АТРИУМ СТУДИО
ДРУШТВО ЗА ГРАДЕЖНИШТВО, АРХИТЕКТУРА, ПРОЕКТИРАЊЕ, ИНЖЕНЕРИНГ И ДИЗАЈН
"ВАНЧО ПРЌЕ" бр. 119 - ШТИП тел. 032 383 - 033 studio@atrium.mk

Тех.бр. ПП –У-38/25

ПРОЕКТНА ПРОГРАМА

ЗА ИЗРАБОТКА НА УРБАНИСТИЧКИ ПРОЕКТ ВОН ОПФАТ НА УРБАНИСТИЧКИ ПЛАН ЗА ИЗГРАДБА НА ДАЛНОВОД ДО 35KV, ВО КО ТРЕМНИК, ОПШТИНА НЕГОТИНО, КО ПРЖДЕВО, КО БИСТРЕНЦИ, ОПШТИНА ДЕМИР КАПИЈА
ДЕЛ 4: ОД КП 1775/5 ВО КО ПРЖДЕВО И КП 1254 ВО КО БИСТРЕНЦИ ДО КП 21/1 И КП 21/13 ВО КО БИСТРЕНЦИ, ОПШТИНА ДЕМИР КАПИЈА
со површина од 8.54ha

ИНВЕСТИТОР
Друштво за трговија и услуги
“МИТ СОЛАР” ДООЕЛ Скопје

ДАТА
АВГУСТ, 2025

АТРИУМ СТУДИО
ДРУШТВО ЗА ГРАДЕЖНИШТВО, АРХИТЕКТУРА, ПРОЕКТИРАЊЕ, ИНЖЕНЕРИНГ И ДИЗАЈН
"ВАНЧО ПРЌЕ" бр. 119 - ШТИП тел. 032 383 - 033 studio@atrium.mk

ОПШТИ ПОДАТОЦИ

Место:	**К.О. ПРЖДЕВО, КО БИСТРЕНЦИ – ОПШТИНА ДЕМИР КАПИЈА**
Инвеститор:	МИТ СОЛАР ДООЕЛ Скопје
Предмет:	**ПРОЕКТНА ПРОГРАМА ЗА ИЗРАБОТКА НА УРБАНИСТИЧКИ ПРОЕКТ ВОН ОПФАТ НА УРБАНИСТИЧКИ ПЛАН ЗА ИЗГРАДБА НА ДАЛНОВОД ДО 35KV, ВО КО ТРЕМНИК, ОПШТИНА НЕГОТИНО,КО ПРЖДЕВО, КО БИСТРЕНЦИ, ОПШТИНА ДЕМИР КАПИЈА ДЕЛ 4: ОД КП 1775/5 ВО КО ПРЖДЕВО И КП 1254 ВО КО БИСТРЕНЦИ ДО КП 21/1 И КП 21/13 ВО КО БИСТРЕНЦИ, ОПШТИНА ДЕМИР КАПИЈА со површина од 8.54ha**
Извршител:	СТУДИО АТРИУМ ДОО-ШТИП
Адреса:	**Ванчо Прќе бр.119, 2000 Штип**
Телефон:	032 383 033
Е - маил:	**studio@atrium.mk**
Овластен планер:	Александар Василев дипл. инж. арх.
Технички број:	**ПП –У-38/25**
Датум на изработка:	АВГУСТ, 2025

РАБОТЕН ТИМ:

1. Александар Василев, дипл.инж.арх. - носител на планот
2. Весна Василева, дипл.инж.арх -планер
3. М-р Тања Трендова, дипл.инж.арх. - соработник

УПРАВИТЕЛ
Весна Василева, дипл. инж. арх.

СОДРЖИНА НА ОПШТ ДЕЛ

- ДРД образец на фирма
- Лиценца
- Решение за овластен планер
- Овластување
- Решение за планер соработник
- Услови за планирање на просторот
- Мислење Општина Демир Капија
- Извод од соседни одобрени урбанистичко проектни и плански документации
- Анализа за приклучување на ФЕЦ Демир Капија на преносна мрежа
- Критериуми и услови од институции
- Полномошно

ТЕКСТУАЛЕН ДЕЛ

1. ПРЕДМЕТ НА ПРОЕКТНАТА ПРОГРАМАТА
   - Опфат на проектна документација /површина и граници/
   - Проектирана намена на земјиште во рамките на проектен опфат

2. ПРИЧИНИ И ЦЕЛ ЗА ДОНЕСУВАЊЕ НА ПРОЕКТНА ДОКУМЕНТАЦИЈАТА

3. СОДРЖИНА НА УП

4. ИЗВОД ОД УСЛОВИ ЗА ПЛАНИРАЊЕ НА ПРОСТОРОТ Y22224, издадени со Решение со арх.бр. УП1-15 1551/2024 од 07.11.2024 година

5. ИЗВОД ОД УСЛОВИ ЗА ПЛАНИРАЊЕ НА ПРОСТОРОТ Y14718i, издадени со Решение со арх.бр. УП1-15 1199/2024 од 17.06.2024 година

ГРАФИЧКИ ДЕЛ

1.1 ИЗВОД ОД ПРОСТОРЕН ПЛАН НА РЕПУБЛИКА МАКЕДОНИЈА 2002-2020
-Местоположба на локација и ружа на ветрови

1.2 ИЗВОД ОД ПРОСТОРЕН ПЛАН НА РЕПУБЛИКА МАКЕДОНИЈА 2002-2020
-Користење на земјиштето

1.3 ИЗВОД ОД ПРОСТОРЕН ПЛАН НА РЕПУБЛИКА МАКЕДОНИЈА 2002-2020
-Систем на населби и сообраќајна мрежа

1.4 ИЗВОД ОД ПРОСТОРЕН ПЛАН НА РЕПУБЛИКА МАКЕДОНИЈА 2002-2020
-Водостопанска и енергетска инфраструктура

1.5 ИЗВОД ОД ПРОСТОРЕН ПЛАН НА РЕПУБЛИКА МАКЕДОНИЈА 2002-2020
-Реонизација и категоризација на просторот за заштита

2. АЖУРИРАНА ГЕОДЕТСКА ПОДЛОГА СО НАНЕСЕН ПРОЕКТЕН ОПФАТ И ТРАСА ДО 35KV ДАЛНОВОД ..……..... M=1:1000

3. ИНВЕНТАРИЗАЦИЈА НА ИЗГРАДЕН ГРАДЕЖЕН ФОНД, ИЗГРАДЕНА КОМУНАЛНА ИНФРАСТРУКТУРА СО ПРИКАЖАНА ТРАСА НА ПОДЗЕМЕН ЕЛЕКТРИЧЕН ВОД ДО 35kV …….. M=1:1000

ЦЕНТРАЛЕН РЕГИСТАР НА РЕПУБЛИКА СЕВЕРНА МАКЕДОНИЈА

Трговски регистар и регистар на други правни лица

www.crm.com.mk

Број: 0805-50/150720250001765
Датум и време: 9.5.2025 г. 14:02

ТЕКОВНА СОСТОЈБА

ПОДАТОЦИ ЗА СУБЈЕКТОТ	
ЕМБС:	5694035
Целосен назив:	Друштво за градежништво,архитектура,проектирање,инженеринг и дизајн СТУДИО АТРИУМ ДОО Штип
Кратко име:	ДПД СТУДИО АТРИУМ ДОО Штип
Седиште:	ВАНЧО ПРЌЕ бр.119 ШТИП, ШТИП
Вид на субјект на упис:	ДОО
Датум на основање:	14.10.2002 г.
Деловен статус:	Активен
*Вид на сопственост:	Приватна
ЕДБ:	4029002124060
Потекло на капиталот:	Домаќин
Големина на субјектот:	мал
Организационен облик:	05.3 - друштво со ограничена одговорност
Надлежен регистар:	Трговски Регистар

ОСНОВНА ГЛАВНИНА	
Паричен влог MKD:	161.400,00
Непаричен влог MKD:	158.600,00
Уплатен дел MKD:	320.000,00
Вкупно основна главнина MKD:	320.000,00

СОПСТВЕНИЦИ	
ЕМБГ/ЕМБС:	1402986490005
Име и презиме/Назив:	АЛЕКСАНДАР ВАСИЛЕВ
Адреса:	ПИРИНСКА бр.100/4 ШТИП, ШТИП
Тип на сопственик:	Содружник
Паричен влог MKD:	81.400,00

Непаричен влог MKD:	158.600,00
Уплатен дел MKD:	240.000,00
Вкупен влог MKD:	240.000,00

ЕМБГ/ЕМБС:	2601990490016
Име и презиме/Назив:	ИГОР ВАСИЛЕВ
Адреса:	АНТЕ БАНИНА бр.2Г-А/22 ШТИП, ШТИП
Тип на сопственик:	Содружник
Паричен влог MKD:	80.000,00
Непаричен влог MKD:	0,00
Уплатен дел MKD:	80.000,00
Вкупен влог MKD:	80.000,00

ДЕЈНОСТИ	
Приоритетна дејност/ Главна приходна шифра:	71.110 - Архитектонски дејности
ОПШТА КЛАУЗУЛА ЗА БИЗНИС	
Евидентирани се дејности во надворешниот промет	

ОВЛАСТУВАЊА

Управител

ЕМБГ:	2711958495006
Име и презиме:	ВЕСНА ВАСИЛЕВА
Адреса:	ЃОРЃИ ПЕТРОВ бр.30/10 ШТИП, ШТИП
Овластувања:	Управител-все
Тип на овластување:	Неограничени овластувања во внатрешниот и надворешниот промет
Овластено лице:	Управител

ПОДРУЖНИЦИ

Подброј:	5694035/1
Назив:	Друштво за градежништво, архитектура, проектирање, инженеринг и дизајн СТУДИО АТРИУМ ДОО Штип-Подружница СТУДИО АТРИУМ 1 Скопје
Тип:	Подружница
Адреса:	РАЈКО ЖИНЗИФОВ бр.18-1/2 СКОПЈЕ - ЦЕНТАР, ЦЕНТАР

Приоритетна дејност/ Главна приходна шифра:	71.11 - Архитектонски дејности

ОВЛАСТЕНИ ЛИЦА НА ПОДРУЖНИЦАТА

ЕМБГ:	2711958495006
Име и презиме:	ВЕСНА ВАСИЛЕВА
Адреса:	ЃОРЃИ ПЕТРОВ бр.30/10 ШТИП, ШТИП
Овластувања:	Раководител на подружница

ДОДОЛНИТЕЛНИ ИНФОРМАЦИИ	
КОНТАКТ	
E-mail:	studio@atrium.mk

Напомена:
Во тековната состојба прикажани се само оние податоци за кои има запишана вредност.

*Видот на сопственоста се определува врз основа на својството на основачот/содружникот /сопственикот и служи исклучиво за статистички цели на Државниот завод за статистика на Република Северна Македонија

Правна поука: Против овој реален акт може да се изјави приговор до Централниот регистар на Република Северна Македонија во рок од 8 дена од денот на приемот.

Изготвил:
Светлана Торова

Овластено лице:
Јулија Зекова

РЕПУБЛИКА СЕВЕРНА МАКЕДОНИЈА
МИНИСТЕРСТВО ЗА ТРАНСПОРТ И ВРСКИ
СКОПЈЕ

Врз основа на член 68 став (2) од Законот за урбанистичко планирање, Министерството за транспорт и врски издава

Л И Ц Е Н Ц А

ЗА ИЗРАБОТУВАЊЕ НА УРБАНИСТИЧКИ ПЛАНОВИ

на

Друштво за градежништво, архитектура, проектирање, инженеринг и дизајн СТУДИО АТРИУМ ДОО ШТИП
ВАНЧО ПРЌЕ бр.119 ШТИП, ШТИП
ЕМБС: 5694035

(назив, седиште, адреса и ЕМБС на правното лице)

СО ДОБИВАЊЕ НА ОВАА ЛИЦЕНЦА ПРАВНОТО ЛИЦЕ СЕ СТЕКНУВА СО ПРАВО ЗА ИЗРАБОТУВАЊЕ НА УРБАНИСТИЧКИ ПЛАНОВИ И УРБАНИСТИЧКИ ПРОЕКТИ

Лиценцата се издава на НЕОПРЕДЕЛЕНО ВРЕМЕ и важи се додека правното лице ги исполнува условите за издавање на лиценцата пропишани со овој закон.

Број: 0089
04.09.2023 година
(ден, месец и година на издавање)

МИНИСТЕР ЗА ТРАНСПОРТ И ВРСКИ

Благој Бочварски

АТРИУМ СТУДИО
ДРУШТВО ЗА ГРАДЕЖНИШТВО, АРХИТЕКТУРА, ПРОЕКТИРАЊЕ, ИНЖЕНЕРИНГ И ДИЗАЈН
"ВАНЧО ПРЌЕ" бр. 119 - ШТИП тел. 032 383 - 033 studio@atrium.mk

Врз основа на Член 67 од Законот за урбанистичко планирање („Службен весник на РМ“,број 32/20, 111/23, 171/24, 224/24, 40/25, 101/25 и 127/25) и Член 17 и Член45-а од Законот за градење („Службен весник на РМ“,број 130/09, 124/10, 18/11, 36/11, 54/11, 13/12, 144/12, 25/13, 79/13, 137/13, 163/13, 28/14, 42/14, 115/15, 149/14, 187/14, 44/15, 129/15, 217/15, 226/15, 30/16, 31/16, 39/16, 71/16, 132/16 и 64/18), а во врска со изработка на **ПРОЕКТНА ПРОГРАМА НА УРБАНИСТИЧКИ ПРОЕКТ ВОН ОПФАТ НА УРБАНИСТИЧКИ ПЛАН ЗА ИЗГРАДБА НА ДАЛНОВОД ДО 35KV, ВО КО ТРЕМНИК, ОПШТИНА НЕГОТИНО,КО ПРЖДЕВО, КО БИСТРЕНЦИ, ОПШТИНА ДЕМИР КАПИЈА, ДЕЛ 4: ОД КП 1775/5 ВО КО ПРЖДЕВО И КП 1254 ВО КО БИСТРЕНЦИ ДО КП 21/1 И КП 21/13 ВО КО БИСТРЕНЦИ, ОПШТИНА ДЕМИР КАПИЈА со површина од 8.54ha,** СТУДИО АТРИУМ ДОО-ШТИП го издава следното:

РЕШ ЕН И Е

ЗА НАЗНАЧУВАЊЕ НА ПЛАНЕРИ И ПРОЕКТАНТИ

За изработка на **УРБАНИСТИЧКИ ПРОЕКТ ВОН ОПФАТ НА УРБАНИСТИЧКИ ПЛАН ЗА ИЗГРАДБА НА ДАЛНОВОД ДО 35KV, ВО КО ТРЕМНИК, ОПШТИНА НЕГОТИНО, КО ПРЖДЕВО, КО БИСТРЕНЦИ, ОПШТИНА ДЕМИР КАПИЈА ДЕЛ 4: ОД КП 1775/5 ВО КО ПРЖДЕВО И КП 1254 ВО КО БИСТРЕНЦИ ДО КП 21/1 И КП 21/13 ВО КО БИСТРЕНЦИ, ОПШТИНА ДЕМИР КАПИЈА со површина од 8.54ha** со технички број **ПП –У-38/25**, како извршители се назначуваат:

- Александар Василев, дипл.инж.арх. – овластен планер, носител на тимот
- Весна Василева, дипл. инж. арх. – овластен планер
- М-р Тања Трендова, дипл.инж.арх.- соработник

Планерите се должни проектот да го изработат согласно Законот за урбанистичко планирање (Сл.Весник на РСМ бр 32/20, 111/23, 171/24, 224/24, 40/25, 101/25 и 127/25), Правилникот за урбанистичко планирање („Сл. Весник на РСМ“ бр. 225/20, 219/21, 104/22, 99/23, 07/25 и 143/25). Законот за јавните патишта (Службен весник на Република Македонија, број 84/08, 52/09, 114/09, 124/10, 23/11, 53/11, 44/12, 168/12, 163/13, 187/13, 39/14, 42/14, 166/14, 44/15, 116/15, 150/15, 31/16, 71/16 и 163/16), како и другите важечки прописи и нормативи од областа на урбанизмот и проектирањето.

УПРАВИТЕЛ

Весна Василева, дипл. инж. арх.

АТРИУМ СТУДИО
ДРУШТВО ЗА ГРАДЕЖНИШТВО, АРХИТЕКТУРА, ПРОЕКТИРАЊЕ, ИНЖЕНЕРИНГ И ДИЗАЈН
"ВАНЧО ПРЌЕ" бр. 119 - ШТИП тел. 032 383 - 033 studio@atrium.mk

Република Северна Македонија
КОМОРА НА ОВЛАСТЕНИ АРХИТЕКТИ
И ОВЛАСТЕНИ ИНЖЕНЕРИ

Врз основа на член 67, став (10) од Законот за урбанистичко планирање,
(„Службен весник на Република Северна Македонија" бр. 32 од 10 февруари 2020 г.)
Комората на овластени архитекти и овластени инженери издава

ОВЛАСТУВАЊЕ

ЗА ИЗРАБОТУВАЊЕ НА УРБАНИСТИЧКИ ПЛАНОВИ

на

АЛЕКСАНДАР ВАСИЛЕВ

дипломиран инженер архитект (NQF VII-1)

Овластувањето се издава на НЕОПРЕДЕЛЕНО ВРЕМЕ и важи се додека лицето носител на овластувањето ги исполнува условите пропишани во овој закон и во статутот на комората

Број: 0.0500

Издадено на: 09.07.2020 год.

Претседател на
Комората на овластени архитекти
и овластени инженери

Проф. д-р Миле Димитровски
дипл.маш.инж.

Република Северна Македонија
КОМОРА НА ОВЛАСТЕНИ АРХИТЕКТИ
И ОВЛАСТЕНИ ИНЖЕНЕРИ

Врз основа на член 67, став (10) од Законот за урбанистичко планирање („Службен весник на Република Северна Македонија" бр. 32 од 10 февруари 2020 г.) Комората на овластени архитекти и овластени инженери издава

ОВЛАСТУВАЊЕ

ЗА ИЗРАБОТУВАЊЕ НА УРБАНИСТИЧКИ ПЛАНОВИ

ВЕСНА ВАСИЛЕВА

дипломиран инженер архитект (NQF VII_1)

Овластувањето се издава на НЕОПРЕДЕЛЕНО ВРЕМЕ и важи се додека лицето носител на овластувањето ги исполнува условите пропишани во овој Закон и во Статутот на Комората

Број: 0.0057

Издадено на: 01.05.2025 год.

Претседател на
Комората на овластени архитекти
и овластени инженери

М-р Кристинка Чулак
дипл. инж. арх.

АТРИУМ СТУДИО
ДРУШТВО ЗА ГРАДЕЖНИШТВО, АРХИТЕКТУРА, ПРОЕКТИРАЊЕ, ИНЖЕНЕРИНГ И ДИЗАЈН
"ВАНЧО ПРЌЕ" бр. 119 - ШТИП тел. 032 383 - 033 studio@atrium.mk

УСЛОВИ ЗА ПЛАНИРАЊЕ НА ПРОСТОРОТ

СЕКТОР ЗА ПРОСТОРНО ПЛАНИРАЊЕ
DEPARTAMENTI PËR PLANIFIKIM HAPËSINOR

Арх.бр./Nr. Arkivi. УП1-15 1551/2024
Дата/Data: 07-11-2024

Врз основа на член 42, став (1) и став (9) од Законот за урбанистичко планирање („Службен весник на Република Северна Македонија" бр. 32/20, 111/23 и 171/24), а во врска со член 4, став (3) од Законот за спроведување на Просторниот план на Република Македонија („Службен весник на Република Македонија" бр. 39/04), министерот за животна средина и просторно планирање, го донесе следното:

РЕШЕНИЕ
за Услови за планирање на просторот

1. Со ова Решение на Министерството за транспорт и врски му се издаваат **Услови за планирање на просторот за изградба на 35 kV далновод во КО Тремник, Општина Неготино и КО Пржденo, КО Бистренци, Општина Демир Капија.**

- Должината на трасата за која се издаваат Условите за планирање на просторот изнесува **3,8 км**.

- Предвидената траса поминува низ планирана акумулација Демир Капија, согласно Просторниот плна на Република Македонија, поради што е потребно, при понатамошната изработка на планско-проектната документација за предметната траса да се почитува законската регулатива од областа и да се земе предвид планираната акумулација.

Видот на планската документација да се усогласи со Законот за урбанистичко планирање и Правилникот за урбанистичко планирање.

Bazuar në nenin 42 paragrafin (1) dhe paragrafin (9) të Ligjit për planifikim urbanistik ("Gazeta Zyrtare e Republikës së Maqedonisë së Veriut" nr. 32/20, 111/23 dhe 171/24), dhe në lidhje me nenin 4, paragrafin (3) të Ligjit për zbatimin e planit hapësinor të Republikës së Maqedonisë ("Gazeta Zyrtare e Republikës së Maqedonisë" nr. 39/04), Ministri i Mjedisit Jetësor dhe Planifikimit Hapësinor miratoi:

VENDIM
për Kushtet e Planifikimit Hapësinor

1. Me këtë Vendim, Ministrisë së Transportit dhe Lidhjes i jepen **kushtet për planifikimin e hapësirës për ndërtimin e linjës 35 kV të transmisionit në KK Tremnik, Komuna e Negotinës dhe KK Përzhdevë, KK Bistrenc, Komuna e Demir Kapijsë.**

- Gjatësia e trasesë për të cilën jepen Kushtet e Planifikimit Hapësinor është **3.8 km.**

- Traseja e planifikuar kalon nëpër rezervuarin e planifikuar Demir Kapi, sipas Planit Hapësinor të Republikës së Maqedonisë, prandaj është e nevojshme që gjatë përgatitjes së mëtutjeshme të dokumentacionit planor dhe projektues për trasenë në fjalë, të respektohet rregullativa ligjore e zonës dhe për të marrë parasysh rezervuarin e planifikuar.

Lloji i dokumentacionit planor duhet të jetë në përputhje me Ligjin për Planifikim Urbanistikë dhe Rregulloren për Planifikim Urbanistik.

Министерство за животна средина и просторно планирање на Република Северна Македонија
Плоштад „Пресвета Богородица" бр. 3, Скопје
Република Северна Македонија

Ministria e Mjedisit Jetësor dhe Planifikimit hapësinor e Republikës së Maqedonisë së Veriut
Bul. "Presveta Bogorodica" nr. 3, Shkup
Republika e Maqedonisë së Veriut

+389 2 3251 403
www.moepp.gov.mk

СЕКТОР ЗА ПРОСТОРНО ПЛАНИРАЊЕ
DEPARTAMENTI PËR PLANIFIKIM HAPËSINOR

Арх.бр./Nr. Arkivi. УП1-15 1551/2024
Дата/Data: _____

Условите за планирање на просторот треба да претставуваат влезни параметри и насоки при планирањето на просторот и поставувањето на планските концепции и решенија по сите области релевантни за планирањето на просторот во соодветниот плански документ, во согласност со Просторниот план на Република Македонија.

Kushtet për planifikim hapësinor duhet të paraqesin parametra hyrës dhe udhëzime për planifikimin hapësinor dhe vendosjen e koncepteve dhe zgjidhjeve të planifikimit në të gjitha fushat që kanë të bëjnë me planifikimin hapësinor në dokumentin përkatës planor, në pajtim me Planin Hapësinor të Republikës së Maqedonisë.

2. Условите за планирање на просторот од точка 1 на ова Решение, изработени од Агенцијата за планирање на просторот **со тех. бр. Y22224** се составен дел на Решението.

2. Kushtet për planifikim hapësinor nga pika 1 e këtij vendimi, të përgatitura nga Agjencia e Planifikimit Hapësinor me teknik. **nr. Y22224** janë një pjesë përbërse e Vendimit.

3. Условите за планирање на просторот за изградба на 35 kV далновод во КО Тремник, Општина Неготино и КО Пржденo, КО Бистренци, Општина Демир Капија содржат општи и посебни одредби, насоки и решенија и заклучни согледувања со обврзувачка активност од планската документација од повисоко ниво и графички прилози кои претставуваат Извод од планот.

3. Kushtet për planifikimin e hapësirës për ndërtimin e transmisionit 35 kV në KK Tremnik, Komuna e Negotinës dhe KK Përzhdevë, KK Bistrenc, Komuna e Demir Kapisë përmbajnë dispozita të përgjithshme dhe të veçanta, udhëzime dhe zgjidhje dhe vëzhgime përmbyllëse me veprimtari detyruese nga dokumentacioni i planit të nivelit më të lartë dhe bashkëngjitjet grafike që përfaqësojnë një Ekstrakt nga plani.

4. Меѓу приоритетните определби на Просторниот план е заштита на земјоделското земјиште, а особено стрикното органичување на трансформацијата на земјиштето од I-IV бонитетна класа за неземјоделско користење, како и зачувување на квалитетот и природна плодност на земјиштето.

4. Ndër përcaktimet prioritare të Planit Hapësinor është mbrojtja e tokës bujqësore, e veçanërisht organizimi i rreptë i transformimit të tokës nga klasa kreditore I-IV për përdorim jo bujqësor, si dhe ruajtja e cilësisë dhe pjellorisë natyrore. të tokës.

5. **Донесувачот или изработувачот кој ја подготвува планската документација е должен да ги прибави сите податоци што произлегуваат од општите и посебните мерки за заштита на животната средина, природата и водите за конкретниот зафат и за соседните подрачја што граничат со планскиот опфат, а што се неопходни за изработување на урбанистичкиот план или**

5. Sjellësi ose zhvilluesi që përgatit dokumentacionin e planifikimit është i detyruar të marrë të gjitha të dhënat që rrjedhin nga masat e përgjithshme dhe të veçanta për mbrojtjen e mjedisit, natyrës dhe ujërave për projektin specifik dhe për zonat fqinje në kufi me objektin planiik, të cilat janë të nevojshme. për zhvillimin e planit urban ose projektit urbanistik, në pajtim me nenin 47 të Ligjit për

Министерство за животна средина и просторно планирање на Република Северна Македонија
Плошчад „Просвета Богородица" бр. 3, Скопје
Република Северна Македонија

Ministria e Mjedisit Jetësor dhe Planifikimit hapësinor e Republikës së Maqedonisë së Veriut
Bul. "Presveta Bogorodica" nr. 3, Shkup
Republika e Maqedonisë së Veriut

+389 2 3251 403
www.moepp.gov.mk

урбанистички проект, согласно член 47 од Законот за урбанистичко планирање („Службен весник на Република Северна Македонија бр. 32/20, 111/23 и 171/24).

planifikim urban ("Gazeta Zyrtare e Republikës së Maqedonisë së Veriut nr. 32/20, 111/23 dhe 171/24).

6. При донесувањето на Одлука за спроведување или Одлука за неспроведување на стратеиска оцена за документацијата за предметниот простор за изградба на 35 кV далновод во КО Тремник, Општина Неготино и КО Прждево, КО Бистренци, Општина Демир Капија, задолжително да се земат во предвид насоките за потреба од спроведување на Стратеиска оцена на влијанието врз животната средина, како и забелешките и заклучоците од секторските области опфатени со Просторнион план на Република Македонија.

6. Me marrjen e Vendimit për zbatimin ose vendimin për moszbatimin e vlerësimit strategjik për dokumentacionin për zonën në fjalë për ndërtimin e linjës 35 kV të transmetimit në KK Tremnik, Komuna e Negotinës dhe KK Përzhdevë, KK Bistrenc, Komuna e Demir Kapisë, duhet të merren parasysh udhëzimet për nevojën e zbatimit të Vlerësimit Strategjik të ndikimit në mjedis, si dhe vëzhgimet dhe konkluzionet nga zonat sektoriale të mbuluara me Planin Hapësinor të Republikës së Maqedonisë.

ОБРАЗЛОЖЕНИЕ

Министерството за транспорт и врски, врз основа на член 42, став (1) од Законот за урбанистичко планирање („Службен весник на Република Северна Македонија" бр. 32/20, 111/23 и 171/24), поднесе барање преку е-урбанизам, со број на постапка УПП 61888 од 02.05.2024 година, до Агенцијата за планирање на просторот за издавање на Услови за планирање на просторот за изградба на 35 кV далновод во КО Тремник, Општина Неготино и КО Прждево, КО Бистренци, Општина Демир Капија.

Согласно член 42, став (8) од истоимениот закон, Агенцијата за планирање на просторот ги изработи Условите за планирање на просторот за изградба на 35 кV далновод во КО Тремник, Општина Неготино и КО Прждево, КО Бистренци, Општина Демир

ARSYETIM

Ministria e Transportit dhe Lidhjeve, në bazë të nenit 42 paragrafi (1) të Ligjit për planifikim urbanistik ("Gazeta zyrtare e Republikës së Maqedonisë së Veriut" nr. 32/20, 111/23 dhe 171/24), ka dorëzuar kërkesë përmes e-urbanizmit, me numër të procedurës UPP 61888 nga 02.05.2024, në Agjencinë e Planifikimit Hapësinor për dhënien e kushteve për planifikim hapësinor për ndërtimin e linjës 35 kV të transmisionit në KK Tremnik, Komuna e Negotinës dhe KK Përzhdevë, KK Bistrenc, Komuna e Demir Kapisë.

Në bazë të nenit 42 paragrafi (8) të ligjit me të njëjtin emër, Agjencia e Planifikimit Hapësinor ka hartuar Kushtet e Planifikimit Hapësinor për ndërtimin e linjave të transmetimit 35 kV në KK Tremnik, Komuna e Negotinës dhe KK Përzhdevë, KK Bistrenc, Komuna e Demir Kapisë

СЕКТОР ЗА ПРОСТОРНО ПЛАНИРАЊЕ
DEPARTAMENTI PËR PLANIFIKIM HAPËSINOR

Арх.бр./Nr. Arkivi. УП1-15 1551/2024
Дата/Data: _____

Капија и ги достави до Министерството за животна средина и просторно планирање под бр. УП1-15 1551/2024 од 07.08.2024 година.

dhe i ka dorëzuar Ministrisë së Mjedisit Jetësor dhe Planifikimit Hapësinor me nr. UP1-15 1551/2024 nga 07.08.2024.

Условите за планирање на просторот за изградба на 35 kV далновод во КО Тремник, Општина Неготино и КО Прждево, КО Бистренци, Општина Демир Капија претставуваат влезни параметри и смерници при планирањето на просторот и поставувањето на планските концепции и решенија по сите области релевантни за планирањето на просторот.

Kushtet për planifikimin e hapësirës për ndërtimin e transmisionit 35 kV në KK Tremnik, Komuna e Negotinës dhe KK Përzhdevë, KK Bistrenc, Komuna e Demir Kapisë paraqesin parametra hyrës dhe udhëzime për planifikimin e hapësirën dhe vendosjen e koncepteve dhe zgjidhjeve të planifikimit në të gjitha fushat që lidhen me planifikimin e hapësirës.

Заклучните согледувања, дефинирани во Условите за планирање на просторот кои произлегуваат од Просторниот план на Република Македонија претставуваат обврзувачки активности во понатамошното планирање на просторот.

Vëzhgimet përfundimtare, të përcaktuara në Kushtet e Planifikimit Hapësinor që dalin nga Plani Hapësinor i Republikës së Maqedonisë, paraqesin aktivitete të detyrueshme në planifikimin e mëtutjeshëm hapësinor.

Врз основа на горенаведеното, се одлучи како во диспозитивот на ова Решение.

Nga ajo që u cek më lartë u vendos si në dispozitiv të këtij vendimi

ПРАВНА ПОУКА: Против ова решение може да се поведе управен спор пред надлежен суд во рок од 15 дена од приемот на решението.

KËSHILLË JURIDIKE: Kundër këtij vendimi mund të ngrihet kontest administrativ para gjykatës kompetente në afat prej 15 ditësh nga dita e pranimit të vendimit.

МИНИСТЕР/MINISTËR
Izet Mexhiti

Изработил/Përpiloi: Дејан Гаровски, раководител на одделение/udhëheqës njësie

Контролирал/Kontrolloi: Nebi Rexhepi, раководител на сектор/udhëheqës sektori

Кабинет на министер / Kabineti i ministrit
Согласен / Me pëlqim të:
Husamet Agushovski
Nedim Rama

Одобрил/Miratoi: Resmi Ejupi-Државен секретар/Sekretar shtetëror

Министерство за животна средина и просторно планирање на Република Северна Македонија
Плоштад „Пресвета Богородица" бр. 3, Скопје
Република Северна Македонија

Ministria e Mjedisit Jetësor dhe Planifikimit hapësinor e Republikës së Maqedonisë së Veriut
Bul. "Presveta Bogorodica" nr. 3, Shkup
Republika e Maqedonisë së Veriut

+389 2 3251 403
www.moepp.gov.mk

АГЕНЦИЈА ЗА ПЛАНИРАЊЕ НА ПРОСТОРОТ

SPATIAL PLANNING AGENCY

УСЛОВИ ЗА ПЛАНИРАЊЕ НА ПРОСТОРОТ

за изградба на 35kV далновод во КО Тремник, Општина Неготино, КО Прждево, КО Бистренци, Општина Демир Капија

КОИ ПРОИЗЛЕГУВААТ ОД ПРОСТОРНИОТ ПЛАН НА РЕПУБЛИКА МАКЕДОНИЈА

Тех. бр. Y22224

Скопје, август 2024

УСЛОВИ ЗА ПЛАНИРАЊЕ НА ПРОСТОРОТ

за изградба на 35kV далновод во КО Тремник, Општина Неготино, КО Прждево, КО Бистренци, Општина Демир Капија

КОИ ПРОИЗЛЕГУВААТ ОД ПРОСТОРНИОТ ПЛАН НА РЕПУБЛИКА МАКЕДОНИЈА

Барател: Министерство за транспорт и врски

Тех.бр. Y22224

Раководител на задачата:
Зоран Цветановски, д.и.ж.с.

Zoran Cvetanovski
Digitally signed by Zoran Cvetanovski
Date: 2024.08.06 13:24:51 +02'00'

Контролирал:
м-р Весна Мирчевска Димишковска, д.и.з.ж.с.
/ Раководител на одделение за спроведување на просторни планови /

Vesna Mirchevska Dimishkovska
Digitally signed by Vesna Mirchevska Dimishkovska
Date: 2024.08.06 13:32:40 +02'00'

Агенција за планирање на просторот
по Овластување на Директорот
бр. 03-1220/1 од 29.07.2024

Lidija Trpenoska-Simonovikj
Digitally signed by Lidija Trpenoska-Simonovikj
Date: 2024.08.06 14:29:03 +02'00'

д-р Лидија Трпеноска Симоновиќ

Скопје, август 2024

УСЛОВИ ЗА ПЛАНИРАЊЕ НА ПРОСТОРОТ

за изградба на 35kV далновод во КО Тремник, Општина Неготино, КО Пржденo, КО Бистренци, Општина Демир Капија

На седницата одржана на 11.06.2004 година, Собранието на Република Македонија, го донесе Просторниот план на Република Македонија како највисок, стратешки, долгорочен, интегрален и развоен документ, заради утврдување на рамномерен и одржлив просторен развој на државата, определување на намената, како и уредувањето и користењето на просторот.

Со Просторниот план се утврдуваат условите за хумано живеење и работа на граѓаните, рационалното управување со просторот и се обезбедуваат услови за спроведување на мерки и активности за заштита и унапредување на животната средина и природата, заштита од воени дејствија, природни и технолошки катастрофи.

Со донесувањето на Планот се донесе и Закон за спроведување на Просторниот план на Република Македонија ("Службен весник на Република Македонија", број 39/2004).

Со Законот се уредуваат условите начините и динамиката на спроведувањето на Просторниот план, како и правата и одговорностите на субјектите во спроведувањето на Планот.

Законот за спроведување на Просторниот план на Република Македонија, се заснова врз следните основни начела:

- јавен интерес на Просторниот план на Република Македонија;
- единствен систем во планирањето на просторот;
- јавност во спроведувањето на Просторниот план;
- стратешкиот карактер на просторниот развој на државата;
- следење на состојбите во просторот;
- усогласување на стратешките документи на државата и сите зафати и интервенции во просторот;
- **координација на Просторниот план на Република Македонија, со другите просторни и урбанистички планови и другата документација за планирање и уредување на просторот, како и со субјектите за вршење на стручни работи во спроведувањето на** Планот.

Спроведувањето на Планот подразбира задолжително усогласување на соодветните стратегии, основи, други развојни програми и сите видови на планови од пониско ниво, со Просторниот план.

Според член 4 од овој Закон, Просторниот план, се спроведува со изготвување и донесување на просторни планови на региони, просторни планови на подрачја од посебен интерес, просторен план на општина, на општините во градот Скопје и на Градот Скопје, како и со *урбанистички планови за населените места* и друга документација за планирање и уредување на просторот, предвидена со закон.

За изработка и донесување на плановите од став 2 на овој член, Министерството надлежно за работите на просторното планирање, издава *Решение за Услови за планирање на просторот.*

Условите за планирање на просторот за изградба на 35kV далновод во КО Тремник, Општина Неготино, КО Пржденo, КО Бистренци, Општина Демир Капија.

Должината на планираната траса изнесува 3,8 km.

Планираната траса се граничи со опфат на издадена Дополна на Услови за планирање на просторот со намена површински соларни и фотоволтаични електрани, КО Бистренци, Општина Демир Капија, со тех.број Y14718i.

Предвидената траса на 35kV далновод поминува низ планирана акумулација Демир Капија согласно Просторниот план на Репулика Македонија. Во тек е изработка на Просторен план на Република Северна Македонија, во којшто се потврдува планираната акумулација. **При понатамошна изработка на планско-проектната документација за предметната траса, неопходно е да се почитува законската регулатива од областа и да се земе во предвид планираната акумулација.**

Видот на планската документација да се усогласи со Законот за урбанистичко планирање и Правилникот за урбанистичко планирање.

Условите за планирање треба да претставуваат влезни параметри и насоки при поставување на планските концепции и решенија во сите области релевантни за планирањето на просторот, обработени во согласност со Просторниот план на Република Македонија.

Основни определби на Просторниот план на Република Македонија

Основната стратешка определба на Просторниот план на Републиката е остварување на повисок степен на вкупната функционална интегрираност на просторот на државата, како и обезбедување услови за значително поголема инфраструктурна и економска интеграција со соседните и останатите европски земји.

Остварувањето на повисок степен на интегрираност на просторот на Републиката подразбира *намалување на регионалните диспропорции*, односно квалитативни промени во просторната, економската и социјалната структура. Во инвестиционите одлуки, стриктно се почитуваат локационите, техно-економските и критериумите за заштита на животната средина, кои се усвоени на национално ниво. Една од основните цели на Просторниот план се однесува на штедење, рационално користење и заштита на природните ресурси, искористување на погодностите за производство *и лоцирање на активности на простори врзани со местото на одгледување или искористување.*

Меѓу приоритетните определби на Просторниот план е заштитата на земјоделското земјиште, а особено стриктното ограничување на трансформацијата на земјиштето од I - IV бонитетна класа за неземјоделско користење, како и зачувување на квалитетот и природната плодност на земјиштето.

Во напорите за унапредување на квалитетот на живеењето во Републиката, посебно тежиште се става на *унапредувањето и заштитата на животната средина.* Состојбата на животната средина и еколошките барања се битен фактор на ограничување во планирањето на активностите, заради што е неопходна процена на влијанијата врз животната средина. Посебно значење имаат заштитата и промоцијата на вредните природни богатства и поголемите подрачја со посебна намена и со природни вредности, важни за биодиверзитетот и квалитетот на животната средина, како и заштитата и промоцијата, или соодветниот третман на културното богатство согласно со неговата културолошка и цивилизациска важност и значење.

Местоположба на локацијата и ружа на ветрови

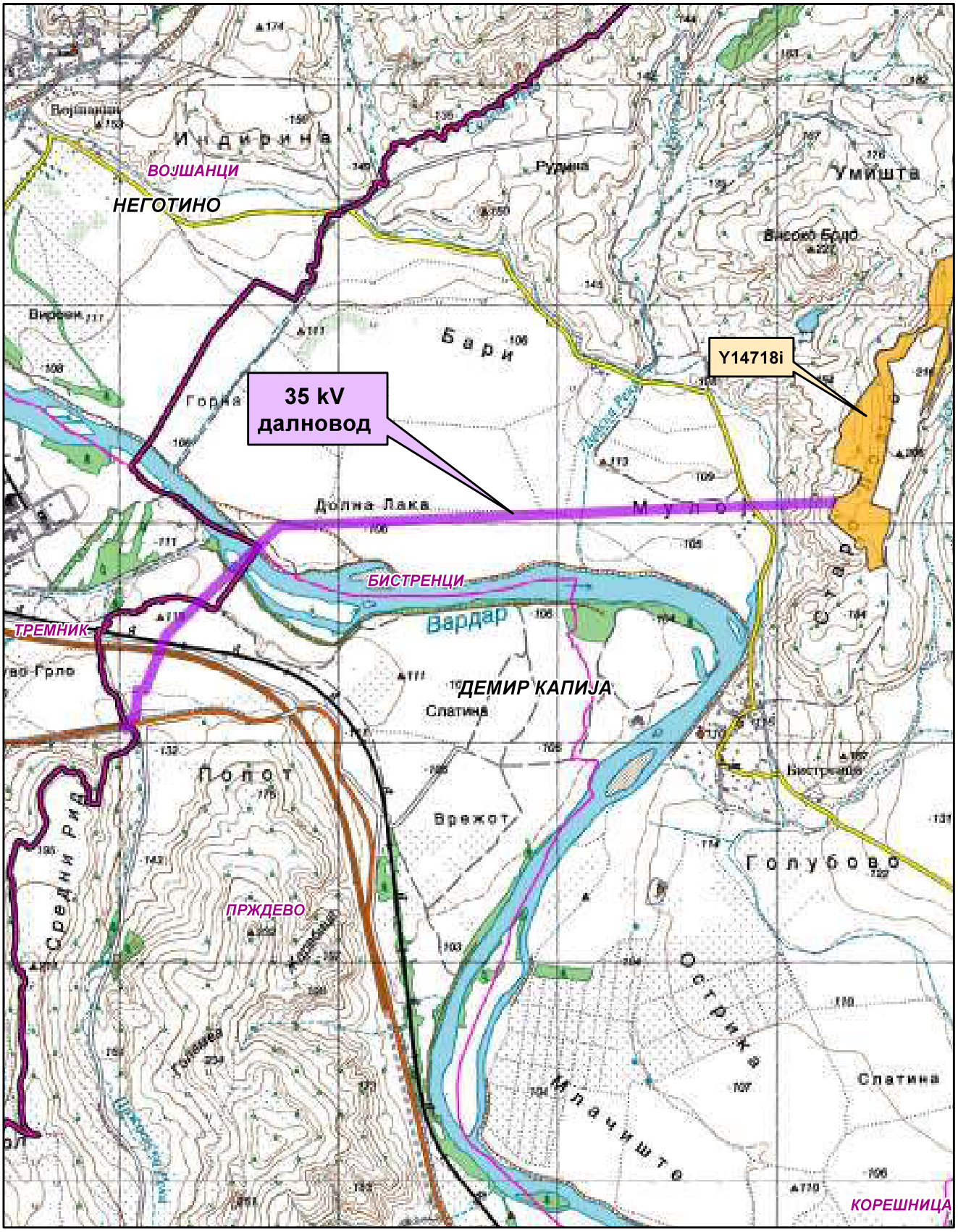

0 0.375 0.75 1.5 Km

1:25,000

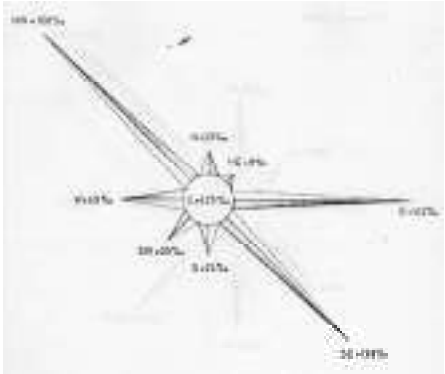

Општинска граница

Катастарска граница

Дополна на површински соларни и фотоволтаични електрани-Y14718i

Природни и климатски карактеристики

Природните карактеристики на едно подрачје претставуваат збир на вредности и обележја создадени од природата, без учество и влијание на човекот. Тие ги опфаќаат: географската и геопрометната положба на подрачјето, релјефните карактеристики, геолошки, педолошки, хидрографски, сеизмички, климатски и др.

Предметната локација во КО Тремник, Општина Неготино, КО Пржденo, КО Бистренци, Општина Демир Капија се наоѓа североисточно од населено место Тремник на надморска височина од 105-180m.

Областа Тиквеш и Повардарие каде е лоцирана предметната локација се наоѓа под влијание на медитеранска клима која продира од југ преку Демир Каписка клисура и на континентална клима која продира од север преку Велешка котлина.

Судирот на две различни климатски влијанија создава модифицирана медитеранска клима со следни карактеристики: просечна годишна температура на воздухот 13,5°C; највисока просечна месечна температура - јули, август; најниска просечна месечна температура - јануари 1,4°C; годишна средномесечна температура над 0°C; број на мразни денови (под 0°C) 58,4 дена; средно траење на мразен период - 112 дена; температурна амплитуда 59,6°C, односно апсолутна максимална температура 41,8°C и апсолутна минимална температура -17,8°C.

Должина на траењето на сончевиот сјај (осончување) годишно за Средно Повардарие изнесува 2230 часови со максимум во месеците јули и август.

Плувиометриските анализи покажуваат дека ова подрачје е лоцирано во најсушното подрачје во Републиката со следни карактеристики: просечна годишна сума на врнежи – 437mm, максимална сума на врнежи по месеци - 61,2mm - октомври, минимална сума на врнежи по месеци - 47,5mm - мај, поројни врнежи од локален карактер - мај до септември, дневен мак симум – 97mm. Просечна годишна влажност на воздухот е 71%. Просечен број на ведри денови е 118 дена, облачни 153 и тмурни 94 дена.

Интензитетот на дневниот максимум условува создавање на големи поројни води кои создаваат посебни проблеми во градот.

Снежниот покривач се јавува од декември до март или вкупно 71 ден просечно годишно, а стварниот број на денови со снежен покривач изнесува 21 ден. Максимално регистрирана висина на снежниот покривач достигнува 93sm.

Воздушните струења имаат најголема честина од насоките северозапад исток и југоисток.

Струењата од северозападна насока имаат следни особености: просечна годишна честина 168‰, просечна брзина 2,0m/s максимална јачина 7 бофори

Струењата од исток имаат следни карактеристики: просечна годишна честина 142‰, максимална јачина 9 бофори, просечна брзина 3,6m/s. Во пределот најголеми се тишините кои изнесуваат 425‰.

Економски основи на просторниот развој

Концептот на планиран развој и просторна разместеност на економските дејности во "Просторниот план на Република Македонија" се темели на

дефинираните цели на економскиот развој во "Националната стратегија на економскиот развој", определбите за рационално користење на потенцијалите и погодностите на развојот, поставеноста на системот на населби, како и политиката за порамномерна и порационална просторна организација на производните и услужни дејности.

Според економската структура, фазата од развојот во која се наоѓа економијата, степенот на расположивоста на факторите, економските состојби и економската позиција на Државата во светот, идниот развој на македонската економија е детерминиран од насоките и комбинацијата на инвестициите со другите развојни фактори.

Концепцијата на просторната организација на производните и услужни дејности поаѓајќи од објективните фактори, пазарните услови, доминацијата на приватната сопственост во економскиот систем и одлуките на државните и локалните органи, се остварува како комбинација на концентрацијата на стопанството на одделни места и дисперзија во просторот кои се комплементарни приоди во развојот и просторната разместеност на економските дејности.

Со разместувањето на производните и услужни дејности и со агломерирањето на населението во просторот, се формираат центри-полови на развојот како што е Градот Демир Капија со гравитационо влијание врз планскиот опфат на локацијата за која се наменети Условите за планирање на просторот.

Половите на развој ги формираат оските на развојот детерминирани од географските карактеристики на просторите, т.е. релјефот, теченијата на реките и слично, а во современите текови позначајни се деловните односи, комуникациите, како и изградените инфраструктурни системи и стопански капацитети.

Со Просторниот план на Р Македонија дефинирани се пет оски на развој од кои релевантна за Општината на чиј простор припаѓа планскиот опфат за кој се наменети Условите за планирање е развојната оска "Север-југ" која минува по средината на територијата на земјата, следејќи го од Скопје на југ течението на реката Вардар. Формирана е историски во текот на целиот XX век, па и порано, а на југ, преку границата стигнува до Солун. По Првата светска војна таа продолжи и на север, па се спои со оската по течението на реката Морава. Денес, на територијата на земјата ги поврзува градовите: Куманово - Скопје - Велес - Неготино (и Кавадарци) - Демир Капија - Валандово - Гевгелија. На север од Скопје има и еден крак до Приштина. Какви промени и да се случат, во наредните деценции оваа оска ќе остане главна.

Развојните оски имаат значајна улога во просторната организација, а во прв ред за модернизација на патиштата, за изградбата на далекуводи, гасоводи итн., со што ќе се создадат предуслови за поттикнување на развојот на вкупната економија во Регионот и интегрален просторен развој на Државата.

При спроведувањето на стратегијата за организација и користење на просторот за алокација на производни и услужни дејности, решенијата во просторот треба да овозможат поголема атрактивност на просторот, заштита на природните и создадени ресурси и богатства, сообраќајно и информатичко поврзување, локациона флексибилност и почитување на развојните фактори.

Според определбите на Просторниот план, идниот развој и разместеност на производните и услужни дејности треба да базира на одржливост на економијата применувајќи ги законитостите на пазарната економија и релевантната законска регулатива од областа на заштитата на животната средина, особено превенција и спречување на негативните влијанија на економските активности врз животната и работна средина.

Изградбата на 35kV далновод во КО Тремник, Општина Неготино, КО Пржденo, КО Бистренци, Општина Демир Капија ќе биде во функција на развој на енергетскиот сектор.

Една од планските определби утврдени со Просторниот план на Република Македонија е рационално користење на земјиштето заради што е неопходно пред започнување на сите активности да се утврди економската и општествена оправданост за зафаќање на предложената површина на планскиот опфат.

Користење и заштита на земјоделско земјиште

Зачувувањето, заштитата и рационалното користење на земјоделското **земјиште** е основна планска определба и главен предуслов за ефикасно остварување на производните и другите функции на земјоделството, а конфликтните ситуации кои ќе произлегуваат од развојот на другите стопански и општествени активности ќе се решаваат врз основа на критериуми за глобална општествено-економска рационалност и оправданост со што ќе се постигнат следните зацртани цели:

- Запирање на тенденциите на прекумерна и стихијна пренамена на плодните површини во непродуктивни цели;
- Зголемување на продуктивната способност на земјоделското земјиште и подобрување на структурата на обработливите површини во функција на поголемо производство на храна;
- Привремено или трајно исклучување од процесот на производство на храна на терените каде концентрацијата на токсични материи од сообраќајни коридори во земјиштето, воздухот и водата се над дозволените норми;
- Рекултивирање и враќање на деградираното земјиште во земјоделска намена со мелиоративни и агротехнички зафати;
- Искористување на компаративните предности и погодности на одделни подрачја и стопанства за повисок степен на финализација и задоволување на потребите на преработувачките капацитети и нивна ориентација кон извоз;
- Обезбедување на материјални и други услови за дефинирање и реализација на програмата за реонизација на земјоделското производство поради рационално искористување на сите природни ресурси, човечки потенцијали и индустриско-преработувачки капацитети.

Согласно Просторниот план на Република Македонија просторот на Републиката е поделен во **6 земјоделско стопански реони и 54 микрореони. Предметната локација припаѓа на Медитерански или Повардарски земјоделско**

стопански реон поделен на Јужно медитерански со 2 микрореони и Централно-медитерански со 10 микрореони.

При изработка на планската документација, неопходно е воспоставување и почитување на ефикасна контрола на користењето и уредувањето на земјиштето и утврдување на нормите и стандарди за градба. Меѓу приоритетните определби на Просторниот план е заштитата на земјоделското земјиште, а особено стриктното ограничување на трансформацијата на земјиштето од I-IV бонитетна класа за неземјоделско користење, како и зачувување на квалитетот и природната плодност на земјиштето.

Пренамената на земјоделското земјиште се регулира со Законот за земјоделско земјиште. Доколку при изработка на урбанистичко планската документација се зафаќаат нови земјоделски површини, надлежниот орган за одобрување на планските програми веднаш по заверка на истите до Министерството за земјоделство, шумарство и водостопанство поднесува барање за согласност за трајна пренамена на земјоделско земјиште во градежно.

Водостопанство и водостопанска инфраструктура

Согласно Просторниот план на Р. Македонија планирањето и реализирањето на активностите за подобрување на условите за живот треба да се во корелација со концептот за одржлив развој, кој подразбира рационално користење на природните и создадените добра. Одржливиот развој подразбира користење на добрата во мерка која дозволува нивна репродукција, усогласување на развојните стратегии и спречување на конфликти во сите области на живеење. Во развојот на водостопанството и водостопанската инфраструктура мора да се запази концептот на одржлив развој кој е насочен кон рационално користење на водата. Стратегијата за користење и развој на водостопанството е условена од фактот дека Републиката е сиромашна со вода. Колку водите во одреден простор може да се сметаат за "воден ресурс" зависи од можноста за нивно искористување, односно од можноста за реализирање на водостопански решенија со кои водите ќе се искористат за покривање на потребите од вода за населението, земјоделството, индустријата и за заштитата на живиот свет.

Со Просторниот план на Република Македонија на територијата на Републиката дефинирани се 15 водостопански подрачја (ВП): "Полог", "Скопје", "Треска", "Пчиња", "Среден Вардар", "Горна Брегалница", "Средна и Долна Брегалница", "Пелагонија", "Средна и Долна Црна", "Долен Вардар", "Дојран", "Струмичко Радовишко", "Охридско - Струшко", "Преспа" и "Дебар". Оваа поделба овозможува пореално да се согледаат расположивите и потребните количини на вода за одреден регион.

Просторот за изградба на 35kV далновод во КО Тремник, Општина Неготино, КО Пржденo, КО Бистренци, Општина Демир Капија се наоѓа во водостопанското подрачје (ВП) „Среден Вардар", кое го опфаќа сливот на река Вардар од вливот на реката Пчиња до водомерниот профил „Демир Капија". На ова ВП припаѓаат сливовите на реките Тополка, Бабуна, Луда Мара, Бошава, Отавица и Иберијска Река, но не и сливовите на реките Брегалница и Црна Река.

За целосно искористување на хидролошкиот потенцијал на водотеците, во ВП „Среден Вардар" изградени се акумулациите Младост на реката Отавица и Лисиче на реката Тополка. Основна намена на водите од акумулацијата Младост е наводнување на обработливите површини, заштита од поплави и нанос. Акумулацијата Лисиче треба да обезбеди вода за водоснабдување на градот Велес и за наводнување на обработливите површини.

Во идниот период во ова водостопанско подрачје се предвидува изградба на акумулациите: Велес, Бабуна II, Згрополци, Градско, Кукуречани, Криволак, Дуброво и Демир Капија на реката Вардар и акумулациите Бабуна на реката Бабуна и Венец на реката Изворчица.

Друг значаен ресурс на води се подземните води чија издашност зависи од климатските, морфолошките и хидрогеолошките карактеристики на просторот. Овие води поради високиот квалитет со кој најчесто се одликуваат, имаат големо значење за покривање на потребите од вода, но потребно е нивно дополнително истражување.

За наводнување на обработливите површини во ВП „Среден Вардар" изградени се системи за наводнување кои покриваат површина од 4390 ha, а има можности за наводнување на уште 15203 ha. При изработката на документацијата да се утврди местоположбата на постоечката и планираната инфраструктура за наводнување и соодветно на тоа да се превземат мерки за нејзина заштита и непречено функционирање.

Трасата на далноводот поминува преку река Вардар за која при изработката на документацијата треба да се предвиди заштита на речното корито, со цел да се избегнат несакани последици при појава на големи води.

Енергетика и енергетска инфраструктура

Од аспект на **енергетиката и енергетската инфраструктура** со Просторниот план на Р.Македонија се дефинираат состојбите, потребите и начините на задоволување на потрошувачката на разните видови на енергија во Републиката. При тоа приоритет се дава на намалување на увозната зависност на енергенти и енергија, односно задоволување на потрошувачката со домашно производство.

Според статистичките податоци последниве години во Републиката над 30% од потрошената електрична енергија е од увозно потекло за што се одвојуваат големи девизни средства. Зголемената потрошувачка на енергетски горива ја наметнува потребата од подобрувањето на енергетската ефикасност. Европската регулатива "Европа 2020" за паметен, одржлив и сеопфатен развој предвидува мерки за намалување на емисиите на издувни гасови, зголемување на користењето на обновливи извори на енергија и зголемување на енергетската ефикасност. Имплементирањето на овие мерки, ќе придонесе за подобра односно поквалитетна иднина за следните генерации, отворање на нови работни места, а истовремено се обезбедуваат услови за одржлив развој. Со рационално искористување на енергетските извори им се овозможува на идните генерации да имаат ресурси за сопствен раст и развој.

Размената на електрична енергија помеѓу балканските електроенергетски системи (чии земји најчесто се увозници) е многу значаен фактор за натамошниот

развој. Електроенергетските системи на балканските земји треба да бидат поврзани со конективни водови кои што нема да преставуваат тесно грло во трансмисија на потребните количини на електрична моќност. Републиката досега има 400 kV преносни водови со Грција (кон Солун и Лерин) и Косово (Косово-Б) и кон Бугарија (Црвена Могила) а во план е градбата на вод кон Албанија. Планираната, со Просторниот план на РМ, траса на водот од Скопје5 кон Србија е сменета и изграден е водот Штип-Србија.

Локацијата за изградба на 35kV далновод во КО Тремник, Општина Неготино, КО Пржденo, КО Бистренци, Општина Демир Капија, нема конфликт со постојните и планирани преносни водови. Така постојниот преносен 110kV далновод Дуброво - Валандово минува на 0,9m југозападно од оваа локација.

Гасовод и нафтовод

Природниот гас, со сегашната потрошувачка, малку е застапен во енергетскиот сектор во Република Северна Македонија. Со негова зголемена употреба се воведува еколошки поприфатливо гориво кое со својот хемиски состав и висока калорична моќ, претставува одлична замена за нафтата, нејзините деривати, јагленот и другите цврсти и течни горива. Природниот гас испушта помалку штетни материи во однос на другите енергенти, заради што аерозагадувањето е сведено на минимум.

Изграденото крак Жидилово-Скопје е дел од меѓународниот транзитен гасоводен систем Русија-Романија-Бугарија-Северна Македонија. Се планира во идниот период доизградба на гасоводната мрежа во Републиката и поврзување со мрежите на соседните држави што ќе овозможи зголемување на сигурноста во снабдувањето на сите региони во Републиката но и урамнотежување на потрошувачката во текот на целата година.

Гасоводна траса релевентна за оваа локација е Интерконективниот гасовод-Р.С.Македонија-Р.Грција (Стојаково-Петрово-Чифлик-Тимјаник), кој преку делница I се поврзува со изграденото крак Жидилово-Скопје - дел од меѓународниот транзитен гасоводен систем.

Трасата на планираниот интерконективен гасовод минува на 2,4km југо-западно од оваа локација.

Заради зголемување на сигурноста во снабдувањето со нафта и нафтени деривати на Републиката изграден е нафтоводот Скопје-Солун со кој се овозможува транспорт на два милиони тони сирова нафта од пристаништето во Солун до Рафонеријата ОКТА.

Трасата на изведениот нафтовод Скопје-Солун минува минува на 3,1km западно од оваа локација и немаат конфликт.

Население

Утврдувањето на концептот на просторната организација, уредувањето и користењето на територијата на Републиката, а во контекст на тоа и стопанската структура, зависи од развојот, структурните промени и просторната дистрибуција на *населението*.

Врз основа на прогноза за бројот, структурата, темпото на растежот, критериумите за разместување и подвижноста, треба да се покаже просторно-временската компонента на остварување на идната организација и уредување преку демографскиот аспект.

Демографските проекции, кои на планирањето му даваат нова димензија, покажуваат или треба да покажат, како во иднина ќе се формира населението, неговиот работен контингент (работна сила) и домаќинствата и како треба да придонесат кон сестрано согледување на идната состојба на населението како производен дел, потрошувач и управувач - креатор.

Тргнувајќи од определбата дека *популациската политика преку систем на мерки и активности* треба да влијае врз природниот прираст, се оценува дека за обезбедување на плански развој и излез од состојбата на неразвиеност се наметнува водењето активна популациска политика во согласност со можностите на социо-економски развој на Републиката. Во овие рамки треба да се води единствена популациска политика со диференциран пристап и мерки по одделни подрачја, со цел да се постигне *оптимализација во користењето на просторот и ресурсите*, хуманизација на условите за семејниот и општествениот живот на населението, намалување на миграциите, како и создавање на услови за порамномерен регионален развој на Републиката.

Како демографска рамка, населението е значајна категорија која треба да се има во предвид при апроксимацијата на потенцијалните работни ресурси и потенцијалните потрошувачи и корисници на сите видови услуги.

Урбанизација и мрежа на населби

Урбанизацијата како сложен, динамичен процес треба да претставува основна рамка и влијателен фактор во насочувањето на долгорочниот просторен развој на Република Северна Македонија.

Иницијативата за изградба на далновод во КО Тремник, Општина Неготино, КО Пржденo, КО Бистренци, Општина Демир Капија, ќе предизвика позитивни импулси и ефекти врз целото непосредно окружување од аспект на повисока организација, инфраструктурна опременост и уреденост на просторот, доколку е базирана врз принципите на одржлив развој и се одликува со максимално почитување и вградување на нормативите и стандарди за заштита на животната средина.

Изградбата на водот ќе обезбеди поквалитетни услуги за снабдување на домаќинствата со електрична енергија во овој дел на Р. Северна Македонија.

Насоките на Просторниот план се залагаат за:

- зголемено ниво на функционална и комунална опременост и планско уредување на селските населби, подобрување на локалната инфраструктура и **ефикасна комуникациска поврзаност со центрите од повисоко ниво**;
- создадавање на услови за рехабилитација и афирмирање на руралниот начин на живеење преку **инфраструктурно екипирање** на селските населби и ефикасно сообраќајно и **комуникациско** поврзување.

Домување

Во планските определби и насоки на Просторниот план од аспект на организација на домувањето како една од основните функции на населбите, е применета концепцијата на полицентричен развој која го третира домувањето како посебен тип на развоен ресурс, што е особено битно за неразвиените подрачја како нови жаришта на развојот. Суштината на овој пристап е што најмобилен елемент станува технологијата, а не работната сила.

Во тој контекст оваа иницијатива за **изградба на далновод во КО Тремник, Општина Неготино, КО Пржденo, КО Бистренци, Општина Демир Капија,** е во функција на обезбедување поквалитетни услуги за снабдување на домаќинствата со електрична енергија во овој дел на Р. Северна Македонија, со **што се овозможува квалитативно и квантитативно подигнување на комуналната опременост на станот како негова основна клетка.**

Јавни функции

Организацијата на **јавните функции** е директно поврзана со планирањето и уредувањето на населбите и зависи од типот на населбата, нејзиното место и улога во хиерархијата на населбите и соодветното ниво на централитет.

Иницијативата за **изградба на далновод во КО Тремник, Општина Неготино, КО Пржденo, КО Бистренци, Општина Демир Капија**, е надвор од урбаниот опфат на населбите, така што нема препораки и обврски за организација на јавни функции (локации со намена образование, култура, здравство и спорт и рекреација), што значи дека се исклучени можностите за било каков конфликт помеѓу два типа на функции.

Индустрија

Развојот и просторната разместеност на *индустријата* претставува значаен фактор и движечка сила за поттикнување на развојот на вкупната економија и модернизација на другите области од економскиот и општественио живот. Ефикасното и успешно спроведување на насоките и определбите за поттикнување на развојот на индустриските дејности и нивно рационално разместување во просторот ги детерминираат позитивните промени и во другите сегменти на економијата: пораст на вработеноста, зголемување на бруто домашниот производ, подобрување на животниот стандард и др.

Со планскиот и организиран начин на ширење на инфраструктурата и создавањето на други погодни услови за локација на производни капацитети во просторот околу општинските центри и во поширокиот рурален простор, се обезбедуваат основи врз кои може да се очекува остварување на просторна разместеност на индустријата, преку моделот на концентрираната дисперзија.

Во планскиот период, индустриското производство се очекува да биде застапено во сите општини и да остварува растеж кој ќе придонесе за зголемување на вработувањето, подобрување на условите за живеење на граѓаните на поширокиот простор на земјата.

Реализација на документацијата за изградба на 35kV далновод во КО Тремник, Општина Неготино, КО Пржденo, КО Бистренци, Општина Демир Капија, ќе биде во функција на унапредување на енергетскиот сектор.

Сообраќај и врски

Комуникациската мрежа на Република Северна Македонија, сочинета од повеќе комуникациски потсистеми, е етаблирана преку *системот за сообраќај и врски* врз чија основа, помеѓу другото, се темели и организацијата на просторот на државата. Комуникациските системи во Републиката, кои се од особено значење за развојот на стопанските активности, се очекува да се подобруваат, унапредуваат и да се развиваат во две насоки на развој на комуникациите:

- екстерното поврзување на државата (стратешки коридори);
- интерното поврзување во државата (регионални и локални потреби).

Основа за *екстерното поврзување* на државата се дефинираните комуникациски коридори согласно меѓународните конвенции и препораки, што воедно се и основа за ориентација кон европските и балканските определби за економски и технолошки комуникации, што е од особено значење за извозот.

Основата за *интерното поврзување* во државата односно планирање и развој на патната мрежа на Државата се базира на категоризација на патиштата, на стратешки дефинирани меѓународни коридори за патен сообраќај, на досега изградената европска патна мрежа-ТЕМ со "Е" ознака на патиштата, на досега изградената магистрална и регионална патна мрежа, како и на определбите од долгорочната стратегија за развој.

Мрежата на патишта *"Е"* ознака што ги дефинира меѓународните коридори за патен сообраќај низ Републиката се: *Е-65, Е-75, Е-850, Е-871.*

Според Просторниот план на Република Македонија, автопатската и магистрална патна мрежа релевантна за предметниот простор е:

- **Е-75** кој се поклопува со магистралниот пат М-1: (СР-Табановце- Куманово-Велес-Богородица-ГР)- Коридор за патен сообраќај во насока север-југ;
- **М-1** - (СР-Табановце-Куманово-Велес-Богородица-ГР.

Врз основа на „Одлуката за категоризација на државните патишта" овој магистрален патен правец се преименува со ознаката:

- **А1** - (Граница со Србија-ГП Табановци-Куманово-Велес-Неготино-Демир Капија-Гевгелија-граница со Грција-ГП Богородица и делница Градско-Прилеп-врска со А3).

Во идната патна мрежа на Републиката, основните патни коридори ќе ги следат веќе традиционалните правци во насока север-југ (коридор 10), односно исток-запад (коридор 8), што се вкрстосуваат во просторот помеѓу градовите: Скопје, Куманово и Велес. На тој начин дел од магистралните патишта во Републиката ќе формираат три основни патни коридори, што треба да се изградат со технички и експлоатациони карактеристики компатибилни со системот на европските автопатишта (ТЕМ):

- **север-југ:** М-1 (Србија - Куманово - Велес - Гевгелија - Грција),
- исток-запад: М-2 и М-4 (Бугарија-Крива Паланка-Куманово-Скопје-Тетово-Струга-Албанија и крак Скопје - Србија).

- исток-запад: М-5 (Бугарија - Делчево - Кочани - Штип - Велес -Прилеп - Битола - Ресен - Охрид- Требеништа - М4 (крак Битола -граница со Грција).

На автопатската и магистралната патна мрежа се надоврзуваат *регионалните патишта*, што заедно со локалните категоризирани патишта ќе ја сочинуваат патната мрежа на Републиката.

Релевантен регионален патен правец за предметната локација, според Просторниот план на Република Македонија, влегува во групата на регионални патишта "РІ" и е со ознака:

- **Р1102** – Скопје (Врска со А2-обиколница Скопје-Катланово-Велес-Неготино-Демир Капија-Гевгелија-(врска со А1).

Динамиката за реализација на мрежата, што ќе овозможи целосно опслужување на Републиката, ќе биде во функција на сообраќајните потреби (очекуваниот обем на сообраќајот), потребите за интеграција во европскиот патен систем, како и економската моќ на државата, а трасите на меѓународните и магистралните патишта, задолжително ќе поминуваат надвор од населените места и се предлага да се решаваат со денивелирано вкрстосување со останатата патна мрежа.

При изработка на планската документација од аспект на безебедноста во Патниот сообраќај, да се почитуваат Законот за јавни патишта, законската регулатива во делот на "заштитната зона на патот" согласно Законот за јавни патишта, како и важечките Законски и подзаконски акти кои ја допираат оваа област.

Железнички сообраќај: Концепцијата за развој на *железничкиот систем* базира на потребата за модернизација и проширување на железницата во целина, како и поврзување на железничката мрежа на Републиката со соодветните мрежи на Република Бугарија и Република Албанија.

Железничката мрежа на Републиката, во планскиот период, треба да ја сочинуваат: магистрални железнички линии од меѓународен карактер, регионални линии и локални линии.

Магистрални железнички линии од меѓународен карактер:

- СР- Табановце-Скопје-Гевгелија-ГР ..... 213,5 km
- СР - Блаце-Скопје ..... 31,7 km
- СР -Кременица-Битола-Велес ..... 145,6 km
- БГ -Крива Паланка-Куманово ..... 84,7 km
- АЛ-Струга-Кичево-Скопје ..... 143,0 km

Покрај постојните врски Табановце и Блаце на север, односно Гевгелија и Кременица на југ, ќе се изврши и соодветно поврзување на исток кон Република Бугарија, односно на запад кон Република Албанија, со што ќе се овозможи целосно интегрирање на македонскиот железнички систем со соодветните системи на соседните држави.

Во планскиот период меѓудругото, се очекува развој на интегралниот транспорт, односно техничко-технолошкото доопремување на Македонските железници за извршување на задачите и за вклучување во меѓународниот сообраќај, што е во согласност со стратегијата на развојот на железничкиот сообраќај и со реалните можности на Државата.

Според Просторниот план на Република Македонија, железничката мрежа релевантна за предметниот простор е во групата на магистрални железнички линии од меѓународен карактер:

- **СР- Табановце-Скопје-Гевгелија-ГР.....213,5 km**

Воздушен сообраќај: Воздушните патишта во Државата се интегрален дел од европската мрежа на воздушни коридори со ширина од 10 наутички милји во кои контролирано се одвиваат прелетите над територијата на државата.

Примарната аеродромска мрежа треба да ја сочинуваат вкупно 4 аеродроми за јавен воздушен сообраќај, и тоа во Скопје, Охрид, Струмица и Битола. Аеродромот во Скопје е оспособен за прием и опрема на интерконтинентални авиони, аеродромот во Охрид е реконструиран во повисока-II категорија, а новите аеродроми што се предвидуваат во Струмица и Битола се предвидени да бидат со доминантна намена за карго транспорт на стоки.

Секундарната аеродромска мрежа се предлага да ја сочинуваат сегашните 5 реконструирани и технички доопремени спортски аеродроми и вкупно 15 аеродроми за стопанска авијација, од кои 7 нови. Покрај тоа треба да се уредат и околу 20 терени за дополнителен развој на воздухопловниот спорт и туризам во согласност со меѓународните прописи за ваков вид на аеродроми.

Радиокомуникациска и кабелска електронско комуникациска мрежа

Радиокомуникациска мрежа е јавна електронска комуникациска мрежа со која се обезбедува емитување, пренос или прием на знаци, сигнали, текст, слики и звуци или други содржини од каква било природа преку радиобранови. Основни елементи на примопредавателниот систем се: антените, антенските столбови, водови, засилувачи и друго.

Јавните електронски комуникациски мрежи треба да се планираат, поставуваат, градат, употребуваат и слично под услови утврдени со Законот за електронските комуникации, прописите донесени врз основа на него, прописите за просторно и урбанистичко планирање и градење, прописите за заштита на животната средина, нормативите, прописите и техничките спецификации содржани во препораките на Европската Унија.

Изложеноста на јавноста на нејонизирачко електромагнетно зрачење со пуштањето во работа на антенски систем не треба да ги надминува вредностите пропишани со Упатството за гранични вредности при изложеност на нејонизирачко зрачење издадено од Меѓународна комисија за заштита од нејонизирачко зрачење (ICNIRP – International Commission on Non-Ionizig Radiation Protection). Агенцијата за електронски комуникации врши контрола со мерење на нејонизирачкото електромагнетно зрачење, со цел да ја утврди усогласеноста на антенските системи со граничните вредности.

Оператори на мобилната телефонија во Републиката се: М-Телеком, А1 Македонија, Телекабел и Лајкамобајл. Тие во своите секојдневни развојни активности вршат:

- Квалитетно мрежно покривање со мобилен сигнал на:
  - региони, општини, населени места,

- подрачја од јавен интерес (културно-историски, спортски, стопански, индустриски, погранични зони и др.),
- сообраќајна и транспортна инфраструктура.

– Подготовка на проекти за развој на мрежата согласно постоечката инфраструктура на теренот.
– Усогласување на развојните планови со одделни институции на државата (министерства, управи и сл.).

Овој регион покриен е со сигнал на мобилна телефонија на мобилните оператори.

Кабелска електронска комуникациска мрежа - се користи за дистрибуција на јавни електронски комуникациски услуги до крајниот корисник. Пристапниот дел на мрежата е изграден од кабли (од бакарни парици, коаксијални, хибридни коаксијално-оптички и/или оптички) и придружни дистрибутивни и изводни точки: канали, цевки, кабелски окна/шахти, надворешни ормари и др.

Јавната кабелска електронска комуникациска мрежа и придружните средства треба да се планираат, проектираат, поставуваат и градат на начин кој нема да ја попречува работата на другите електронски комуникациски мрежи и придружни средства, како ни обезбедувањето на другите електронски комуникациски услуги.

Изградбата на јавните електронски комуникациски мрежи и придружни средства треба да обезбеди:

– заштита на човековото здравје и безбедност,
– заштита на работната и животната средина,
– заштита на просторот од непотребни интервенции,
– заштита на инфраструктурата на изградените јавни електронски комуникациски мрежи,
– унапредување на развојот и поттикнување на инвестиции во јавните електронски комуникациски мрежи со воведување на нови технологии и услуги, а особено со воведување на следни генерации на јавни електронски комуникациски мрежи.

АД "Македонски Телекомуникации" и останатите оператори за своите корисници обезбедуваат широк опсег на услуги како што се: говорни услуги (вклучувајќи услуги со додадена вредност), услуги за пренос на податоци, пристап до Интернет, мобилни комуникациони услуги, јавни говорници и др. Комуникациските услуги се обезбедуваат врз основа на добро воспоставената електронска комуникациска мрежа со примена на најсовремени технологии.

Телефонските корисници во ова подрачје во електронско комуникацискиот сообраќај приклучени се преку телефонската централа во Демир Капија.

Операторите на јавна кабелска електронска комуникациска мрежа треба да обезбедат можност за широкопојасен пристап до услуги (broadband) со големи брзини на: 100% од домаќинствата покриени со мрежата на операторот со можност за пристап до јавната комуникациска мрежа со брзина на пренос од 30 Mbps и најмалку 50% од домаќинствата покриени со мрежата на операторот со можност за пристап до јавната комуникациска мрежа со брзина на пренос од 100 Mbps.

За новопредвидените градби, изградената електронска комуникациска инфраструктура за пренос со големи брзини треба да им овозможи на сите

корисници слободен избор на оператор, а на сите оператори пристап до градбите под еднакви и недискриминаторски услови.

Заштита на животната средина

Анализата на влијанијата врз животната средина, како превентива, има за цел да ги идентификува можните проблеми, да ги рационализира трошоците и да направи оптимален избор на мерките за заштита на животната средина. За разлика од "пасивниот" пристап, со кој се применуваат заштитни мерки по настанатиот проблем, што претставува финансиско оптоварување на производителите, давачите на услуги и општеството во целост, превентивната заштита на животната средина се трансформира во елемент на развој и појдовна основа за глобалното управување со животната средина засновано на принципите на одржливиот развој. Одржувањето на континуитет во следењето на состојбите во медиумите и областите на животната средина, дава претстава за трендот на промени кои настанале во текот на подолг временски период на анализираното подрачје, како основа за планирање и предвидување на промените кои би можело да се очекуваат во животната средина во временската рамка на која се однесува планскиот документ.

Анализите на начинот на изведба, активностите кои би се одвивале на просторот за изградба на 35kV далновод во КО Тремник, Општина Неготино, КО Пржденo, КО Бистренци, Општина Демир Капија и активностите кои би се превземале во насока на одржување во текот на експлоатациониот период, овозможуваат утврдување на изворот на евентуалните негативни влијанија врз животната средина во текот на двете фази.

Во периодот на изградба, земјаните активности ќе бидат главен извор на негативно влијание врз животната средина. Во оваа фаза се вклучени следните активности:

Подготвителни активности: во кои се вбројуваат расчистување на локацијата, отстранување на вегетацијата и подготовка на тлото;

Градежни активности: во кои се вбројуваат земјаните активности (усеци, насипи, ископи или набивање на земјиштето и др.) и истите се однесуваат на сите елементи на изведба.

Во тек на експлоатациониот период, редовните активности и активностите кои се превземаат во интервентни случаи (инспекција, поправки, замена на делови и сл.) би можеле да имаат негативно влијание врз животната средина. Времените објекти (кампови) кои би служеле како место во кое би престојувале работниците во периодот на извршување и спроведување на активностите, исто така претставуваат потенцијален извор на загадување на животната средина.

Влијанија врз животната средина се одразуваат преку специфичните промени што се јавуваат во сите медиуми на животната средина. Промената на условите само во еден медиум може да предизвика промена во сите останати.

Со цел да се обезбеди заштита и унапредување на животната средина на просторот за изградба на 35kV далновод во КО Тремник, Општина Неготино, КО Пржденo, КО Бистренци, Општина Демир Капија, потребно е да се почитуваат

одредбите пропишани во законската регулатива од областа на заштита на животната средина и подзаконските акти донесени врз нивна основа.

При реализација на предвидените активности на терен да се внимава да не дојде до искористување на земјиштето на начин и обем со кој би се загрозиле неговите природни вредности. Потенцијалната ерозија на земјиштето треба да се спречи со што е можно побрзо завршување на земјените работи и ископувања и нивно покривање со вегетација. Озеленување на површините во непосредна близина на трасата (со автохтони видови), со цел да се добие разновиден и богат пејзаж во една просторно - естетска и функционална целина.

Да се превземат активности за намалување на бучавата и вибрациите од опремата, со цел да се избегнат негативните ефекти од бучавата и да се почитуваат пропишаните гранични вредности за дозволено ниво на бучава во животната средина.

Помошните и пратечките градежни објекти (магацински објекти за материјали, алати и гориво, и други помошни објекти), кои ќе се користат во фазата на поставување, треба да бидат лоцирани на поголеми растојанија од коритата на водотеците и површините под шуми, квалитетни земјоделски површини, населени места и заштитено и предложено за заштита природно наследство.

Да се следи и контролира присуството на загадувачки материи во воздухот со цел да се одржи квалитетот на воздухот во граници на дозволените нивоа на емисии.

Да се спроведе организирано управување со отпадот со цел да се минимизира негативното влијание врз животната средина, животот и здравјето на луѓето. Создавачот и/или поседувачот на отпадни материи и емисии ги сноси сите трошоци за санација на евентуално предизвиканите нарушувања во животната средина.

Да се избегне губење, модификација и фрагментација на живеалиштата и прекумерно искористување на природните богатства, со цел да се намалат или целосно елиминираат негативните последици врз стабилноста на екосистемите.

Заштита на природното наследство

Од областа на **заштита на природата** *(природното наследство, природните реткости и биолошката и пределската разновидност)*, документацијата за предметниот простор треба да се усогласи со Просторниот план на Република Македонија, врз основа на режимот за заштита, ќе се организира распоред на активности и изградба на објекти кои ќе се усогласат со барањата кои ги поставува одржливото користење на природата и современиот третман на заштитата.

Особено внимание при заштита на природата, треба да се посвети на начинот, видот и обемот на изградбата што се предвидува во заштитените простори за да се одбегнат или да се надминат судирите и колизиите со инкомпатибилните функции. За таа цел е неопходно почитување на следните принципи:

- Оптимална заштита на просторите со исклучителна вредност;
- Зачувување и обновување на постојната биолошка и пределска разновидност во состојба на природна рамнотежа;

- Обезбедување на одржливо користење на природното наследство во интерес на сегашниот и идниот развој, без значително оштетување на деловите на природата и со што помали нарушувања на природната рамнотежа;
- Спречување на штетните активности на физички и правни лица и нарушувања во природата како последица на технолошкиот развој и извршување на дејности, односно обезбедување на што поповолни услови за заштита и развој на природата;
- Рационална изградба на инфраструктурата;
- Концентрација и ограничување на изградбата;
- Правилен избор на соодветна локација.

Согласно законската регулатива од областа на заштита на природата и подзаконските акти донесени врз нивна основа, потребно е внесување на мерки за заштита на природата при планирањето и уредувањето на просторот и истите треба строго да се почитуваат.

Согласно Студијата за заштита на природното наследство, изработена за потребите на Просторниот план на Република Македонија, на просторот за изградба на 35kV далновод во КО Тремник, Општина Неготино, КО Пржденo, КО Бистренци, Општина Демир Капија, нема регистрирано ниту евидентирано природно наследство.

Предметниот простор се наоѓа на територијата на подрачјето "Корешница", коешто согласно Предлог-Репрезентативната мрежа на заштитени подрачја, изработена во рамките на проектната активност *Ref. RFP 79/2009 "Развој на репрезентативна мрежа на заштитени подрачја"* **од** Проектот 00058373-PIMS 3728 *„Зајакнување на еколошката, институционалната и финансиската одржливост на системот на заштитени подрачја во Република Македонија"*, **технички и финансиски подржана од Програмата за развој на Обединетите нации – UNDP и Глобалниот Еколошки Фонд – GEF е предложено за заштита од како подрачје значајно за зачувување/управување со одредени видови флора и фауна или заштита на пределските карактеристики. За овие подрачја не се предлага нивно прогласување во некоја од шесте категории на заштита, туку соодветни мерки за заштита на видовите.**

При изработката на документацијата да се испита дали предметната локација се наоѓа во подрачје на значаен видов биодиверзитет и соодветно на добиените податоци да се превземат мерки за заштита.

Доколку при изработка на документацијата за предметниот простор или при уредување на просторот се дојде до одредени нови сознанија за природно наследство кое би можело да биде загрозено со урбанизацијата на овој простор, потребно е да се предвидат мерки за заштита на природното наследство:

- Утврдување на границите и означување на сите објекти кои би можеле да бидат предложени и прогласени како природно наследство;
- Забрана за вршење на какви било стопански активности кои не се во согласност со целите и мерките за заштита утврдени со правниот акт за прогласување на природното добро или Просторниот план за подрачје со специјална намена;

- Магистралната и останатата инфраструктура (надземна и подземна) да се води надвор од објектите со природни вредности, а при помали зафати потребно е нејзино естетско вклопување во природниот пејзаж;
- Воспоставување на мониторинг, перманентна контрола и надзор на објектите со природни вредности и преземање на стручни и управни постапки за санирање на негативните појави;
- Воспоставување на стручна соработка со соодветни институции во окружувањето;
- Почитување на начелата за заштита на природата согласно Законот за заштита на природата.

Заштита на културно наследство

Во своето милениумско постоење, човековата цивилизација од праисторијата до денес, на територијата на нашата држава, оставила значајни траги од вонредни културни, историски и уметнички вредности кои го потврдуваат постоењето, континуитетот и идентитетот на македонскиот народ на овие простори.

Просторниот аспект на недвижното културно наследство е предмет на анализа во корелација со долгорочната стратегија на економски, општествен и просторен развој, односно стратегија за зачувување и заштита на тоа наследство во услови на пазарно стопанство.

Републичкиот завод за заштита на спомениците на културата, за потребите на Просторниот план на Републиката, изготви Експертен елаборат за заштита на недвижното културно наследство во кој е даден Инвентар на недвижното културно наследство од посебно значење.

Инвентарот содржи список на регистрирани и евидентирани недвижни културни добра, што подразбира список на недвижните предмети со утврдено својство споменик на културата, односно на недвижните предмети за кои основано се претпоставува дека имаат споменично својство. Тоа се: археолошки локалитети, цркви, манастири, џамии, бањи, безистени, кули, саат кули, турбиња, мавзолеи, конаци, мостови, згради, куќи, стари чаршии, стари градски јадра и други споменици со нивните имиња, локации, блиските населени места, период на настанување и општините во кои се наоѓаат спомениците.

Согласно постоечката законска регулатива, видови на недвижно културно наследство се: споменици, споменични целини и културни предели.

На подрачјето на катастарската општина Тремник која е предмет на анализа има евидентирани недвижни споменици на културата (Експертен елаборат):

1. *Археолошки локалитет Анска Чешма, Тремник, римски период;*
2. *Археолошки локалитет Белугурија, Тремник, римски период;*
3. *Археолошки локалитет Бишкарник, Тремник, доцноантички пеирод;*
4. *Археолошки локалитет Бунарје, Тремник, доцноримски период;*
5. *Археолошки локалитет Градиште Чаири, Тремник, бронзен и доцноантички период;*
6. *Археолошки локалитет Изворјата, Тремник, доцноантички период;*
7. *Археолошки локалитет Јака Чешма-Црквар, Тремник, од 2 до 4 век и среден век;*

8. *Археолошки локалитет Лесково Чешмиче, Тремник, доцноримски и среден век;*
9. *Археолошки локалитет Пеливанова Страна, Тремник, доцноантички период;*
10. *Археолошки локалитет романов Гроб, Тремник, римски период;*
11. *Археолошки локалитет Студена Чешма, Тремник, римски период;*
12. *Археолошки локалитет Чајковец-Чајков Камен, Тремник, рисмки период;*
13. *Археолошки локалитет Шесте Куќи, Тремник, железно време*
14. *Спомен гробница, Тремник, 20 век.*

На подрачјето на катастарската општина Прждево има евидентирани недвижни споменици на културата (Експертен елаборат):

1. *Археолошки локалитет "Богаташина Глава", Прждево, железно време;*
2. *Археолошки локалитет "Ждребица", Прждево, архајски период;*
3. *Археолошки локалитет "Илинци-Сврача", Прждево, римски период;*
4. *Археолошки локалитет "Коњот", Прждево, доцноантички период;*
5. *Археолошки локалитет "Попот", Прждево, доцноантички период;*
6. *Археолошки локалитет "Слатина", Прждево, среден век;*
7. *Археолошки локалитет "Чифлик", Прждево, римски период;*
8. *Црква Св.Атанасие, Прждево 1858 год.*

На подрачјето на катастарската општина Бистренци има евидентирани недвижни споменици на културата (Експертен елаборат):

1. *Археолошки локалитет "Велува", Бистренци, доцноримски период;*
2. *Археолошки локалитет "Дубљани", Бистренци, од хеленистички до доцноримски период;*
3. *Археолошки локалитет "Корминиш",Бистренци, римски период;*
4. *Археолошки локалитет "Падарница",Бистренци, доцноримски период;*
5. *Археолошки локалитет "Св. Илија",Бистренци,среден век;*

Во Археолошката карта на Република Македонија[1], која ги проучува предисториските и историските слоеви на човековата егзистенција, од најстарите времиња до доцниот среден век, на анализираното подрачје на катастарските општини, евидентирани се следните локалитети:

КО Тремник- *Анска Чешма*, некропола од римското време; *Белогурија*, населба и некропола од римското време; *Бунарје*, градиште од доцноантичкото време;*Градиште*, населба од бронзеното време ; *Јака Чешма-Црквар*, некропола од римското време и средниот век; *Лесково Чешмиче-Камено*, населба од доцноантичкото време; *Романов Гроб*, некрпола од римското време; *Студена Чешма*, населба од римското време; *Црквиште*, старохристијанска црква;*Чаир-Градиште*, утврдена населба и некропола од доцноантичкото време; *Шесте куќи*, некропола од железното време.

КО Прждево: *Богдашна Глава*, градиште од железно време; *Илинци-Сврачка*, населба од римско време; *Слатина*, средновековен сакрален објект.

КО Бистренци– *Дубљани*, населба од римско време; *Корминиш*, некропола од доцноантичко време; *Ораѓе-Св.Петка*, црква со некропола од старохристијанско време; *Рудина*, населба и некропола од римско време.

[1] **МАНУ Скопје, 1996г.**

Според Просторниот план на Р.Македонија, најголем број на цели се однесуваат на третманот и заштитата на културното наследство во плановите од пониско ниво.

При изработка на планска документација од пониско ниво, да се утврди точната позиција на утврдените *локалитети со културно наследство* и во таа смисла да се применат плански мерки за заштита на недвижното наследство:

- задолжителен третман на недвижното културно наследство во процесот на изработката на просторните и урбанистичките планови од пониско ниво заради обезбедување на плански услови за нивна заштита, остварување на нивната културна функција, просторна интеграција и активно користење на спомениците на културата за соодветна намена, во туристичкото стопанство, во малото стопанство и услугите, како и во вкупниот развој на државата;
- планирање на реконструкција, ревитализација и конзервација на најзначајните споменички целини и објекти и организација и уредување на контактниот, околниот споменичен простор заради зачувување на нивната културно - историска димензија и нивна соодветна презентација;
- измена и дополнување на просторните и урбанистичките планови заради усогласување од аспект на заштитата на недвижното културно наследство.

Културното недвижно наследство во просторните и урбанистички планови треба да се третира на начин кој ќе обезбеди негово успешно вклопување во просторното и организационо ткиво на градовите и населените места или пошироките подрачја и потенцирање на неговите градежни, обликовни и естетски вредности.

Туризам и организација на туристички простори

Туризмот и угостителството со својата основна функција-прифаќање, сместување и истовремено задоволување на голем број разновидни барања и желби на туристите, влијае врз вкупната економија и развојот на одредена средина, а исто така има изразено влијание и врз просторот во кој ја извршува својата дејност. Туризмот со своето мултиплицирано влијание во процесот на стопанисување, посредно и непосредно, ги вклучува и другите гранки и дејности во вкупната понуда на туристичкиот пазар. Ова пред сè, се однесува на угостителството, трговијата, сообраќајот, занаетчиството, здравството и на разни други видови услуги. Исто така, преку туризмот се нудат и се продаваат нематеријални вредности, како што се: разни информации, обичаи, фолклор, забава, спортско-рекреативни активности и слично.

Врз основа на комплексно согледаните природни и создадени услови и ресурси по обем, квалитет, распространетост или уникатност, функционалност, атрактивност и степен на активираност, на територијата на Р. Северна Македонија како посебни целини може да се издвојат следните видови на туристички потенцијали: водените површини, планините, бањите, целините и добрата со природно и културно наследство, транзитните туристички правци, градските населби, ловните подрачја и селата.

Согласно со основните долгорочни цели, концептот и критериумите за развој и организација на туристичката понуда, во Републиката се дефинирани вкупно 10 туристички региони со 54 туристички зони.

Предметната локација припаѓа на Средно - Вардарски туристички регион со утврдени 6 туристички зони и 24 туристички локалитети. Низ ова подрачје минува и Транзитниот туристички коридор.

Заштита од воени разурнувања, природни и техничко-технолошки катастрофи

Согласно Просторниот план на Република Македонија, **предметната локација за која се наменети условите за планирање на просторот за изградба на 35kV далновод во КО Тремник, Општина Неготино, КО Пржденo, КО Бистренци, Општина Демир Капија, се наоѓа во индиректно загрозени простори од воени дејства, во простори со висок степен на загрозеност од воени дејства и во простори погодни за слободни територии.**

Индиректно загрозени простори од воени дејства се ридско- планински и субпланински простори, кои се наоѓаат во непосредна близина на просторите со висок степен на загрозеност (самите не се директно изложени на борбени дејства) или во близина на просторите за формирање слободна територија, поради што се погодни за принуден и повремен престој на борбените единици, евакуираното население и др.

Простори со висок степен на загрозеност од воени дејства. Тоа се простори кои во случај на војна би се нашле во зафатот на стратегиските насоки на нападот на агресорот. Истовремено тоа се насоки кои се совпаѓаат со природните комуникациски коридори во кои се сконцентрирани најразвиените физички структури и се со најгуста населеност. Оттука во случај на војна во овие простори може да се очекува висок степен на повредливост на физичките структури, луѓето и материјалните добра.

Простори погодни за слободни територии. Тоа се подрачја кои поради своите природни својства се тешко пристапни на оклопно-механизираните единици, надвор од урбаните агломерации и комуникации и од главните насоки на напаѓање. Овие подрачја поради слабата населеност и недоволната изграденост имаат низок степен на повредливост, заради што се погодни за формирање на слободни територии. Истовремено овие простори, кои заземаат над 50% на територијата на Републиката, заради своите географски, морфолошки и геостратегиски карактеристики се природни одбрамбени бастиони, во кои е можна успешна организација на одбраната.

Согласно со Законот за заштита и спасување, задолжително треба да се применуваат мерките за заштита и спасување кои опфаќаат урбанистичко-технички и хуманитарни мерки.

Согласно со Законот за заштита и спасување, задолжително треба да се применуваат мерките за заштита и спасување кои опфаќаат урбанистичко-технички и хуманитарни мерки. **При изработка на планската документација од областа на заштитата и спасувањето задолжително да се применуваат важечките Законски и подзаконски акти кои ја допираат оваа област, а се применуваат во процесот на планирање и уредување на просторот.**

Сеизмичките појави - земјотресите се доминантни природни непогоди во Државата, кои можат да имаат катастрофални последици врз човекот и природата. Присутни се низ вековите, на десет сеизмички жаришта во земјата или во нејзината поблиска и поширока околина. Земјотресите со умерени магнитуди (M<6,0) можат да предизвикаат сериозни разурнувања, бидејќи традиционално градените објекти, особено во руралните средини, не можат да ги издржат овие земјотреси без значителни оштетувања. Историските податоци покажуваат дека силните земјотреси генерирани на територијата на државата се проследени и со појава на колатерални хазарди (ликвификација, одрони, свлечишта, пукнатини, раседници, померувања), со доминантни одрони и свлечишта, што уште повеќе ги зголемува негативните последици на земјотресите.

Во досегашниот просторен развој на Републиката, природните богатства, географските, морфолошките и другите погодности имале доминантно влијание врз изградбата и уредувањето на нејзината територија, без оглед на присутните сеизмички ризици. Тоа создава конфликтна ситуација во која најголемите градови, најголем број на населението, индустриските капацитети и најзначајните комуникации, како што се коридорите север - југ и исток - запад, се лоцирани во зоните со најголема сеизмичност (интензитет од VII – X степени на МКС -64).

Локацијата за која се наменети условите за планирање на просторот се наоѓа во зона со VIII степени по Меркалиевата скала на очекувани земјотреси.

Намалување на сеизмичкиот ризик може да се изврши со задолжителна примена на нормативно - правна регулатива, со која се уредени постапките, условите и барањата за постигнување на технички конзистентен и економски одржлив степен на сеизмичка заштита, кај изградбата на новите објекти.

Во инвестиционите проекти треба да се разработат мерките за заштита на човекот, материјалните добра и животната средина од природни катастрофи.

Неопходно е перманентно ажурирање на плановите за заштита од елементарни непогоди, кои согласно законските обврски постојат за целата територија на државата, поради присутниот сеизмички хазард, како и изложеноста на други природни катастрофи. Со реализација на наведените приоритети се создаваат реални услови за успешна инженерска превенција и намалување на сеизмичкиот ризик на територијата на целата Држава, односно за ефикасен менаџмент на ефектите и вонредните состојби предизвикани од силните сеизмички сили.

За успешно функционирање *на заштитата од природни и елементарни катастрофи* во процесот на урбанистичко планирање потребно е да се преземат соодветни мерки за *заштита од пожари*, односно евентуалните човечки и материјални загуби да бидат што помали во случај на пожари.

Во однос на диспозицијата на противпожарната заштита, предметната локација во случај на пожар ќе ја опслужуваат противпожарни единици од градот Неготино.

Да се почитуваат одредбите од Законот за пожарникарството, во кои се регулира дејствувањето на територијалните противпожарни единици при гаснењето на големи пожари на целата територија на Републиката.

Во процесот на планирање потребно е да се води сметка за конфигурацијата на теренот, степен на загрозеност од пожари и услови кои им погодуваат на пожарите: климатско-хидролошките услови, ружата на ветрови и слично кои имаат влијание врз загрозеност и заштита од пожари.

Заради поуспешна заштита во урбанистички планови се превземаат низа мерки за отстранување на причините за предизвикување на пожари, спречување на нивното ширење, гаснење и укажување помош при отстранување на последиците предизвикани со пожари, кои се однесуваат на:

- изворите за снабдување со вода, капацитетите на водоводната мрежа и водоводните објекти кои обезбедуваат доволно количество вода за гаснење на пожари;
- оддалеченоста меѓу зоните предвидени за станбени и јавни објекти и зоните предвидени за индустриски објекти и објекти за специјална намена за сместување лесно запаливи течности, гасови и експлозивни материи;
- широчината, носивоста и проточноста на патиштата со кои ќе се овозможи пристап на противпожарни возила до секој објект и нивно маневрирање за време на гаснење на пожарите.

Заштитата од пожари опфаќа мерки и дејности од нормативен, оперативен, организационен, технички, образовно-воспитен и пропаганден карактер, кои се уредени со Законот за заштита и спасување, како и Уредбата за спроведување на заштитата и спасувањето од пожари.

При појава на природни стихии, како што се *поплавите*, секое организирано општество превзема активни и пасивни мерки за организирана одбрана.

Појавата на поплави првенствено е поврзана со природните езера и хидрографската мрежа, но најчестиот вид на поплави и најголемата опасност од нив, сепак, доаѓа од поројните водотеци. Согласно со ова за донесување на брзи, исправни и ефикасни одлуки неопходно е да се располага со:

- однапред разработен план;
- сигурни информации за состојбата во загрозеното подрачје;
- сигурни прогностички информации за очекуваните сосотојби;

Од метеоролошки појави со карактеристики на елементарни непогоди се манифестираат појавата на *град, луѓени ветрови и магли.*

Согласно Просторниот план на Република Македонија, локацијата за изградба на 35kV далновод во КО Тремник, Општина Неготино, КО Пржденo, КО Бистренци, Општина Демир Капија се наоѓа во потенцијална зона на свлечиште.

Свлечиштата, претставуваат доминантен колатерален хазард на кои, територијата на Државата, а со тоа и предметната локација, може да бидат изложени во сеизмички услови. Од геотехнички аспект, овие хазарди се релативно плитки феномени кои настануваат во случај кога динамичката јакост на површинските почвени материјали е надмината, или во случај на пореметување на лабилните стенски блокови и изолирани карпи.

Доколку на предметната локација се потврди веројатноста за настанување на свлечиште, да се предвидат соодветни мерки за заштита согласно законската регулатива

Едно од можните и неопходно потребни превентивни мерки за заштита од техничко - технолошки катастрофи е планирањето, кое преку осознавање и анализа на состојбите и опасностите од можните инциденти, во одржувањето на инсталациите и опремата, треба да создаде прифатлив однос кон животната средина.

Потребна е доследна примена на основните методолошки постапки за планирање и уредување на просторот:

- оценка на состојбите на природните компоненти на животната средина и степенот на загрозеност од појава на технички катастрофи;
- оценка на оптовареноста на просторот со технолошки системи со одредено ниво на ризик;
- анализа на меѓусебната зависност на природните услови и постојните технолошки системи;
- дефинирање на нивото на постојниот ризик при редовна секојдневна работа на технолошките системи и при појавата на инцидентни случаи;
- процена на загрозеноста на луѓето и материјалните добра;
- утврдување на критериумите за избор на оптимална варијанта на заштита врз основа на проценетиот степен на загрозеност.

Со примена на оваа методолошка постапка може де се очекува остварување на следните основни цели за заштита од техничко-технолошки катастрофи:

- максимално усогласување и користење на просторот од аспект на заштита во рамките на просторните можности;
- вградување на мерките на кои се заснова организацијата на заштита и спасување на човечките животи и материјалните добра од техничко-технолошки катастрофи во определувањето на намената на просторот;
- интегрирање на елементите на загрозеноста на прашањата врзани со заштитата на животната средина.

Заради постигнување на целосна заштита на луѓето, материјалните добра и потесната и пошироката животна средина постојат три нивоа на преземање на сигурносни, превентивни мерки:

Прво ниво: ги вклучува сите мерки кои се преземаат во одржувањето на опремата и инсталациите, заради сигурно користење на опасни материјали во технолошките процеси и одбегнување на технолошки катастрофи.

Второ ниво: се однесува на сите мерки кои треба да обезбедат ограничување на емисијата како последица од пожар, експлозија или ослободување на хемикалии, што може да се случи во околности на поголеми индустриски акциденти.

Трето ниво: вклучува мерки кои се преземаат за заштита на животната средина во смисла на ограничување на ефектите од емисија на опасни материи, или последици од пожар и експлозии.

При изработката на плановите од пониско ниво треба да се има предвид следното:

- Потребата од оформување на системот на евиденција и анализа на технолошките акциденти, компатибилен на системот МАРС на Европската унија, како база за евиденција на опасни материјали, присутни во технолошките постројки и можни причини на катастрофи.
- Потребата од предвидување на превентивни мерки од страна на стопанските субјекти за спречување на технолошки катастрофи, базирани врз анализата на однесувањето на исти или слични постројки.
- Изработка на соодветни планови и програми за заштита на населението и едукација и тренинг на персоналот во случај на евентуална техничка катастрофа.

Насоки за потребата од спроведување на Стратегиска оцена на влијанието врз животната средина

Во процесот за проценка на влијанието на плановите, стратегиите и програмите врз животната средина и врз здравјето на луѓето (Стратегиска оцена на влијанието врз животната средина-СОВЖС), покрај проценката на влијанијата се предвидуваат и мерки кои имаат за цел заштита на животната средина од сите можни влијанија и тоа уште во процесот на планирање и донесување одлуки за одредени стратегии, планови и програми, т.е. плански документи. Преку навремено спроведување на постапката за СОВЖС се обезбедува идентификување на потенцијалните позитивни и негативни влијанија од реализацијата на планскиот документ врз животната средина, а исто така се дефинираат и алтернативи и можни мерки за спречување, намалување и ублажување на негативните влијанија врз сите елементи на животната средина.

СОВЖС се подготвува во согласност со националната легислатива и одредбите од друга релевантна меѓународна легислатива, која е инкорпорирана во националната, во форма на законски и подзаконски акти и Конвенции, кои се ратификувани од страна на РСМ со посебни закони.

Целта на СОВЖС постапката е да се процени дали планскиот документ е во согласност со поставените цели за животна средина на национално и меѓународно ниво. Целите на стратегиската оцена на влијанието врз животната средина се прикажани преку статусот на: населението, социо-економски развој, човековото здравје, воздухот, климатските промени, водата, почвата, природното и културното наследство и материјалните добра.

Најдобро е процесот на стратегиска оцена на влијанието на планскиот документ да се одвива паралелно со развојот на планскиот документ, со цел навремено да се земат во предвид целите на животната средина при дефинирање на целите на самиот плански документ.

Постапката за сратегиска оцена на влијанието врз животната средина се спроведува во неколку фази, од кои првата е ***Утврдување на потреба од спроведување на СОВЖС*** (дали планскиот документ ќе има значителни влијанија врз животната средина) согласно со Уредбата за стратегиите, плановите и програмите, вклучувајќи ги и промените на тие стратегии, планови и програми, за кои задолжително се спроведува постапка за оцена на нивното влијание врз животната средина и врз животот и здравјето на луѓето. Оваа фаза претставува

изготвување на Одлуката за спроведување или неспроведување на СОВЖС. Органот кој го подготвува планскиот документ е должен да донесе Одлука за спроведување или Одлука за не спроведување на стратегиска оцена во која се образложени причините за спроведувањето, односно не спроведувањето согласно со критериумите врз основа на кои се определува дали еден плански документ би можел да има значително влијание врз животната средина и врз здравјето на луѓето.

Влијанијата, кои се претпоставува дека може да произлезат со имплементација на документацијата за предметниот простор, може да се разгледуваат од аспект на негативни влијанија и од аспект на идни бенефиции, односно позитивни влијанија, како и генерални мерки за заштита, намалување и ублажување на негативние влијанија се следните:

- Просторот за изградба на 35kV далновод во КО Тремник, Општина Неготино, КО Прждено, КО Бистренци, Општина Демир Капија, во рамките на предвидениот опфат, се очекува да предизвика позитивни импулси и ефекти врз целото непосредно опкружување од аспект на повисока организација, инфраструктурна опременост и уреденост на просторот, социо-економски развој.
- На просторот за изградба на 35kV далновод во КО Тремник, Општина Неготино, КО Прждено, КО Бистренци, Општина Демир Капија, ќе има и негативни влијанија врз животната средина, во текот на подготвителните активности заради реализацијата на земјените работи и употреба на градежна механизација. Влијанијата што ќе се јават во фаза на градба (емисии на штетни материи во воздухот, можни штетни влијанија врз почвата (директни и индиректни), емисии на бучава, отпад и влијанија врз флората и фауната), ќе бидат локални и со ограничен временски рок.
- Анализите на начинот на изведба, активностите кои би се одвивале на просторот за изградба на 35kV далновод во КО Тремник, Општина Неготино, КО Прждено, КО Бистренци, Општина Демир Капија и активностите кои би се превземале во насока на одржување во текот на експлоатациониот период, овозможуваат утврдување на изворот на евентуалните негативни влијанија врз животната средина во текот на двете фази. Мерки за заштита од овие влијанија се наведени во секторската област: заштита на животната средина.
- Неопходно е воспоставување и почитување на ефикасна контрола на користењето и уредувањето на земјиштето и утврдување на нормите и стандардите за градба. Меѓу приоритетните определби на Просторниот план е заштитата на земјоделското земјиште, а особено стриктното ограничување на трансформацијата на земјиштето од I-IV бонитетна класа за неземјоделско користење, како и зачувување на квалитетот и природната плодност на земјиштето.
- Предметниот опфат нема конфликт со постојните планирани енергетски водови, радиокомуникациско кабелски електронско комуникациски мрежи и гасовод и нафтовод.
- На предметниот простор за изградба на 35kV далновод во КО Тремник, Општина Неготино, КО Прждено, КО Бистренци, Општина Демир Капија

нема регистрирано ниту евидентирано природно наследство. Доколку при изработка на планската документација или при уредување на просторот се дојде до одредени сознанија за природно наследство кое би можело да биде загрозено со урбанизацијата на овој простор, потребно е да се предвидат соодветни мерки за заштита на природното наследство согласно со законската регулатива.

- Во делот за заштита на културното наследство, културното наследство е наведено на ниво на катастарска општина, поради што при изработка на документацијата потребно е да се утврди дали на предметната локација има културно наследство и во таа смисла да се применат соодветните плански мерки за заштита на истото и да се постапи во согласност со постоечката законска регулатива.
- За предметниот простор не постои можност за појава на прекугранични влијанија, ниту во фазата на градба, ниту во фазата на експлоатација, поради доволната оддалеченост на предвидениот опфат од границите на Државата.
- Мерки за ублажување на негативните влијанија од евенуални несреќи и хаварии се наведени во секторската област: Заштита од воени разурнувања, природни и техничко-технолошки катастрофи.

При донесувањето на Одлука за спроведување или Одлука за не спроведување на стратегиска оцена за документацијата за предметниот простор за изградба на 35kV далновод во КО Тремник, Општина Неготино, КО Пржденo, КО Бистренци, Општина Демир Капија, задолжително да се земат во предвид претходно наведените забелешки, како и забелешките од секторските области опфатени со Просторниот план на Република Македонија.

Усогласување на планската документација со Просторниот план

Сите активности во просторот треба да се усогласат со насоките на Просторниот план на државата, особено значителните и оние кои се однесуваат на планирањето и изградбата на:

- Државните инфраструктурни системи (патишта, железници, воздушен сообраќај, телекомуникации);
- Енергетските системи, енерговоди и поголеми водостопански системи;
- Градежните објекти важни за Државата;
- Капацитетите на туристичката понуда;
- Стопанските комплекси и оние кои се однесуваат на поголеми концентрации (слободни економски зони);
- Капацитетите за користење на природните ресурси.

Просторните планови на регионите и подрачјата од посебен интерес и урбанистичките планови се усогласуваат со Просторниот план на Републиката, особено во однос на следните елементи:

- Намената и користењето на површините;
- *Мрежата на инфраструктура;*
- Мрежата на населби;
- Заштитата на животната средина.

Насоките на Просторниот план на Републиката во однос на намената и користењето на површините се однесуваат на заложбата при изработката на урбанистичките планови, површините за сите урбани содржини треба да се бараат исклучиво на површини од послаби бонитетни класи (над IV категорија).

Посебни мерки и активности за остварување на рационалното користење и заштита на просторот, како и посебни интереси на просторниот развој се:

- Обезбедување на спроведување на постојните закони и прописи со кои се заштитува просторот, ресурсите и националното богатство и се организира и уредува просторот со цел за вкупен развој.
- Рационално користење на подрачјата за градба и нивно проширување или формирањето на нови врз база на критериумите за изготвување на соодветна планска документација.
- Насоките и критериумите за уредување на просторот надвор од градежните подрачја треба да се утврдат со помош на стручни основи и упатствата од ресорите на земјоделството, водостопанството, шумарството и заштитата на животната средина.

ЗАКЛУЧНИ СОГЛЕДУВАЊА

Условите за планирање на просторот за изградба на 35kV далновод во КО Тремник, Општина Неготино, КО Пржденo, КО Бистренци, Општина Демир Капија.

Должината на планираната траса изнесува 3,8 km.

Планираната траса се граничи со опфат на издадена Дополна на Услови за планирање на просторот со намена површински соларни и фотоволтаични електрани, КО Бистренци, Општина Демир Капија, со тех.број Y14718i.

Предвидената траса на 35kV далновод поминува низ планирана акумулација Демир Капија согласно Просторниот план на Репулика Македонија. Во тек е изработка на Просторен план на Република Северна Македонија, во којшто се потврдува планираната акумулација. **При понатамошна изработка на планско-проектната документација за предметната траса, неопходно е да се почитува законската регулатива од областа и да се земе во предвид планираната акумулација.**

Видот на планската документација да се усогласи со Законот за урбанистичко планирање и Правилникот за урбанистичко планирање.

Условите за планирање треба да претставуваат влезни параметри и насоки при поставување на планските концепции и решенија во сите области релевантни за планирањето на просторот, обработени во согласност со Просторниот план на Република Македонија.

При изработка на документацијата треба да се земат во предвид горенаведените забелешки и следните поединечни заклучни согледувања од секторските области опфатени со Просторниот план на Република Македонија.

Економски основи на просторниот развој

- **Според определбите на Просторниот план, идниот развој и разместеност на производните и услужни дејности треба да базира на одржливост на економијата применувајќи ги законитостите на пазарната економија и релевантната законска регулатива од областа на заштитата на животната средина, особено превенција и спречување на негативните влијанија на економските активности врз животната и работна средина.**
- **Изградбата на 35kV далновод во КО Тремник, Општина Неготино, КО Пржденo, КО Бистренци, Општина Демир Капија ќе биде во функција на развој на енергетскиот сектор.**
- **Една од планските определби утврдени со Просторниот план на Република Македонија е рационално користење на земјиштето заради што е неопходно пред започнување на сите активности да се утврди економската и општествена оправданост за зафаќање на предложената површина на планскиот опфат.**

Користење и заштита на земјоделско земјиште

- Согласно Просторниот план на Република Македонија просторот на Републиката е поделен во **6 земјоделско стопански реони и 54 микрореони.**

Предметната локација припаѓа на Медитерански или Повардарски земјоделско стопански реон поделен на Јужно медитерански со 2 микрореони и Централно-медитерански со 10 микрореони.

- При изработка на планската документација, неопходно е воспоставување и почитување на ефикасна контрола на користењето и уредување на нормите и стандарди за градба. Меѓу приоритетните определби на Просторниот план е заштитата на земјоделското земјиште, а особено стриктното ограничување на трансформацијата на земјиштето од I-IV бонитетна класа за неземјоделско користење, како и зачувување на квалитетот и природната плодност на земјиштето.

Водостопанство и водостопанска инфраструктура

- За наводнување на обработливите површини во ВП „Среден Вардар" изградени се системи за наводнување кои покриваат површина од 4390 ha, а има можности за наводнување на уште 15203 ha. При изработката на документацијата да се утврди местоположбата на постоечката и планираната инфраструктура за наводнување и соодветно на тоа да се предвидат мерки за нејзина заштита и непречено функционирање.
- Трасата на далноводот поминува преку река Вардар за која при изработката на документацијата треба да се предвиди заштита на речното корито, со цел да се избегнат несакани последици при појава на големи води.

Енергетика и енергетска инфраструктура

- **Локацијата за изградба на 35kV далновод во КО Тремник, Општина Неготино, КО Прждево, КО Бистренци, Општина Демир Капија нема конфликт со постојните и планирани енергетски водови.**
- За електроенергетските корисници потребно е да се обезбеди сигурно и непрекинато снабдување со електрична енергија со напон кој ќе биде во дозволените граници.

Урбанизација и мрежа на населби

- **Иницијативата за изградба на далновод во КО Тремник, Општина Неготино, КО Прждево, КО Бистренци, Општина Демир Капија, ќе предизвика позитивни импулси и ефекти врз целото непосредно окружување од аспект на повисока организација, инфраструктурна опременост и уреденост на просторот, доколку е базирана врз принципите на одржлив развој и се одликува со максимално почитување и вградување на нормативите и стандарди за заштита на животната средина.**
- **Изградбата на водот ќе обезбеди поквалитетни услуги за снабдување на домаќинствата со електрична енергија во овој дел на Р. Северна Македонија.**

Домување

- **Иницијативата за изградба на далновод во КО Тремник, Општина Неготино, КО Прждево, КО Бистренци, Општина Демир Капија, е во функција на обезбедување поквалитетни услуги за снабдување на домаќинствата со**

електрична енергија во овој дел на Р. Северна Македонија, со што се овозможува квалитативно и квантитативно подигнување на комуналната опременост на станот како негова основна клетка.

Јавни функции

- **Иницијативата за изградба на далновод во КО Тремник, Општина Неготино, КО Прждево, КО Бистренци, Општина Демир Капија, е надвор од урбаниот опфат на населбите, така што нема препораки и обврски за организација на јавни функции (локации со намена образование, култура, здравство и спорт и рекреација), што значи дека се исклучени можностите за било каков конфликт помеѓу два типа на функции.**

Индустрија

- *Со планскиот и организиран начин на ширење на инфраструктурата и* создавањето на други погодни услови за локација на производни капацитети во просторот околу општинските центри и во поширокиот рурален простор, се обезбедуваат основи врз кои може да се очекува да се остварува просторната разместеност на индустријата, преку моделот на концентрираната дисперзија.
- **Реализација на документацијата со намена 35kV далновод во КО Тремник, Општина Неготино, КО Прждево, КО Бистренци, Општина Демир Капија, ќе биде во функција на унапредување на енергетскиот сектор.**

Сообраќајна инфраструктура

- **Според Просторниот план на Република Македонија автопатската и магистрална патна мрежа релевантна за предметниот простор е:**
  А1 - (Граница со Србија-ГП Табановци-Куманово-Велес-Неготино-Демир Капија-Гевгелија-граница со Грција-ГП Богородица и делница Градско-Прилеп-врска со А3).
- **Релевантен регионален патен правец за предметната локација влегува во групата на регионални патишта "Р1" и е со ознака:**
  Р1102 – Скопје (Врска со А2-обиколница Скопје-Катланово-Велес-Неготино-Демир Капија-Гевгелија-(врска со А1).
- **При изработка на планската документација од аспект на безебедноста во Патниот сообраќај, да се почитуваат Законот за јавни патишта, законската регулатива во делот на "заштитната зона на патот" согласно Законот за јавни патишта, како и важечките Законски и подзаконски акти кои ја допираат оваа област.**

Радиокомуникациска и кабелска електронско комуникациска мрежа

- **Трасата за изградба на 35kV далновод во КО Тремник, Општина Неготино, КО Прждево, КО Бистренци, Општина Демир Капија, нема конфликт со постојните и планирани радиокомуникациски и кабелски електронско комуникациски мрежи.**
- Преку кабелските електронски комуникациски мрежи, на крајните корисници треба да им се обезбеди сигурен пренос на јавни електронски комуникациски

услуги со задоволување на одредени општи и посебни услови за квалитет, во согласност со Законот за електронските комуникации и препораките за обезбедување на одредено ниво на квалитет на пренос.

Заштита на животна средина

- **Со цел да се обезбеди заштита и унапредување на животната средина на просторот за изградба на 35kV далновод во КО Тремник, Општина Неготино, КО Пржденo, КО Бистренци, Општина Демир Капија, потребно е да се почитуваат одредбите пропишани во законската регулатива од областа на заштита на животната средина и подзаконските акти донесени врз нивна основа.**
- Да се внимава да не дојде до искористување на земјиштето на начин и обем со кој би се загрозиле неговите природни вредности.
- Потенцијалната ерозија на земјиштето треба да се спречи со што е можно побрзо завршување на земјените активности, покривање на околниот терен со вегетација и оградувања на нагибите.
- Озеленување на површините во непосредна близина на трасата (со автохтони видови), со цел да се добие разновиден и богат пејзаж во една просторно - естетска и функционална целина.
- Да се превземат активности за намалување на бучавата и вибрациите од опремата, со цел да се избегнат негативните ефекти од бучавата и да се почитуваат пропишаните гранични вредности за дозволено ниво на бучава во животната средина.
- Помошните и пратечките градежни објекти (магацински објекти за материјали, алати и гориво, и други помошни објекти), кои ќе се користат во фазата на поставување, треба да бидат лоцирани на поголеми растојанија од коритата на водотеците и површините под шуми, квалитетни земјоделски површини, населени места и заштитено и предложено за заштита природно наследство.
- Да се следи и контролира присуството на загадувачки материи во воздухот со цел да се одржи квалитетот на воздухот во граници на дозволените нивоа на емисии.
- Организирано управување со отпадот со цел да се минимизира негативното влијание врз животната средина, животот и здравјето на луѓето.
- Создавачот и/или поседувачот на отпадни материи и емисии ги сноси сите трошоци за санација на евентуално предизвиканите нарушувања во животната средина.

Заштита на природното наследство

- **Согласно Студијата за заштита на природното наследство, изработена за потребите на Просторниот план на Република Македонија на просторот за изградба на 35kV далновод во КО Тремник, Општина Неготино, КО Пржденo, КО Бистренци, Општина Демир Капија, нема регистрирано ниту евидентирано природно наследство.**
- Доколку при изработка на документацијата за предметниот простор или при уредување на просторот се дојде до одредени нови сознанија за природно наследство кое би можело да биде загрозено со урбанизацијата на овој простор,

потребно е да се предвидат соодветни мерки за заштита на природното наследство согласно Законот за заштита на природата.

Заштита на културно наследство

- Согласно податоците од Експертниот елаборат за заштита на културното наследство и Археолошката карта на Република Македонија[2], на подрачјето на катастарските општини Тремник, Прждено и Бистренци има евидентирани недвижни споменици на културата и археолошки локалитети.
- При изработка на планска документација од пониско ниво да се утврди точната локација на евидентираното и регистрираното културно наследство и во таа смисла да се применат соодветните плански мерки за заштита на истото.
- Доколку при изведување на земјаните работи се наиде на археолошки артефакти, односно дојде до откривање на материјални остатоци со културно-историска вредност, потребно е да се постапи во согласност со постоечката законска регулатива, Законот за заштита културното наследство и важечките законски и подзаконски акти кои ја допираат оваа област, односно веднаш да се запре со отпочнатите градежни активности и да се извести надлежната институција за заштита на културното наследство.

Туризам и организација на туристички простори

- Предметната локација за која што се наменети Условите за планирање, припаѓа на **Средно - Вардарски туристички регион со утврдени 6 туристички зони и 24 туристички локалитети. Низ ова подрачје минува и Транзитниот туристички коридор.**
- **Согласно поставките на Концептот и критериумите за развој и организација на туристичката дејност, за непречен развој на вкупната туристичка понуда на ова подрачје, се препорачува, при идната организација на стопанските дејности да се почитуваат критериумите за заштита и одржлив економски развој.**

Заштита од воени разурнувања, природни и техничко-технолошки катастрофи

- **Локацијата за која се наменети условите за планирање на просторот со намена 35kV далновод во КО Тремник, Општина Неготино, КО Прждено, КО Бистренци, Општина Демир Капија се наоѓа во индиректно загрозени простори од воени дејства, во простори со висок степен на загрозеност од воени дејства и во простори погодни за слободни територии** . Според тоа во согласност со Законот за заштита и спасување, задолжително треба да се применуваат мерките за заштита и спасување.
- Задолжителна примена на мерки за заштита од пожар.
- **Согласно Просторниот план на Република Македонија, локацијата со намена 35kV далновод во КО Тремник, Општина Неготино, КО Прждено, КО Бистренци, Општина Демир Капија се наоѓа во потенцијална зона на свлечиште. Доколку на предметната локација се потврди веројатноста за**

[2] МАНУ Скопје, 1996г.

настанување на свлечишта, да се предвидат соодветни мерки за заштита согласно законската регулатива.

- **Анализираниот простор се наоѓа во подрачје каде се можни потреси со јачина до VIII степени по МКС**, што наметнува задолжителна примена на нормативно- правна регулатива, со која се уредени постапките, условите и барањата за постигнување на технички конзистентен и економски одржлив степен на сеизмичка заштита, кај изградбата на новите објекти.

Насоки за потребата од спроведување на Стратегиска оцена на влијанието врз животната средина

- **При донесувањето на Одлука за спроведување или Одлука за не спроведување на стратегиска оцена за документацијата за предметниот простор за изградба на 35kV далновод во КО Тремник, Општина Неготино, КО Прждево, КО Бистренци, Општина Демир Капија, задолжително да се земат во предвид насоките за потреба од спроведување на Стратегиска оцена на влијанието врз животната средина, како и забелешките и заклучоците од секторските области опфатени со Просторниот план на Република Македонија.**

ИЗВОД ОД ПРОСТОРЕН ПЛАН НА РЕПУБЛИКА МАКЕДОНИЈА
2002 - 2020

МИНИСТЕРСТВО ЗА ЖИВОТНА СРЕДИНА И ПРОСТОРНО ПЛАНИРАЊЕ

АГЕНЦИЈА ЗА ПЛАНИРАЊЕ НА ПРОСТОРОТ

Сектор:
Синтезни карти

Тема:
Биланс на намена на површините

Користење на земјиштето

Карта бр. 20

Легенда:

- шуми и шумско земјиште
- земјоделско земјиште
- наводнувани површини
- високопланински пасишта
- акумулации
- зони за експлоат. на минерали
- туристички простори
- транзитни коридори
- туристички центри
- автопат
- магистрален пат
- регионален пат
- железничка мрежа
- воздухопловно пристаниште

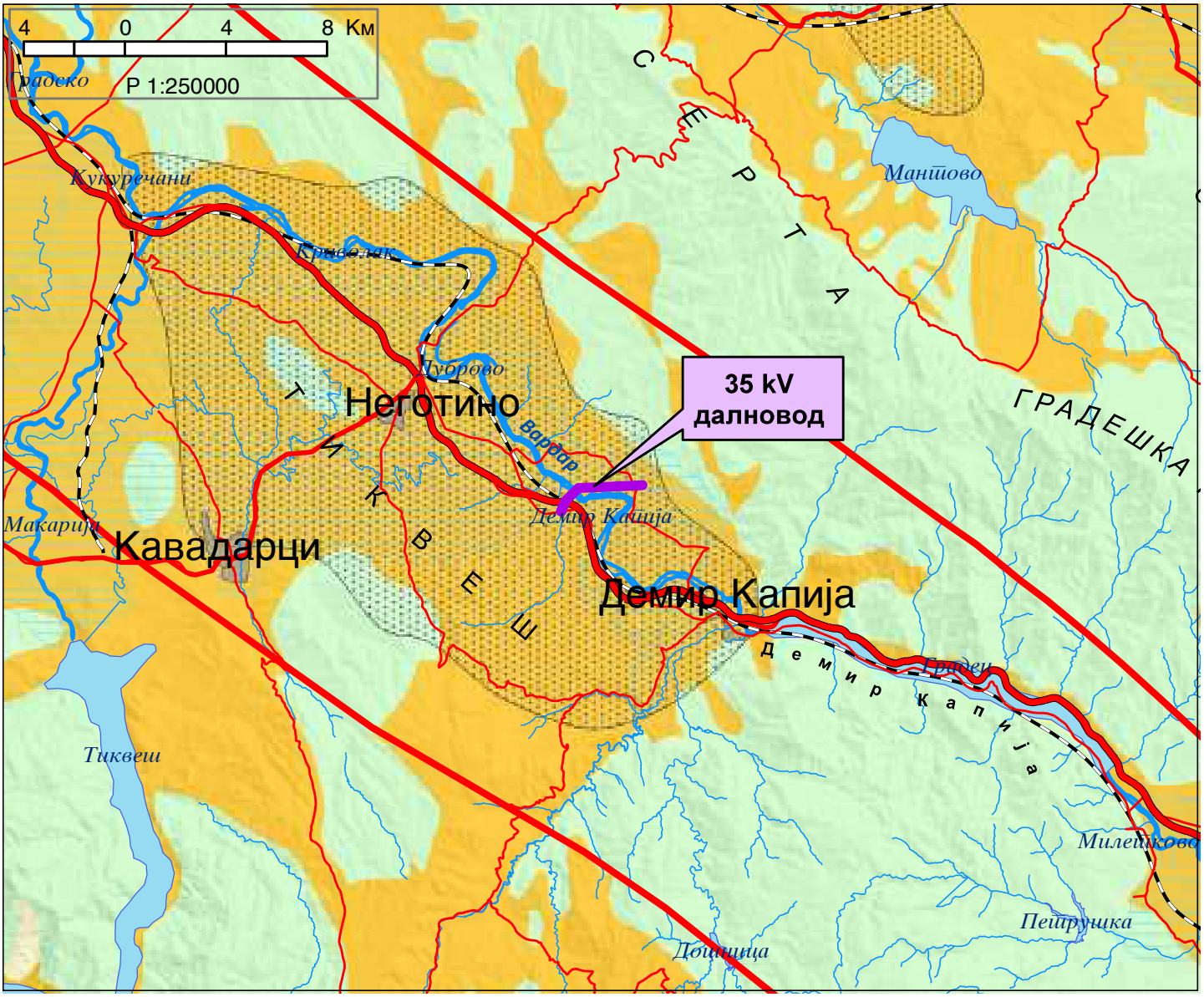

ИЗВОД ОД ПРОСТОРЕН ПЛАН НА РЕПУБЛИКА МАКЕДОНИЈА
2002 - 2020

МИНИСТЕРСТВО ЗА ЖИВОТНА СРЕДИНА И ПРОСТОРНО ПЛАНИРАЊЕ

АГЕНЦИЈА ЗА ПЛАНИРАЊЕ НА ПРОСТОРОТ

Сектор:
Синтезни карти

Тема:
Просторно-функционална организација

Систем на населби и сообраќајна мрежа

Карта бр. 22

Легенда:

- Центар на макрорегион
- Центар на микрорегион
- Центри на просторно-функционални единици
- Управа
- Просторно-функц. единици
- Граници на влијанија на макрорегион. центри
- Општински центар

Образование
- Средно
- Вишо
- Високо

Здравствена заштита
- 2 Секундарна
- 3 Терцијална

Оски на развој
- источна
- јужна
- север-југ
- северна
- западна

- Слободна економ.зона
- Автопат
- Магистрален пат
- Регионален пат
- Железничка мрежа
- Воздухоплов. пристан.
- Стопански аеродром
- Спортски аеродром

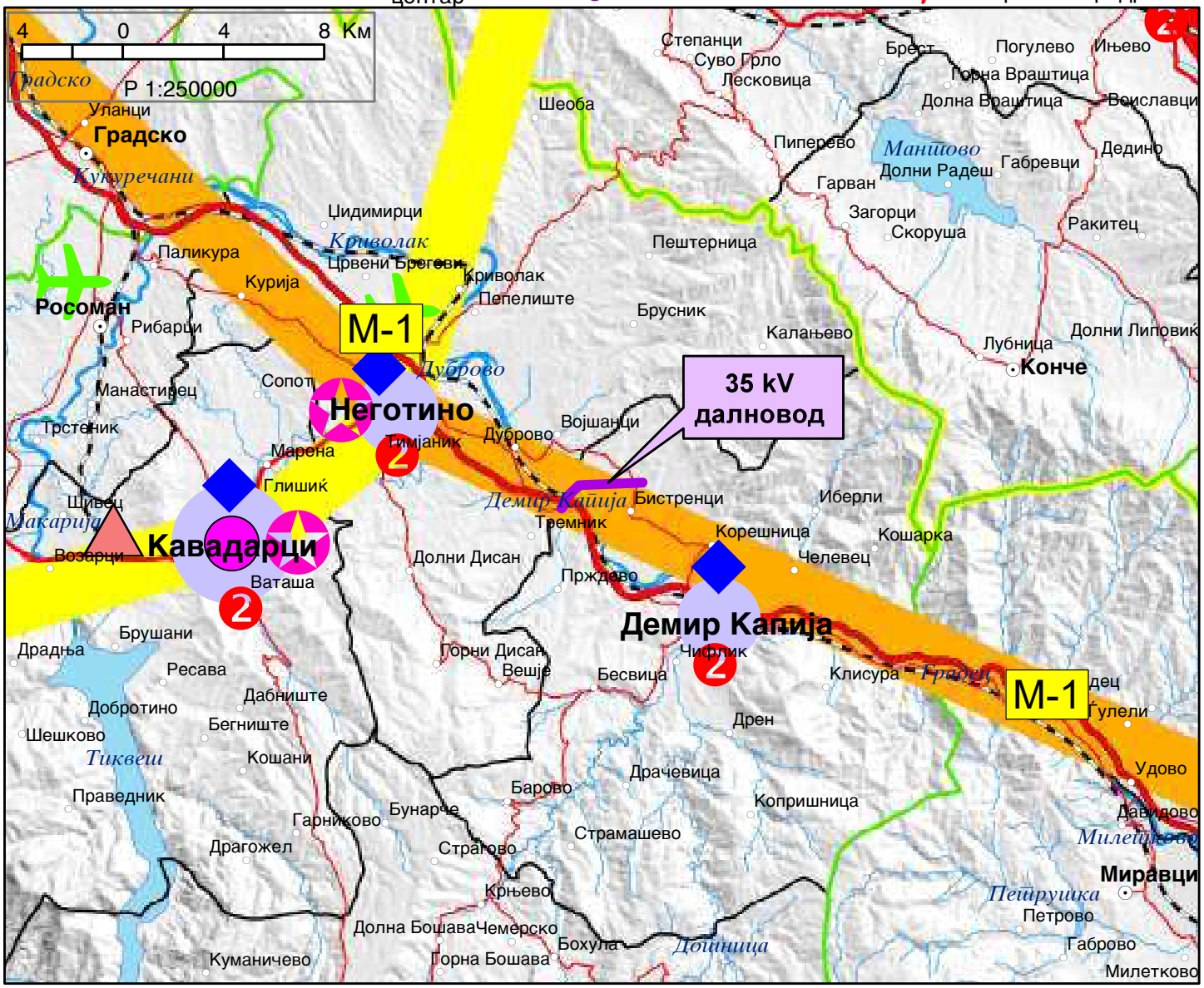

ИЗВОД ОД ПРОСТОРЕН ПЛАН НА РЕПУБЛИКА МАКЕДОНИЈА
2002 - 2020

МИНИСТЕРСТВО ЗА ЖИВОТНА СРЕДИНА И ПРОСТОРНО ПЛАНИРАЊЕ

АГЕНЦИЈА ЗА ПЛАНИРАЊЕ НА ПРОСТОРОТ

Сектор:
Синтезни карти

Тема:
Техничка инфраструктура

Водостопанска и енергетска инфраструктура

Карта бр. 23

Легенда:

- Извориште
- Водоводен систем
- Регионален водост. систем
- Акумулации
- Акумулации по 2020г.
- Природни езера
- Наводнувани површини
- Водостопански подрачја
- Термоелектрани
- Хидроелектрани
- Далноводи: 110 kV, 220 kV, 400 kV
- Трафостаници: 110 kV, 220 kV, 400 kV
- Рафинерија
- Нафтовод
- Индустриски топлани
- Рудник на јаглен
- Брикетара
- Гасовод
- Регулациони станици
- Канализационен систем

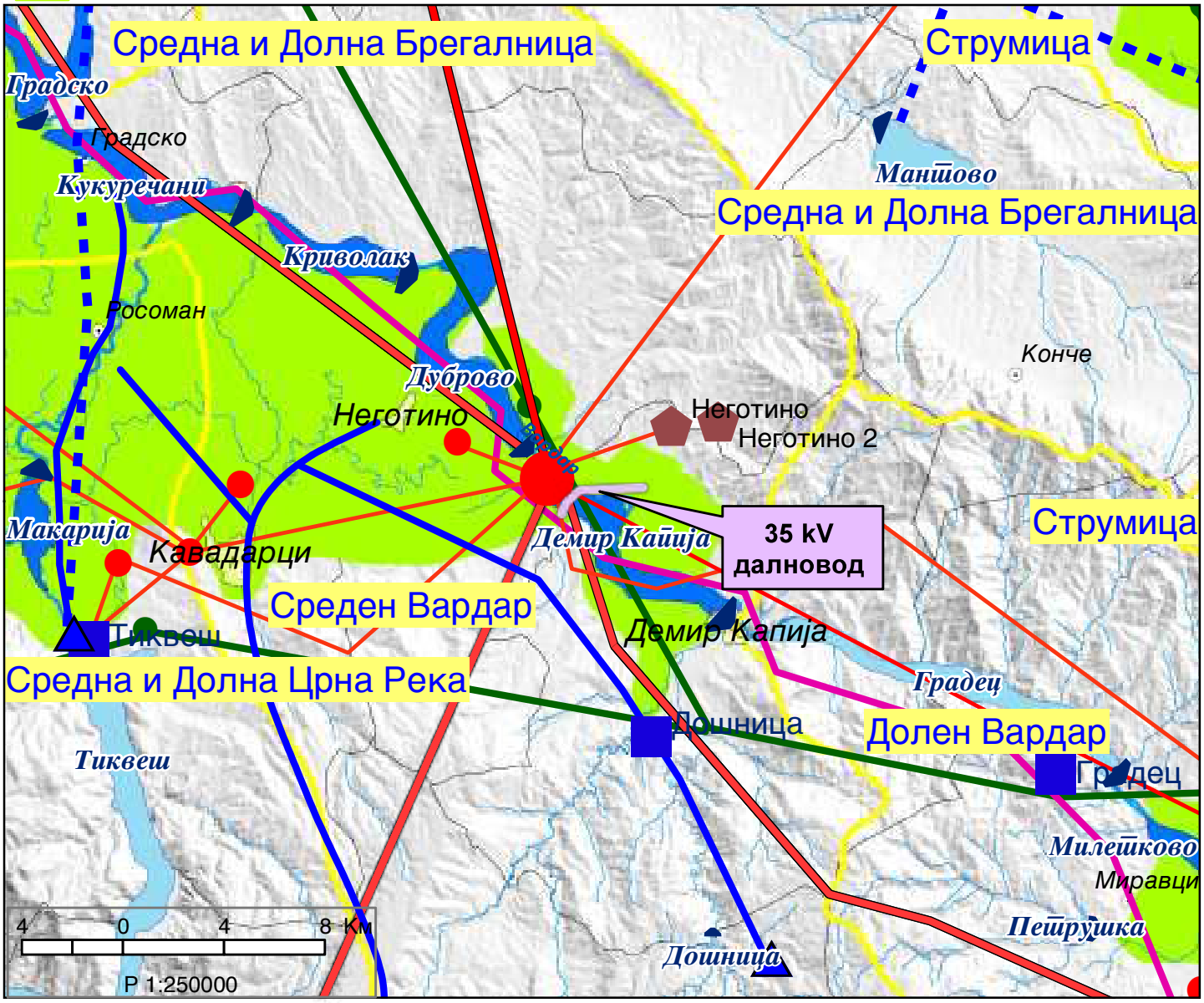

ИЗВОД ОД ПРОСТОРЕН ПЛАН НА РЕПУБЛИКА МАКЕДОНИЈА
2002 - 2020

МИНИСТЕРСТВО ЗА ЖИВОТНА СРЕДИНА И ПРОСТОРНО ПЛАНИРАЊЕ

АГЕНЦИЈА ЗА ПЛАНИРАЊЕ НА ПРОСТОРОТ

Сектор:
Синтезни карти

Тема:
Заштита на животната средина

Реонизација и категоризација на просторот за заштита

Карта бр. 24

Легенда:

- Граници на региони за управување со животната средина
- Заштита на простори со природни вредности
- Рекултивација на деград. простори
- Управување со загад. на воздух и вода
- Заштита на реки со нарушен квалитет
- Заштита на акумулации и реки за водозафати
- Рекултивација на деградирани простори
- Заштита на земјоделско земјиште
- Заштита на шуми
- Поволни подрачја за лоцирање регионални санитарни депонии
- Поволни хидрогеолошки средини за лоцирање на депонии
- Споменичко подрачје
- Археолошки локалитети
- Споменички целини

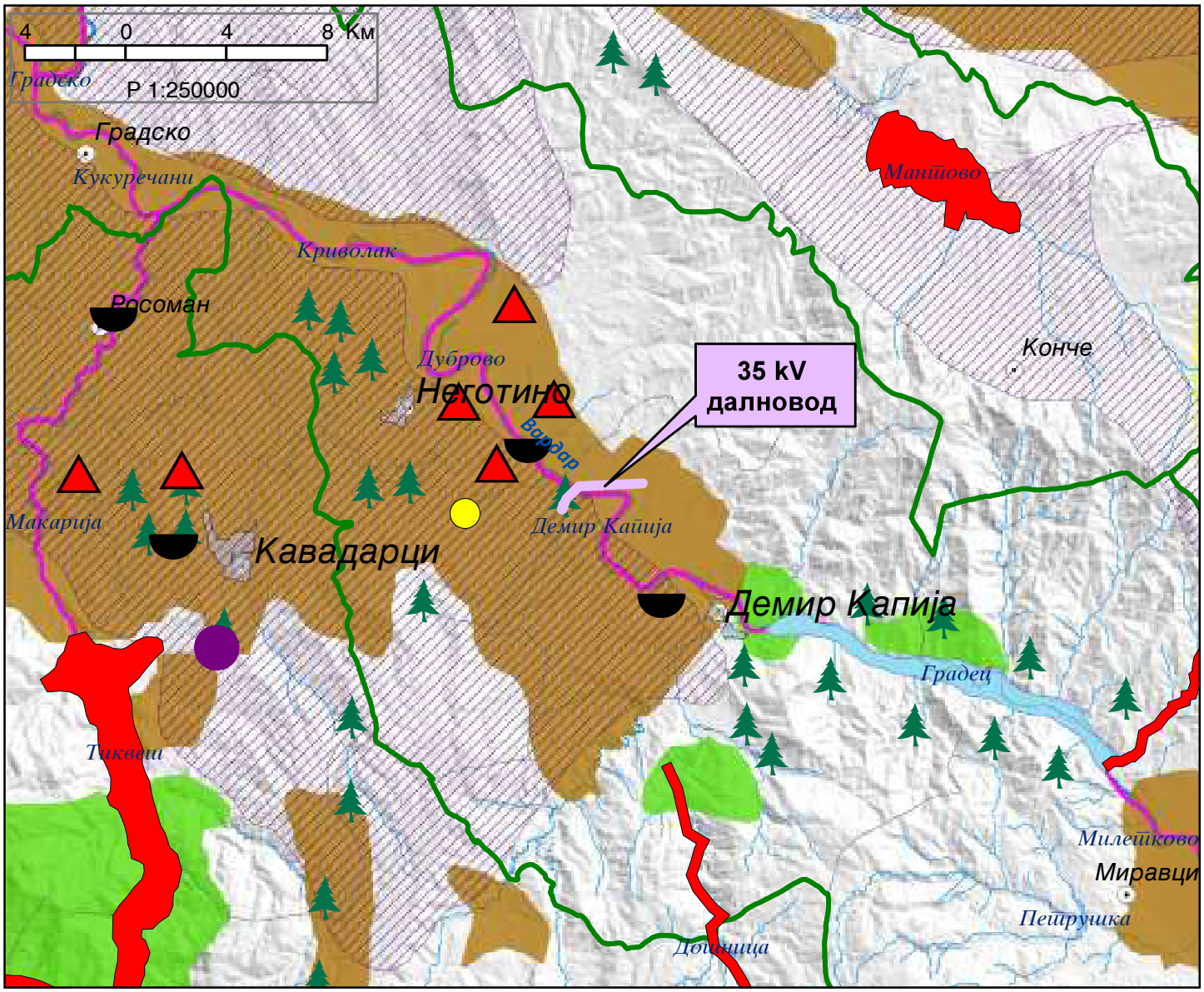

СЕКТОР ЗА ПРОСТОРНО ПЛАНИРАЊЕ

DEPARTAMENTI PËR PLANIFIKIM HAPËSINOR

Арх.бр. УП1-15 1199/2024

Дата 17 -06- 2024

Врз основа на член 42, став (1) и став (9) од Законот за урбанистичко планирање ("Службен весник на Република Северна Македонија" бр. 32/20 и 111/23), а во врска со член 4, став (3) од Законот за спроведување на Просторниот план на Република Македонија ("Службен весник на Република Македонија" бр. 39/04), министерот за животна средина и просторно планирање, го донесе следното:

Р Е Ш Е Н И Е
за Услови за планирање на просторот

1. Со ова Решение на Министерството за транспорт и врски се издава **Дополна на Услови за планирање на просторот со намена површински соларни и фотоволтаични електрани, КО Бистренци, Општина Демир Капија.**
Површината за која што издаваат Услови за планирање на просторот изнесува 21,05 ha, со вкупна моќност над 10 MW.
Дополната се изработува заради проширување на границата на планскиот опфат на издадените Услови за планирање на просторот за Урбанистички план за вон населено место за изградба на Е2-комунална супраструктура (фотоволтаични централи) на КП 230/1, КП 230/2 и КП 1208, КО Бистренци, Општина Демир Капија, со тех.бр.У14718 (со површина 10,81 ha).

Видот на планската документација да се усогласи со Законот за урбанистичко планирање и Правилникот за урбанистичко планирање.
Условите за планирање на просторот треба да представуваат влезни параметри и насоки при планирањето на просторот и поставување на планските концепции и решенија по сите области релевантни за планирањето на просторот во соодветниот плански документ, во согладсност со Просторниот план на Република Македонија.

2. Условите за планирање на просторот од точка 1 на ова Решение, изработени од Агенцијата за планирање на просторот **со тех. бр. Y14718i** се составен дел на Решението.

3. Дополна на Услови за планирање на просторот со намена површински соларни и фотоволтаични електрани, КО Бистренци, Општина Демир Капија, содржат општи и посебни одредби, насоки и решенија и заклучни согледувања со обврзувачка активност од планската документација од повисоко ниво и графички прилози кои претставуваат Извод од планот.

Министерство за животна средина и просторно планирање на Република Северна Македонија
Плоштад „Просвета Богородица" бр. 3, Скопје
Република Северна Македонија

Ministria e Mjedisit Jetësor dhe Planifikimit Hapësinor e Republikës së Maqedonisë së Veriut
Bul. "Presveta Bogorodica" nr. 3, Shkup
Republika e Maqedonisë së Veriut

+389 2 3251 403
www.moepp.gov.mk

4. Меѓу приоритетните определби на Просторниот план е заштита на земјоделското земјиште, а особено стрикното органичување на трансформацијата на земјиштето од I-IV бонитетна класа за неземјоделско користење, како и зачувување на квалитетот и природна плодност на земјиштето. **Планскиот опфат зафаќа земјоделско земјиште пасишта од 5-та бонитетна класа.**

5. **Донесувачот или изработувачот кој ја подготвува планската документација е должен да ги прибави сите податоци што произлегуваат од општите и посебните мерки за заштита на животната средина, природата и водите за конкретниот зафат и за соседните подрачја што граничат со планскиот опфат, а што се неопходни за изработување на урбанистичкиот план или урбанистички проект, согласно член 47 од Законот за урбанистичко планирање ("Службен весник на Република Северна Македонија" бр. 32/20 и 111/23).**

6. Согласно податоците од Експертниот елабрат за заштита на културното наследство и Археолошката карта на Република Македонија, на подрачјето на катастарската општина Бистренци има евидентирани недвижни споменици на културата и археолошки локалитети.

7. При донесувањето на Одлука за спроведување или Одлука за не спроведување на стратегиска оцена за документацијата за предметниот простор Дополна на Услови за планирање на просторот со намена површински соларни и фотоволтаични електрани, КО Бистренци, Општина Демир Капија, задолжително да се земат во предвид насоките за потреба од спроведување на Стратегиска оцена на влијанието врз животната средина, како и забелешките и заклучоците од секторските области опфатени со Просторнион план на Република Македонија.

ОБРАЗЛОЖЕНИЕ

Министерството за транспорт и врски, врз основа на член 42, став (1) од Законот за урбанистичко планирање ("Службен весник на Република Македонија" бр. 32/20 и 111/23), поднесе барање преку е-урбанизам, со број на постапка УПП 61602 од 19.04.2024 година, до Агенцијата за планирање на просторот за издавање на Дополна на Услови за планирање на просторот со намена површински соларни и фотоволтаични електрани, КО Бистренци, Општина Демир Капија.

Согласно член 42, став (8) од истоимениот закон, Агенцијата за планирање на просторот ги изработи Дополна на Услови за планирање на просторот со намена површински соларни и фотоволтаични електрани, КО Бистренци, Општина Демир Капија и ги достави до Министерството за жиаотна средина и просторно планирање под бр. УП1-15 1199/2024 од 07.06.2024 година.

Дополна на Услови за планирање на просторот со намена површински соларни и фотоволтаични електрани, КО Бистренци, Општина Демир Капија, претставуваат влезни параметри и смерници при планирањето на просторот и поставувањето на планските концепции и решенија по сите области релевантни за планирањето на просторот.

Заклучните согледувања, дефинирани во Условите за планирање на просторот кои произлегуваат од Просторниот план на Република Македонија претставуваат обврзувачни активности во понатамошното планирање на просторот.

Врз основа на горенаведеното, се одлучи како во диспозитивот на ова решение

ПРАВНА ПОУКА: Против решението за услови за планирање на просторот може да се поведе управен спор пред надлежен суд во рок од 15 дена од приемот на решението.

МИНИСТЕР
Каја Шукова

Изготвил: Исмаил Шекаби

Одобрил: Соња Фурнаџиска

Министерство за животна средина и просторно планирање на Република Северна Македонија
Плоштад „Просвета Богородица" бр. 3, Скопје
Република Северна Македонија

Ministria e Mjedisit Jetësor dhe Planifikimit Hapësinor e Republikës së Maqedonisë së Veriut
Sh.d. "Presveta Bogorodica" nr. 3, Shkup
Republika e Maqedonisë së Veriut

+389 2 3251 403
www.moepp.gov.mk

АГЕНЦИЈА ЗА ПЛАНИРАЊЕ НА ПРОСТОРОТ

SPATIAL PLANNING AGENCY

ДОПОЛНА НА УСЛОВИ ЗА ПЛАНИРАЊЕ НА ПРОСТОРОТ

со намена површински соларни и фотоволтаични електрани, КО Бистренци

ОПШТИНА ДЕМИР КАПИЈА

КОИ ПРОИЗЛЕГУВААТ ОД ПРОСТОРНИОТ ПЛАН НА РЕПУБЛИКА МАКЕДОНИЈА

Тех. бр. Y14718i

Скопје, јуни 2024

ДОПОЛНА НА УСЛОВИ ЗА ПЛАНИРАЊЕ НА ПРОСТОРОТ

со намена површински соларни и фотоволтаични електрани, КО Бистренци,

ОПШТИНА ДЕМИР КАПИЈА

КОИ ПРОИЗЛЕГУВААТ ОД ПРОСТОРНИОТ ПЛАН НА РЕПУБЛИКА МАКЕДОНИЈА

Барател: Министерство за транспорт и врски

Тех.бр. Y14718i

Раководител на задачата
Владимир Кузмановски, д.е.к.

Vladimir Kuzmanovski Digitally signed by Vladimir Kuzmanovski
Date: 2024.06.03 13:59:18 +02'00'

Контролирал
м-р Весна Мирчевска Димишковска, д.и.з.ж.с.
/ Раководител на одделение за спроведување на просторни планови /

Vesna Mirchevska Dimishkovska Digitally signed by Vesna Mirchevska Dimishkovska
Date: 2024.06.03 14:15:23 +02'00'

Агенција за планирање на просторот
Директор

Andrijana Andreeva Digitally signed by Andrijana Andreeva
Date: 2024.06.04 09:59:05 +02'00'

м-р Андријана Андреева, д.и.а.

Скопје, јуни 2024

ДОПОЛНА НА УСЛОВИ ЗА ПЛАНИРАЊЕ НА ПРОСТОРОТ

со намена површински соларни и фотоволтаични електрани, КО Бистренци,

ОПШТИНА ДЕМИР КАПИЈА

На седницата одржана на 11.06.2004 година, Собранието на Република Македонија, го донесе Просторниот план на Република Македонија како највисок, стратешки, долгорочен, интегрален и развоен документ, заради утврдување на рамномерен и одржлив просторен развој на државата, определување на намената, како и уредувањето и користењето на просторот.

Со Просторниот план се утврдуваат условите за хумано живеење и работа на граѓаните, рационалното управување со просторот и се обезбедуваат услови за спроведување на мерки и активности за заштита и унапредување на животната средина и природата, заштита од воени дејствија, природни и технолошки катастрофи.

Со донесувањето на Планот се донесе и Закон за спроведување на Просторниот план на Република Македонија ("Службен весник на Република Македонија", број 39/2004).

Со Законот се уредуваат условите начините и динамиката на спроведувањето на Просторниот план, како и правата и одговорностите на субјектите во спроведувањето на Планот.

Законот за спроведување на Просторниот план на Република Македонија, се заснова врз следните основни начела:

- јавен интерес на Просторниот план на Република Македонија;
- единствен систем во планирањето на просторот;
- јавност во спроведувањето на Просторниот план;
- стратешкиот карактер на просторниот развој на државата;
- следење на состојбите во просторот;
- усогласување на стратешките документи на државата и сите зафати и интервенции во просторот;
- **координација на Просторниот план на Република Македонија, со другите просторни и урбанистички планови и другата документација за планирање и уредување на просторот**, како и со субјектите за вршење на стручни работи во спроведувањето на Планот.

Спроведувањето на Планот подразбира задолжително усогласување на соодветните стратегии, основи, други развојни програми и сите видови на планови од пониско ниво, со Просторниот план.

Според член 4 од овој Закон, Просторниот план, се спроведува со изготвување и донесување на просторни планови на региони, просторни планови на подрачја од посебен интерес, просторен план на општина, на општините во градот Скопје и на Градот Скопје, како и со **урбанистички планови** за **населените места** и друга документација за планирање и уредување на просторот, предвидена со закон.

За изработка и донесување на плановите од став 2 на овој член, Министерството надлежно за работите на просторното планирање, издава Решение за Услови за планирање на просторот.

Дополната на Условите за планирање на просторот е наменета за површински соларни и фотоволтаични електрани, КО Бистренци, Општина Демир Капија.

Површината за која што се издаваат Условите за планирање на просторот изнесува изнесува 21,05 ha, со вкупна моќност над 10MW.

Дополната се изработува заради проширување на границата на планскиот опфат на издадените Услови за планирање на просторот за Урбанистички план за вон населено место за изградба на Е2 – комунална супраструктура (фотоволтаични централи), на делови од катастарските парцели: КП 21/1, КП 21/2, КП 230/1, КП 230/2 и КП 1208, КО Бистренци, Општина Демир Капија, со тех.бр.Y14718 (со површина 10,81 ha).

Видот на планската документација да се усогласи со Законот за урбанистичко планирање и Правилникот за урбанистичко планирање.

Условите за планирање треба да претставуваат влезни параметри и насоки при планирањето на просторот на населбата и поставување на планските концепции и решенија по сите области релевантни за планирањето на просторот, обработени во согласност со Просторниот план на Република Македонија.

Основни определби на Просторниот план на Република Македонија

Основната **стратешка определба** на Просторниот план на Републиката е остварување на повисок степен на вкупната функционална интегрираност на просторот на државата, како и **обезбедување услови за значително поголема инфраструктурна и економска интеграција со соседните и останатите европски земји.**

Остварувањето на повисок степен на интегрираност на просторот на Републиката подразбира **намалување на регионалните диспропорции**, односно квалитативни промени во просторната, економската и социјалната структура. Во инвестиционите одлуки, стриктно се почитуваат локационите, техно-економските и критериумите за заштита на животната средина, кои се усвоени на национално ниво. Една од основните цели на Просторниот план се однесува на штедење, рационално користење и заштита на природните ресурси, искористување на погодностите за производство **и лоцирање на активности на простори врзани со местото на одгледување или искористување.**

Меѓу приоритетните определби на Просторниот план е **заштитата на земјодел-ското земјиште, а особено стриктното ограничување на трансформацијата на земјиштето од I - IV бонитетна класа за неземјоделско користење, како и зачувување на квалитетот и природната плодност на земјиштето.**

Во напорите за унапредување на квалитетот на живеењето во Републиката, посебно тежиште се става на **унапредувањето и заштитата на животната средина.** Состојбата на животната средина и еколошките барања се битен фактор на ограничување во планирањето на активностите, заради што е неопходна процена на влијанијата врз животната средина. Посебно значење имаат заштитата и промоцијата на вредните природни богатства и поголемите подрачја со посебна намена и со природни вредности, важни за биодиверзитетот и квалитетот на животната средина, како и заштитата и промоцијата, или соодветниот третман на културното богатство согласно со неговата културолошка и цивилизациска важност и значење.

Местоположба на локацијата и ружа на ветрови

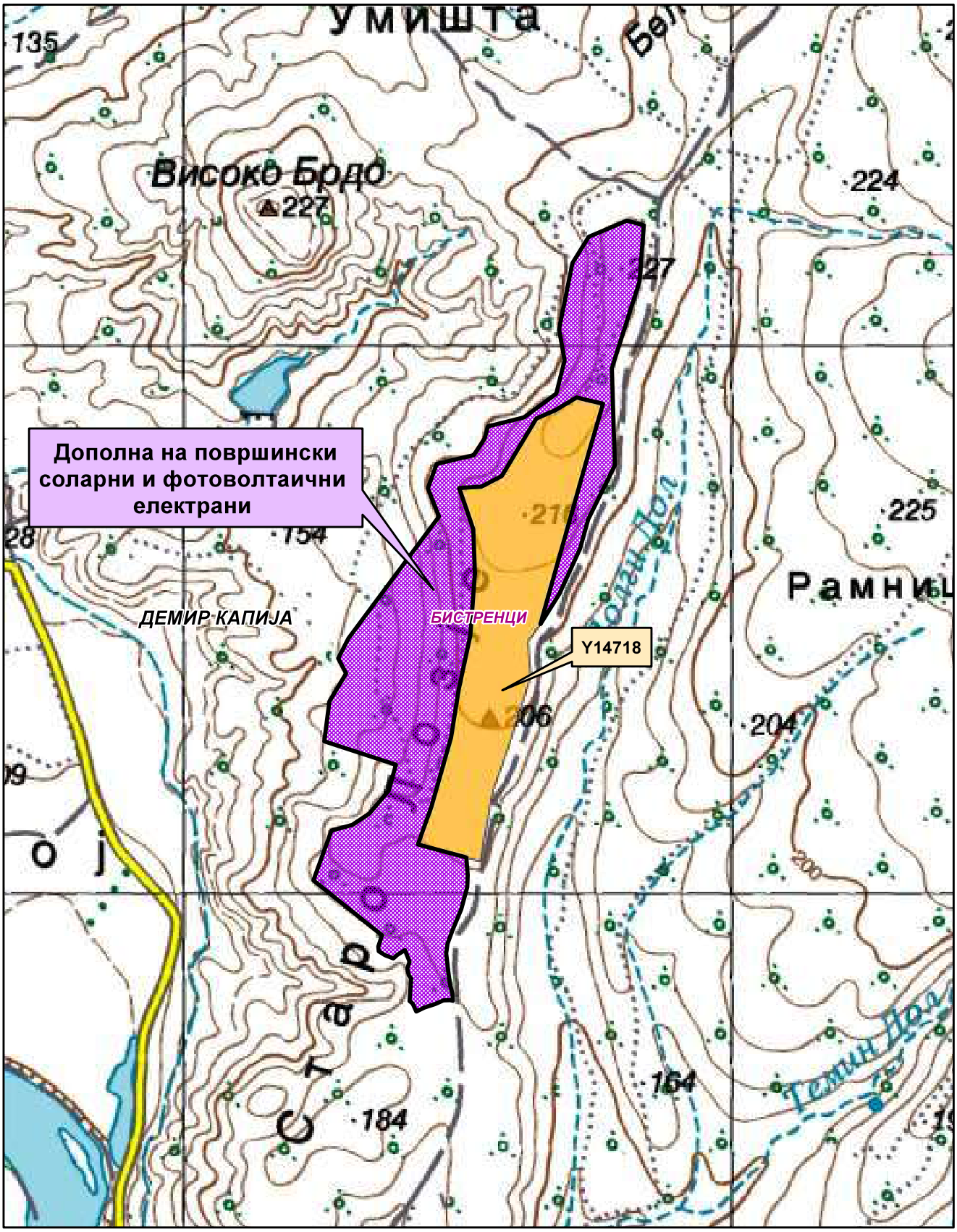

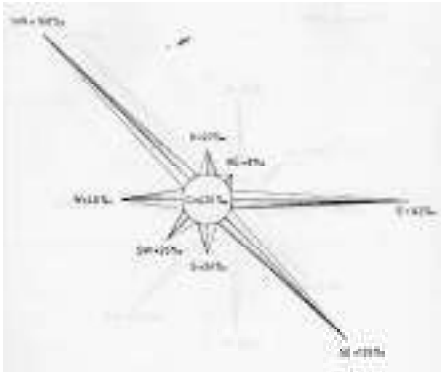

Општинска граница

Катастарска граница

Фотоволтаични централи-Y14718

Природни и климатски карактеристики

Природните карактеристики на едно подрачје претставуваат збир на вредности и обележја создадени од природата без учество и влијание на човекот. Тие ги опфаќаат географската и геопрометната положба на подрачјето, рељефните карактеристики, геолошките, педолошките, хидрографските, сеизмичките, климатските и др.

Предметната локација во КО Бистренци, Општина Демир Капија се наѓа североисточно од населено место Бистрица на надморска височина од 160-216 m.

Областа Тиквеш и Повардарие каде се наоѓа предметната локација е под влијание на медитеранската клима која продира од југ преку демиркаписката клисура и на континенталната клима која продира од север преку велешката котлина.

Судирот на две различни климатски влијанија создава модифицирана медитеранска клима со следните карактеристики: просечна годишна температура на воздухот 13,5°C; највисока просечна месечна температура - јули, август; најниска просечна месечна температура - јануари 1,4°C; годишна средномесечна температура над 0°C; број на мразни денови (под 0°C) 58,4 дена; средно траење на мразен период - 112 дена; температурна амплитуда 59,6°C, односно апсолутна максимална температура 41,8°C и апсолутна минимална температура -17,8°C.

Должината на траењето на сончевиот сјај (осончување) годишно за Средно Повардарие изнесува 2230 часови со максимум во месеците јули и август.

Плувиометриските анализи покажуваат дека ова подрачје е лоцирано во најсушното подрачје во Републиката со следните карактеристики: просечна годишна сума на врнежи – 437mm, максимална сума на врнежи по месеци - 61,2mm - октомври, минимална сума на врнежи по месеци - 47,5mm - мај, поројни врнежи од локален карактер - мај до септември, дневен максимум – 97mm. Просечната годишна влажност на воздухот е 71%. Просечниот број на ведри денови е 118 дена, облачни 153 и тмурни 94 дена.

Интензитетот на дневниот максимум условува создавање на големи поројни води кои создаваат посебни проблеми во градот.

Снежната покривка се јавува од декември до март или вкупно 71 ден просечно годишно, а вистинскиот број на денови со снежен покривка изнесува 21 ден. Максимално регистрираната висина на снежниот покривач достигнува 93cm.

Воздушните струења имаат најголема честина од насоките северозапад исток и југоисток.

Струењата од северозападна насока се со просечна годишна честина 168‰, просечна брзина 2,0m/s максимална јачина 7 бофори.

Струењата од исток се со следните карактеристики: просечна годишна честина 142‰, максимална јачина 9 бофори, просечна брзина 3,6m/s. Во пределот најголеми се тишините кои изнесуваат 425‰.

Економски основи на просторниот развој

Концептот на планиран развој и просторна разместеност на економските дејности во "Просторниот план на Република Македонија" се темели на

дефинираните цели на економскиот развој во "Националната стратегија на економскиот развој", определбите за рационално користење на потенцијалите и погодностите на развојот, поставеноста на системот на населби, како и политиката за порамномерна и порационална просторна организација на производните и услужни дејности.

Според економската структура, фазата од развојот во која се наоѓа економијата, степенот на расположивоста на факторите, економските состојби и економската позиција на Државата во светот, идниот развој на македонската економија е детерминиран од насоките и комбинацијата на инвестициите со другите развојни фактори.

Концепцијата на просторната организација на производните и услужни дејности поаѓајќи од објективните фактори, пазарните услови, доминацијата на приватната сопственост во економскиот систем и одлуките на државните и локалните органи, се остварува како комбинација на концентрацијата на стопанството на одделни места и дисперзија во просторот кои се комплементарни приоди во развојот и просторната разместеност на економските дејности.

Со разместувањето на производните и услужни дејности и со агломерирањето на населението во просторот, се формираат центри-полови на развојот како што е Градот Демир Капија со гравитационо влијание врз локацијата за која се наменети Условите за планирање на просторот

Половите на развој ги формираат оските на развојот условени од географските карактеристики на просторите, т.е. релјефот, теченијата на реките, потоа деловните односи, комуникациите, како и изградените инфраструктурни системи и стопански капацитети.

Со Просторниот план на Република Македонија дефинирани се пет оски на развој од кои релевантна за Општината на чиј простор се наоѓа локацијата за која се наменети Условите за планирање се две развојни оски: "Јужната развојна оска" и оската "Север-југ".

"Јужната развојна оска" која што досега ретко е споменувана, но во иднина со ефектуирањето на сите претпоставки за развој, ќе го потврдува своето значење. Оваа развојна оска ги поврзува градовите: Струга - Охрид - Ресен - Битола - Прилеп - Кавадарци - Неготино - Штип – Кочани - Делчево и продолжува кон Благоевград во Р Бугарија, а на запад продолжува кон Елбасан во Р Албанија.

Развојната оска "Север-југ" минува по средината на територијата на земјата, следејќи го од Скопје на југ течението на реката Вардар. Формирана е историски во текот на целиот XX век, па и порано, а на југ, преку границата стигнува до Солун. По Првата светска војна таа продолжи и на север, па се спои со оската по течението на реката Морава. Денес, на територијата на земјата ги поврзува градовите: Куманово - Скопје - Велес - Неготино (и Кавадарци) - Демир Капија - Валандово - Гевгелија. На север од Скопје има и еден крак до Приштина. Какви промени и да се случат, во наредните децении оваа оска ќе остане главна.

Развојните оски имаат значајна улога во просторната организација, а во прв ред за модернизација на патиштата, за изградбата на далекуводи, гасоводи итн., со

што ќе се создадат предуслови за поттикнување на развојот на вкупната економија во Регионот и интегрален просторен развој на Државата.

При спроведувањето на стратегијата за организација и користење на просторот за алокација на производни и услужни дејности, решенијата во просторот треба да овозможат поголема атрактивност на просторот, заштита на природните и создадени ресурси и богатства, сообраќајно и информатичко поврзување, локациона флексибилност и почитување на развојните фактори.

Според определбите на Просторниот план, идниот развој и разместеност на производните и услужни дејности треба да базира на одржливост на економијата применувајќи ги законитостите на пазарната економија и релевантната законска регулатива од областа на заштитата на животната средина, особено превенција и спречување на негативните влијанија на економските активности врз животната и работна средина.

Поставувањето на површински соларни и фотоволтаични електрани, КО Бистренци, Општина Демир Капија, ќе биде во функција на одржливиот развој преку производство на енергија од обновливи извори.

Една од планските определби утврдени со Просторниот план на Република Македонија е рационално користење на земјиштето заради што е неопходно пред започнување на сите активности да се утврди економската и општествена оправданост за зафаќање на предложената површина на планскиот опфат.

Користење и заштита на земјоделско земјиште

Зачувувањето, заштитата и рационалното користење на земјоделското **земјиште** е основна планска определба и главен предуслов за ефикасно остварување на производните и другите функции на земјоделството, а конфликтните ситуации кои ќе произлегуваат од развојот на другите стопански и општествени активности ќе се решаваат врз основа на критериуми за глобална општествено-економска рационалност и оправданост со што ќе се постигнат следните зацртани цели:

- Запирање на тенденциите на прекумерна и стихијна пренамена на плодните површини во непродуктивни цели;
- Зголемување на продуктивната способност на земјоделското земјиште и подобрување на структурата на обработливите површини во функција на поголемо производство на храна;
- Привремено или трајно исклучување од процесот на производство на храна на терените каде концентрацијата на токсични материи од сообраќајни коридори во земјиштето, воздухот и водата се над дозволените норми;
- Рекултивирање и враќање на деградираното земјиште во земјоделска намена со мелиоративни и агротехнички зафати;
- Искористување на компаративните предности и погодности на одделни подрачја и стопанства за повисок степен на финализација и задоволување на потребите на преработувачките капацитети и нивна ориентација кон извоз;
- Обезбедување на материјални и други услови за дефинирање и реализација на програмата за реонизација на земјоделското производство поради

рационално искористување на сите природни ресурси, човечки потенцијали и индустриско-преработувачки капацитети.

Согласно Просторниот план на Република Македонија просторот на Републиката е поделен во **6 земјоделско стопански реони и 54 микрореони**. **Предметната локација припаѓа на Медитерански или Повардарски земјоделско стопански реон поделен на Јужно медитерански со 2 микрореони и Централно-медитерански со 10 микрореони**.

При изработка на предметната документација, неопходно е воспоставување и почитување на ефикасна контрола на користењето и уредувањето на земјиштето и утврдување на нормите и стандарди за градба. Меѓу приоритетните определби на Просторниот план е заштитата на земјоделското земјиште, а особено стриктното ограничување на трансформацијата на земјиштето од I-IV бонитетна класа за неземјоделско користење, како и зачувување на квалитетот и природната плодност на земјиштето.

Пренамената на земјоделското земјиште се регулира со Законот за земјоделско земјиште. Доколку при изработка на предметната документација се зафаќаат нови земјоделски површини, надлежниот орган за одобрување на планските програми веднаш по заверка на истите до Министерството за земјоделство, шумарство и водостопанство поднесува барање за согласност за трајна пренамена на земјоделско земјиште во градежно.

Водостопанство и водостопанска инфраструктура

Согласно Просторниот план на Р. Македонија планирањето и реализирањето на активностите за подобрување на условите за живот треба да се во корелација со концептот за одржлив развој, кој подразбира рационално користење на природните и создадените добра. Одржливиот развој подразбира користење на добрата во мерка која дозволува нивна репродукција, усогласување на развојните стратегии и спречување на конфликти во сите области на живеење. Во развојот на водостопанството и водостопанската инфраструктура мора да се запази концептот на одржлив развој кој е насочен кон рационално користење на водата. Стратегијата за користење и развој на водостопанството е условена од фактот дека Републиката е сиромашна со вода. Колку водите во одреден простор може да се сметаат за "воден ресурс" зависи од можноста за нивно искористување, односно од можноста за реализирање на водостопански решенија со кои водите ќе се искористат за покривање на потребите од вода за населението, земјоделството, индустријата и за заштитата на живиот свет.

Со Просторниот план на Република Македонија на територијата на Републиката дефинирани се 15 водостопански подрачја (ВП): "Полог", "Скопје", "Треска", "Пчиња", "Среден Вардар", "Горна Брегалница", "Средна и Долна Брегалница", "Пелагонија", "Средна и Долна Црна", "Долен Вардар", "Дојран", "Струмичко Радовишко", "Охридско - Струшко", "Преспа" и "Дебар". Оваа поделба овозможува пореално да се согледаат расположивите и потребните количини на вода за одреден регион.

Просторот за површински соларни и фотоволтаични електрани, КО Бистренци, Општина Демир Капија, се наоѓа во водостопанското подрачје (ВП)

"Среден Вардар"кое го опфаќа сливот на реката Вардар од вливот на реката Пчиња до водомерниот профил "Демир Капија". На ова ВП припаѓаат сливовите на реките Тополка, Бабуна, Луда Мара, Бошава, Отавица и Иберијска Река, но не и сливовите на реките Брегалница и Црна Река.

Површинските води се најзначајни за подмирување на потребите од вода, но нивната распределба на територијата на Републиката е нерамномерно. Потенцијалот на површинските води е диктиран од појавата, траењето и интензитетот на врнежите. Поради морфолошката, хидрогеолошката и хидрографската структура на просторот врнежите брзо се концентрираат во речната мрежа и истекуваат. Површинското истекување за сливните подрачја во Републиката има вредност од 26,2 л/сек/км^2 за реката Радика до 3,1 л/сек/км^2 за сливот на реката Струмица. На реката Вардар по течението вредноста на површинското истекување се намалува од 17,4 кај мерниот профил Радуша, преку 13,6л/сек/км^2 кај Скопје до 6,3 л/сек/км^2 кај мерниот профил Демир Капија.

За подобрување на режимот на водите, односно за целосно искористување на хидролошкиот потенцијал на водотеците, во ВП "Среден Вардар" изградени се акумулациите "Младост" на реката Отавица и "Лисиче" на реката Тополка. Основна намена на водите од акумулацијата "Младост" е наводнување на обработливите површини, заштита од поплави и нанос. Акумулацијата "Лисиче" треба да обезбеди вода за водоснабдување на градот Велес.

Во идниот период во ВП "Среден Вардар" се предвидува изградба на акумулациите: "Велес", "Бабуна II", "Згрополци", "Градско", "Кукуречани", "Криволак", "Дуброво" и "Демир Капија" на реката Вардар и акумулациите "Бабуна" на р. Бабуна и "Венец" на р. Изворчица.

Изградбата на фотоволтаичните електрани со кои ќе се користи сончевата енергија, како обновлив ресурс за производство на електрична енергија, во регион кој е сиромашен со вода, ќе допринесе за подобрување на енергетската покриеност на регионот во согласност со принципите на еколошко и одржливо искористување на природните ресурси.

Енергетика и енергетска инфраструктура

Од аспект на **енергетиката и енергетската инфраструктура** со Просторниот план на Р.Македонија се дефинираат состојбите, потребите и начините на задоволување на потрошувачката на разните видови на енергија во Републиката. При тоа приоритет се дава на намалување на увозната зависност на енергенти и енергија, односно задоволување на потрошувачката со домашно производство.

Според статистичките податоци последниве години во Републиката над 30% од потрошената електрична енергија е од увозно потекло за што се одвојуваат големи девизни средства. Зголемената потрошувачка на енергетски горива ја наметнува потребата од подобрувањето на енергетската ефикасност. Европската регулатива "Европа 2020" за паметен, одржлив и сеопфатен развој предвидува мерки за намалување на емисиите на издувни гасови, зголемување на користењето на обновливи извори на енергија и зголемување на енергетската ефикасност. Имплементирањето на овие мерки, ќе придонесе за подобра односно поквалитетна иднина за следните генерации, отворање на нови работни места, а истовремено се

обезбедуваат услови за одржлив развој. Со рационално искористување на енергетските извори им се овозможува на идните генерации да имаат ресурси за сопствен раст и развој.

Размената на електрична енергија помеѓу балканските електроенергетски системи (чии земји најчесто се увозници) е многу значаен фактор за натамошниот развој. Електроенергетските системи на балканските земји треба да бидат поврзани со конективни водови кои што нема да преставуваат тесно грло во трансмисија на потребните количини на електрична моќност. Републиката досега има 400 kV конективни водови со Грција (кон Солун и Лерин) и Косово (Косово-Б) и кон Бугарија (Црвена Могила), а во план е градбата на вод кон Албанија. Планираната, со Просторниот план на РМ, траса на водот од Скопје5 кон Србија е сменета и изграден е водот Штип-Србија.

Локацијата за површински соларни и фотоволтаични електрани, КО Бистренци, Општина Демир Капија, нема конфликт со постојните и планирани преносни водови. Така постојниот преносен 110kV далновод Дуброво - Валандово минува на 2,6km јужно од оваа локација.

Поставувањето на **површински соларни и фотоволтаични електрани** од обновливи извори на енергија ги подобрува перформансите на електроенергетската мрежа, го намалува увозот на електрична енергија и емисиите на стакленички гасови.

Гасовод и нафтовод

Природниот гас, со сегашната потрошувачка, малку е застапен во енергетскиот сектор во Република С.Македонија. Со негова зголемена употреба се воведува еколошки поприфатливо гориво кое со својот хемиски состав и висока калорична моќ, претставува одлична замена за нафтата, нејзините деривати, јагленот и другите цврсти и течни горива. Природниот гас испушта помалку штетни материи во однос на другите енергенти, заради што аерозагадувањето е сведено на минимум.

Изграденото крак Жидилово-Скопје е дел од меѓународниот транзитен гасоводен систем Русија-Романија-Бугарија-С.Македонија. Се планира во идниот период доизградба на гасоводната мрежа во Републиката и поврзување со мрежите на соседните држави што ќе овозможи зголемување на сигурноста во снабдувањето на сите региони во Републиката, но и урамнотежување на потрошувачката во текот на целата година.

Гасоводна траса релевентна за оваа локација е Интерконективниот гасовод-Р.С.Македонија-Р.Грција (Стојаково-Петрово-Чифлик-Тимјаник), кој преку делница 1 се поврзува со изграденото крак Жидилово-Скопје - дел од меѓународниот транзитен гасоводен систем.

Трасата на планираниот интерконективен гасовод минува на 4,6km југо-западно од оваа локација.

Заради зголемување на сигурноста во снабдувањето со нафта и нафтени деривати на Републиката изграден е нафтоводот Скопје-Солун со кој се овозможува транспорт на два милиони тони сирова нафта од пристаништето во Солун до Рафонеријата ОКТА.

Трасата на изведениот нафтовод Скопје-Солун минува минува на 5,3km југо-западно од оваа локација и немаат конфликт.

Население

Утврдувањето на концептот на просторната организација, уредувањето и користењето на територијата на Републиката, а во контекст на тоа и стопанската структура, зависи од развојот, структурните промени и просторната дистрибуција на населението.

Врз основа на прогноза за бројот, структурата, темпото на растежот, критериумите за разместување и подвижноста, треба да се покаже просторно-временската компонента на остварување на идната организација и уредување преку демографскиот аспект.

Демографските проекции, кои на планирањето му даваат нова димензија, покажуваат или треба да покажат, како во иднина ќе се формира населението, неговиот работен контингент (работна сила) и домаќинствата и како треба да придонесат кон сестрано согледување на идната состојба на населението како производен дел, потрошувач и управувач - креатор.

Тргнувајќи од определбата дека популациската политика преку систем на мерки и активности треба да влијае врз природниот прираст, се оценува дека за обезбедување на плански развој и излез од состојбата на неразвиеност се наметнува водењето активна популациска политика во согласност со можностите на социо-економски развој на Републиката. Во овие рамки треба да се води единствена популациска политика со диференциран пристап и мерки по одделни подрачја, со цел да се постигне оптимализација во користењето на просторот и ресурсите, хуманизација на условите за семејниот и општествениот живот на населението, намалување на миграциите, како и создавање на услови за порамномерен регионален развој на Републиката.

Како демографска рамка, населението е значајна категорија која треба да се има во предвид при апроксимацијата на потенцијалните работни ресурси и потенцијалните потрошувачи и корисници на сите видови услуги.

Урбанизација и мрежа на населби

Урбанизацијата како сложен, динамичен процес треба да претставува основна рамка и влијателен фактор во насочувањето на долгорочниот просторен развој на Република Северна Македонија. Под поимот урбанизација се подразбира во прв ред развој на градовите изразен со порастот на нивното население, социјалните и политички функции и во изградбата и уредување на нивните просторно физички структури. Во поширока смисла урбанизацијата го опфаќа и развојот на руралните населби и простори кој е резултат на промените кои водат кон намалување на разликите помеѓу градот и селото.

Ваквите и слични иницијативи на соодветен начин се вградени во основните цели на урбанизацијата и развој и уредување на населбите, дефинирани во Просторниот план на Република Македонија.

Една од **целите** согласно ППРМ која треба да се земе во предвид при изработка на **површински соларни и фотоволтаични електрани,** предвидува:

- Планско уредување и екипирање на населбите со **елементи** на **комунална инфраструктура.**

Од аспект на урбанизацијата при поставувањето на вакви објекти во просторот треба да се обрне внимание на изборот на локации од аспект на заштита на продуктивното земјиште, како и нивно вклопување во постојниот урбан модел на просторот и пејзажното обликување на окружувањето.

Планскиот опфат наменет за поставување на површински соларни и фотоволтаични електрани, КО Бистренци, Општина Демир Капија, ќе овозможи поефикасно снабдување на населбите со електрична енергија, што е особено значајно за оние кои немаат соодветно, односно квалитетно снабдување. Преку воведување на алтернативни извори на енергија се овозможува заштеда на необновливи извори на енергија што е еден од основните приоритети во одржливиот развој.

Домување

Основните цели на Просторниот план во областа на домувањето се во функција на оптимална проекција на станбениот простор, а се однесуваат на: обезбедување стан за секое домаќинство, подобрување на станбениот стандард, изградба на **адекватна инфраструктура во функција на поквалитетен стандард на домување**, асеизмичност во градбата, замена на субстандардниот станбен фонд и изнаоѓање модуси и дефинирање на критериуми за надминување на појавата на бесправна изградба.

Современата технологија, автоматизација и модернизација навлегува во сите пори на современиот живот, па оттаму предизвикува битни трансформации и во станот, кои квалитативно го менуваат традиционалниот тип на домување.

Порастот на животниот стандард и порастот на културата на домувањето доведуваат до постојано зголемување на површината на станот, подобрување на внатрешната организација и распоред, **квантитативно и квалитативно подигнување на комуналната опременост на станот.**

Во тој контекст, **планскиот опфат наменет за поставување на површински соларни и фотоволтаични електрани, КО Бистренци, Општина Демир Капија,** е во функција на обезбедување поквалитетни услуги за снабдување на домаќинствата со електрична енергија во овој дел на Републиката, со **што се овозможува квалитативно и квантитативно подигнување на комуналната опременост на станот.**

Јавни функции

Организацијата на **јавните функции** е директно поврзана со планирањето и уредувањето на населбите и зависи од типот на населбата, нејзиното место и улога во хиерархијата на населбите и соодветното ниво на централитет.

Планскиот опфат наменет за поставување на површински соларни и фотоволтаични електрани, КО Бистренци, Општина Демир Капија, е надвор од

урбаниот опфат на најблиската населба, така што нема препораки и обврски за организација на јавни функции, што значи дека се исклучени и можностите за било каков конфликт помеѓу два типа на функции.

Индустрија

Развојот и просторната разместеност на индустријата претставува значаен фактор и движечка сила за поттикнување на развојот на вкупната економија и модернизација на другите области од економскиот и општествениот живот. Ефикасното и успешно спроведување на насоките и определбите за поттикнување на развојот на индустриските дејности и нивно рационално разместување во просторот ги детерминираат позитивните промени и во другите сегменти на економијата: пораст на вработеноста, зголемување на бруто домашниот производ, подобрување на животниот стандард и др.

Со плански и организиран начин на ширење на инфра и супраструктурата и создавањето на други погодни услови за локација на производни капацитети во просторот околу општинските центри и во поширокиот рурален простор, се обезбедуваат основи врз кои може да се очекува да се остварува просторната разместеност на индустријата, преку моделот на концентрираната дисперзија.

Во планскиот период, индустриското производство се очекува да биде застапено во сите општини и да остварува растеж кој ќе придонесе за зголемување на вработувањето, подобрување на условите за живеење на граѓаните на поширокиот простор на земјата.

Поставувањето на површински соларни и фотоволтаични електрани, КО Бистренци, Општина Демир Капија, ќе биде во функција на развој на енергетскиот сектор што кореспондира со основните определби на Просторниот план на Р Македонија за одржлив развој.

Индустријата која е водечка стопанска дејност и двигател на развојот на вкупната економија има значајно влијание врз квалитетот на животната средина. Во услови на усвоената развојна парадигма на "одржлив" развој, напорите треба да се насочат кон суштествени промени во стратегијата и политиката за развој и просторна алокација на производните капацитети засновани на принципите на еколошка заштита.

Сообраќај и врски

Комуникациската мрежа на Република С.Македонија, сочинета од повеќе комуникациски потсистеми, е етаблирана преку *системот за сообраќај и врски* врз чија основа, помеѓу другото, се темели и организацијата на просторот на државата. Комуникациските системи во Републиката, кои се од особено значење за развојот на стопанските активности, се очекува да се подобруваат, унапредуваат и да се развиваат во две насоки на развој на комуникациите:

- екстерното поврзување на државата (стратешки коридори);
- интерното поврзување во државата (регионални и локални потреби).

Основа за *екстерното поврзување* на државата се дефинираните комуникациски коридори согласно меѓународните конвенции и препораки, што

воедно се и основа за ориентација кон европските и балканските определби за економски и технолошки комуникации, што е од особено значење за извозот.

Основата за *интерното поврзување* во државата односно планирање и развој на патната мрежа на Државата се базира на категоризација на патиштата, на стратешки дефинирани меѓународни коридори за патен сообраќај, на досега изградената европска патна мрежа-ТЕМ со "Е" ознака на патиштата, на досега изградената магистрална и регионална патна мрежа, како и на определбите од долгорочната стратегија за развој.

Мрежата на патишта *"Е"* ознака што ги дефинира меѓународните коридори за патен сообраќај низ Републиката се: *Е-65, Е-75, Е-850, Е-871.*

Според Просторниот план на Република Македонија, автопатската и магистрална патна мрежа релевантна за предметниот простор е:

- **Е-75** кој се поклопува со магистралниот пат М-1: (СР-Табановце- Куманово-Велес-Богородица-ГР) - Коридор за патен сообраќај во насока север-југ;
- **М-1** - (СР-Табановце-Куманово-Велес-Богородица-ГР.

Врз основа на „Одлуката за категоризација на државните патишта" овој магистрален патен правец се преименува со ознаката:

- **А1** - (Граница со Србија-ГП Табановци-Куманово-Велес-Неготино-Демир Капија-Гевгелија-граница со Грција-ГП Богородица и делница Градско-Прилеп-врска со А3).

Во идната патна мрежа на Републиката, основните патни коридори ќе ги следат веќе традиционалните правци во насока север-југ (коридор 10), односно исток-запад (коридор 8), што се вкрстосуваат во просторот помеѓу градовите: Скопје, Куманово и Велес. На тој начин дел од магистралните патишта во Републиката ќе формираат три основни патни коридори, што треба да се изградат со технички и експлоатациони карактеристики компатибилни со системот на европските автопатишта (ТЕМ):

- **север-југ:** М-1 (Србија - Куманово - Велес - Гевгелија - Грција),
- **исток-запад:** М-2 и М-4 (Бугарија-Крива Паланка-Куманово-Скопје-Тетово-Струга-Албанија и крак Скопје - Србија),
- **исток-запад:** М-5 (Бугарија - Делчево - Кочани - Штип - Велес -Прилеп - Битола - Ресен - Охрид- Требеништа - М4 (крак Битола -граница со Грција).

На автопатската и магистралната патна мрежа се надоврзуваат *регионалните патишта*, што заедно со локалните категоризирани патишта ќе ја сочинуваат патната мрежа на Републиката.

Релевантните регионални патни правци за предметната локација, според Просторниот план на Република Македонија, влегуваат во групата на регионални патишта "Р1" и "Р2" и се со ознака:

- **Р1102** – Скопје (Врска со А2-обиколница Скопје-Катланово-Велес-Неготино-Демир Капија-Гевгелија-(врска со А1);
- **Р2137** -(врска со Р 1102 -Војошанци-Корешница-врска со Демир Капија (Р 1102).

Динамиката за реализација на мрежата, што ќе овозможи целосно опслужување на Републиката, ќе биде во функција на сообраќајните потреби

(очекуваниот обем на сообраќајот), потребите за интеграција во европскиот патен систем, како и економската моќ на државата, а трасите на меѓународните и магистралните патишта, задолжително ќе поминуваат надвор од населените места и се предлага да се решаваат со денивелирано вкрстосување со останатата патна мрежа.

При изработка на планската документација од аспект на безебедноста во Патниот сообраќај, да се почитува релевантната законска регулатива од областа на Сообраќајот, како и важечките Законски и подзаконски акти кои ја допираат оваа област.

Железнички сообраќај: Концепцијата за развој на *железничкиот систем* базира на потребата за модернизација и проширување на железницата во целина, како и поврзување на железничката мрежа на Републиката со соодветните мрежи на Република Бугарија и Република Албанија.

Железничката мрежа на Републиката, во планскиот период, треба да ја сочинуваат: магистрални железнички линии од меѓународен карактер, регионални линии и локални линии.

Магистрални железнички линии од меѓународен карактер:

- СР- Табановце-Скопје-Гевгелија-ГР.....213,5 km
- СР - Блаце-Скопје.....31,7 km
- СР -Кременица-Битола-Велес.....145,6 km
- БГ -Крива Паланка-Куманово.....84,7 km
- АЛ-Струга-Кичево-Скопје.....143,0 km

Покрај постојните врски Табановце и Блаце на север, односно Гевгелија и Кременица на југ, ќе се изврши и соодветно поврзување на исток кон Република Бугарија, односно на запад кон Република Албанија, со што ќе се овозможи целосно интегрирање на македонскиот железнички систем со соодветните системи на соседните држави.

Во планскиот период меѓудругото, се очекува развој на интегралниот транспорт, односно техничко-технолошкото доопремување на Македонските железници за извршување на задачите и за вклучување во меѓународниот сообраќај, што е во согласност со стратегијата на развојот на железничкиот сообраќај и со реалните можности на Државата.

Според Просторниот план на Република Македонија, железничката мрежа релевантна за предметниот простор е во групата на магистрални железнички линии од меѓународен карактер:

- СР- Табановце-Скопје-Гевгелија-ГР.....213,5 km

Воздушен сообраќај: Воздушните патишта во Државата се интегрален дел од европската мрежа на воздушни коридори со ширина од 10 наутички милји во кои контролирано се одвиваат прелетите над територијата на државата.

Примарната аеродромска мрежа треба да ја сочинуваат вкупно 4 аеродроми за јавен воздушен сообраќај, и тоа во Скопје, Охрид, Струмица и Битола. Аеродромот во Скопје е оспособен за прием и опрема на интерконтинентални авиони, аеродромот во Охрид е реконструиран во повисока-II категорија, а новите

аеродроми што се предвидуваат во Струмица и Битола се предвидени да бидат со доминантна намена за карго транспорт на стоки.

Секундарната аеродромска мрежа се предлага да ја сочинуваат сегашните 5 реконструирани и технички доопремени спортски аеродроми и вкупно 15 аеродроми за стопанска авијација, од кои 7 нови. Покрај тоа треба да се уредат и околу 20 терени за дополнителен развој на воздухопловниот спорт и туризам во согласност со меѓународните прописи за ваков вид на аеродроми.

Радиокомуникациска мрежа и антенски системи

Радиокомуникациска мрежа е јавна електронска комуникациска мрежа со која се обезбедува емитување, пренос или прием на знаци, сигнали, текст, слики и звуци или други содржини од каква било природа преку радиобранови. Основни елементи на примопредавателниот систем се: антените, антенските столбови, водови, засилувачи и друго.

Јавните електронски комуникациски мрежи треба да се планираат, поставуваат, градат, употребуваат и слично под услови утврдени со Законот за електронските комуникации, прописите донесени врз основа на него, прописите за просторно и урбанистичко планирање и градење, прописите за заштита на животната средина, нормативите, прописите и техничките спецификации содржани во препораките на Европската Унија.

Изложеноста на јавноста на нејонизирачко електромагнетно зрачење со пуштањето во работа на антенски систем не треба да ги надминува вредностите пропишани со Упатството за гранични вредности при изложеност на нејонизирачко зрачење издадено од Меѓународна комисија за заштита од нејонизирачко зрачење (ICNIRP – International Commission on Non-Ionizig Radiation Protection). Агенцијата за електронски комуникации врши контрола со мерење на нејонизирачкото електромагнетно зрачење, со цел да ја утврди усогласеноста на антенските системи со граничните вредности.

Оператори на мобилната телефонија во РСМакедонија се М-Телеком, А1 Македонија, Телекабел и Лајкамобајл. Тие во своите секојдневни развојни активности вршат:

- Квалитетно мрежно покривање со мобилен сигнал на:
  - региони, општини, населени места,
  - подрачја од јавен интерес (културно-историски, спортски, стопански, индустриски, погранични зони и др.),
  - сообраќајна и транспортна инфраструктура.
- Подготовка на проекти за развој на мрежата согласно постоечката инфраструктура на теренот.
- Усогласување на развојните планови со одделни институции на државата (министерства, управи и сл.).

Целиот овој регион, покриен е со сигнал на мобилна телефонија на мобилните оператори.

Кабелска електронска комуникациска мрежа -се користи за дистрибуција на јавни електронски комуникациски услуги до крајниот корисник. Пристапниот дел на мрежата е изграден од кабли (од бакарни парици, коаксијални, хибридни

коаксијално-оптички и/или оптички) и придружни дистрибутивни и изводни точки: канали, цевки, кабелски окна/шахти, надворешни ормари и др.

Јавната кабелска електронска комуникациска мрежа и придружните средства треба да се планираат, проектираат, поставуваат и градат на начин кој нема да ја попречува работата на другите електронски комуникациски мрежи и придружни средства, како ни обезбедувањето на другите електронски комуникациски услуги.

Изградбата на јавните електронски комуникациски мрежи и придружни средства треба да се обезбеди:

- заштита на човековото здравје и безбедност,
- заштита на работната и животната средина,
- заштита на просторот од непотребни интервенции,
- заштита на инфраструктурата на изградените јавни електронски комуникациски мрежи,
- унапредување на развојот и поттикнување на инвестиции во јавните електронски комуникациски мрежи со воведување на нови технологии и услуги, а особено со воведување на следни генерации на јавни електронски комуникациски мрежи.

АД "Македонски Телекомуникации" и останатите оператори за своите корисници обезбедуваат широк опсег на услуги како што се: говорни услуги (вклучувајќи услуги со додадена вредност), услуги за пренос на податоци, пристап до Интернет, мобилни комуникациони услуги, јавни говорници и др. Комуникациските услуги се обезбедуваат врз основа на добро воспоставената електронска комуникациска мрежа со примена на најсовремени технологии.

Телефонските корисници во ова подрачје во електронско комуникацискиот сообраќај приклучени се преку телефонската централа во Демир Капија.

Операторите на јавна кабелска електронска комуникациска мрежа треба да обезбедат можност за широкопојасен пристап до услуги (broadband) со големи брзини на: 100% од домаќинствата покриени со мрежата на операторот со можност за пристап до јавната комуникациска мрежа со брзина на пренос од 30 Mbps и најмалку 50% од домаќинствата покриени со мрежата на операторот со можност за пристап до јавната комуникациска мрежа со брзина на пренос од 100 Mbps.

За новопредвидените градби, изградената електронска комуникациска инфраструктура за пренос со големи брзини треба да им овозможи на сите корисници слободен избор на оператор, а на сите оператори пристап до градбите под еднакви и недискриминаторски услови.

Заштита на животната средина

Анализата на влијанијата врз животната средина, како превентива, има за цел да ги идентификува можните проблеми, да ги рационализира трошоците и да направи оптимален избор на мерките за заштита на животната средина. За разлика од "пасивниот" пристап, со кој се применуваат заштитни мерки по настанатиот проблем, што претставува финансиско оптоварување на производителите, давачите на услуги и општеството во целост, превентивната заштита на животната средина

се трансформира во елемент на развој и појдовна основа за глобалното управување со животната средина засновано на принципите на **одржливиот развој**. Одржувањето на континуитет во следењето на состојбите во медиумите и областите на животната средина, дава претстава за трендот на промени кои настанале во текот на подолг временски период на анализираното подрачје, како основа за планирање и предвидување на промените кои би можело да се очекуваат во животната средина во временската рамка на која се однесува планскиот документ.

Со цел да се обезбеди заштита и унапредување на животната средина на просторот со намена површински соларни и фотоволтаични електрани, КО Бистренци, Општина Демир Капија, потребно е да се почитуваат одредбите пропишани во законската регулатива од областа на заштита на животната средина и подзаконските акти донесени врз нивна основа.

Имајќи во предвид дека енергијата на сончевото зрачење претставува најобилен, неисцрпен, бесплатен и обновлив извор на енергија, кој не ја загадува околината, при разработка на влијанијата од површински соларни и фотоволтаични електрани врз животната средина констатирано е дека истите не создаваат емисии на штетни материи, не трошат гориво и не создаваат бучава. Досегашните научни истражувања посочуваат дека единствено негативно влијание по човековата околина е потребата од зголемена површина на земјиште за нивно инсталирање. При реализација на предвидените активности за поставување на површински соларни и фотоволтаични електрани треба да се внимава да не дојде до искористување на земјиштето на начин и обем со кој би се загрозиле неговите природни вредности, квалитетот и количината и режимот на површинските и подземните води.

Доколку при поставувањето на површински соларни и фотоволтаичните електрани се создаде отпад, создавачите на отпад се должни во најголема можна мера, да го избегнат создавањето на отпад и да ги намалат штетните влијанија на отпадот врз животната средина, животот и здравјето на луѓето. При **управување со отпадот** по претходно извршената **селекција**, отпадот треба да биде преработен по пат на **рециклирање**, повторно употребен во истиот или во друг процес за екстракција на секундарните суровини или пак да се искористи како извор на енергија. Создадениот отпад треба да се депонира организирано со контролиран транспортен систем во постојната депонија. Потребно е да се потенцира дека создавачот и/или поседувачот на отпадни материи и емисии ги сноси сите трошоци за санација на евентуално предизвиканите нарушувања во животната средина.

Заштита на природното наследство

Од областа на **заштита на природата** *(природното наследство, природните реткости и биолошката и пределската разновидност)*, документацијата за предметниот простор треба да се усогласи со Просторниот план на Република Македонија, врз основа на режимот за заштита, ќе се организира распоред на активности и изградба на објекти кои ќе се усогласат со барањата кои ги поставува одржливото користење на природата и современиот третман на заштитата.

Особено внимание при заштита на природата, треба да се посвети на начинот, видот и обемот на изградбата што се предвидува во заштитените простори за да се

одбегнат или да се надминат судирите и колизиите со инкомпатибилните функции. За таа цел е неопходно почитување на следните принципи:

- Оптимална заштита на просторите со исклучителна вредност;
- Зачувување и обновување на постојната биолошка и пределска разновидност во состојба на природна рамнотежа;
- Обезбедување на одржливо користење на природното наследство во интерес на сегашниот и идниот развој, без значително оштетување на деловите на природата и со што помали нарушувања на природната рамнотежа;
- Спречување на штетните активности на физички и правни лица и нарушувања во природата како последица на технолошкиот развој и извршување на дејности, односно обезбедување на што поповолни услови за заштита и развој на природата;
- Рационална изградба на инфраструктурата;
- Концентрација и ограничување на изградбата;
- Правилен избор на соодветна локација.

Согласно законската регулатива од областа на заштита на природата и подзаконските акти донесени врз нивна основа, потребно е внесување на мерки за заштита на природата при планирањето и уредувањето на просторот и истите треба строго да се почитуваат.

Согласно Студијата за заштита на природното наследство, изработена за потребите на Просторниот план на Република Македонија, на просторот со намена површински соларни и фотоволтаични електрани, КО Бистренци, Општина Демир Капија, нема регистрирано ниту евидентирано природно наследство.

Предметниот простор се наоѓа на територијата на подрачјето "Корешница", коешто согласно Предлог-Репрезентативната мрежа на заштитени подрачја, изработена во рамките на проектната активност ***Ref. RFP 79/2009 "Развој на репрезентативна мрежа на заштитени подрачја"*** **од Проектот 00058373-PIMS 3728** ***„Зајакнување на еколошката, институционалната и финансиската одржливост на системот на заштитени подрачја во Република Македонија"*****, технички и финансиски подржана од Програмата за развој на Обединетите нации – UNDP и Глобалниот Еколошки Фонд – GEF е предложено за заштита од како подрачје значајно за зачувување/управување со одредени видови флора и фауна или заштита на пределските карактеристики. За овие подрачја не се предлага нивно прогласување во некоја од шесте категории на заштита, туку соодветни мерки за заштита на видовите.**

При изработката на планската документација да се испита дали предметната локација се наоѓа во подрачје на значаен видов биодиверзитет и соодветно на добиените податоци да се превземат мерки за заштита.

Доколку при изработката на документацијата за предметниот простор или при уредување на просторот се дојде до одредени нови сознанија за природно наследство кое би можело да биде загрозено со урбанизацијата на овој простор, потребно е да се предвидат мерки за заштита на природното наследство:

- Утврдување на границите и означување на сите објекти кои би можеле да бидат предложени и прогласени како природно наследство;

- Забрана за вршење на какви било стопански активности кои не се во согласност со целите и мерките за заштита утврдени со правниот акт за прогласување на природното добро или Просторниот план за подрачје со специјална намена;
- Магистралната и останатата инфраструктура (надземна и подземна) да се води надвор од објектите со природни вредности, а при помали зафати потребно е нејзино естетско вклопување во природниот пејзаж;
- Воспоставување на мониторинг, перманентна контрола и надзор на објектите со природни вредности и преземање на стручни и управни постапки за санирање на негативните појави;
- Воспоставување на стручна соработка со соодветни институции во окружувањето;
- Почитување на начелата за заштита на природата согласно Законот за заштита на природата.

Заштита на културното наследство

Во своето милениумско постоење, човековата цивилизација од праисторијата до денес, на територијата на нашата држава, оставила значајни траги од вонредни културни, историски и уметнички вредности кои го потврдуваат постоењето, континуитетот и идентитетот на македонскиот народ на овие простори.

Просторниот аспект на недвижното културно наследство е предмет на анализа во корелација со долгорочната стратегија на економски, општествен и просторен развој, односно стратегија за зачувување и заштита на тоа наследство во услови на пазарно стопанство.

Републичкиот завод за заштита на спомениците на културата, за потребите на Просторниот план на Републиката, изготви Експертен елаборат за заштита на недвижното културно наследство во кој е даден Инвентар на недвижното културно наследство од посебно значење.

Инвентарот содржи список на регистрирани и евидентирани недвижни културни добра, што подразбира список на недвижните предмети со утврдено својство споменик на културата, односно на недвижните предмети за кои основано се претпоставува дека имаат споменично својство. Тоа се: археолошки локалитети, цркви, манастири, џамии, бањи, безистени, кули, саат кули, турбиња, мавзолеи, конаци, мостови, згради, куќи, стари чаршии, стари градски јадра и други споменици со нивните имиња, локации, блиските населени места, период на настанување и општините во кои се наоѓаат спомениците.

Согласно постоечката законска регулатива, видови на недвижно културно наследство се: споменици, споменични целини и културни предели.

На подрачјето на катастарската општина Бистренци која е предмет на анализа има евидентирани недвижни споменици на културата (Експертен елаборат):

1. *Археолошки локалитет "Велува", Бистренци, доцноримски период;*
2. *Археолошки локалитет "Дубљани", Бистренци, од хеленистички до доцноримски период;*
3. *Археолошки локалитет "Корминиш", Бистренци, римски период;*

4. *Археолошки локалитет "Падарница",Бистренци, доцноримски период;*
5. *Археолошки локалитет "Св. Илија", Бистренци, среден век.*

Во Археолошката карта на Република Македонија[1], која ги проучува предисториските и историските слоеви на човековата егзистенција, од најстарите времиња до доцниот среден век, на анализираното подрачје на катастарската општина Бистренци, евидентирани се следните локалитети:

КО Бистренци– *Дубљани,* населба од римско време; *Корминиш,* некропола од доцноантичко време; *Ораѓе-Св.Петка,* црква со некропола од старохристијанско време; *Рудина,* населба и некропола од римско време.

Според Просторниот план на Р.Македонија, најголем број на цели се однесуваат на третманот и заштитата на културното наследство во плановите од пониско ниво.

При изработка на планска документација од пониско ниво, да се утврди точната позиција на утврдените *локалитети со културно наследство* и во таа смисла да се применат плански мерки за заштита на недвижното наследство:

- задолжителен третман на недвижното културно наследство во процесот на изработката на просторните и урбанистичките планови од пониско ниво заради обезбедување на плански услови за нивна заштита, остварување на нивната културна функција, просторна интеграција и активно користење на спомениците на културата за соодветна намена, во туристичкото стопанство, во малото стопанство и услугите, како и во вкупниот развој на државата;
- планирање на реконструкција, ревитализација и конзервација на најзначајните споменички целини и објекти и организација и уредување на контактниот, околниот споменичен простор заради зачувување на нивната културно - историска димензија и нивна соодветна презентација;
- измена и дополнување на просторните и урбанистичките планови заради усогласување од аспект на заштитата на недвижното културно наследство.

Културното недвижно наследство во просторните и урбанистички планови треба да се третира на начин кој ќе обезбеди негово успешно вклопување во просторното и организационо ткиво на градовите и населените места или пошироките подрачја и потенцирање на неговите градежни, обликовни и естетски вредности.

Туризам и организација на туристички простори

Туризмот и угостителството со својата основна функција-прифаќање, сместување и истовремено задоволување на голем број разновидни барања и желби на туристите, влијае врз вкупната економија и развојот на одредена средина, а исто така има изразено влијание и врз просторот во кој ја извршува својата дејност. Туризмот со своето мултиплицирано влијание во процесот на стопанисување, посредно и непосредно, ги вклучува и другите гранки и дејности во вкупната понуда на туристичкиот пазар. Ова пред сè, се однесува на угостителството, трговијата, сообраќајот, занаетчиството, здравството и на разни други видови услуги. Исто така, преку туризмот се нудат и се продаваат нематеријални вредности, како што се:

[1] МАНУ Скопје,1996г.

разни информации, обичаи, фолклор, забава, спортско-рекреативни активности и слично.

Врз основа на комплексно согледаните природни и создадени услови и ресурси по обем, квалитет, распространетост или уникатност, функционалност, атрактивност и степен на активираноста, на територијата на РС Македонија како посебни целини може да се издвојат следните видови на туристички потенцијали: водените површини, планините, бањите, целините и добрата со природно и културно наследство, транзитните туристички правци, градските населби, ловните подрачја и селата.

Согласно со основните долгорочни цели, концептот и критериумите за развој и организација на туристичката понуда, во Државата се дефинирани вкупно 10 туристички региони со 54 туристички зони.

Предметната локација припаѓа на Средно - Вардарски туристички регион со утврдени 6 туристички зони и 24 туристички локалитети. Низ ова подрачје минува и Транзитниот туристички коридор.

Заштита од воени разурнувања, природни и техничко-технолошки катастрофи

Согласно Просторниот план на Република Македонија, **предметната локација** со **намена површински соларни и фотоволтаични електрани, КО Бистренци, Општина Демир Капија се наоѓа во простори погодни за слободни територи и мал дел во индиректно загрозени простори** од воени дејства.

Простори погодни за слободни територии се подрачја кои поради своите природни својства се тешко пристапни на оклопно-механизираните единици, надвор од урбаните агломерации и комуникации и од главните насоки на напаѓање. Овие подрачја поради слабата населеност и недоволната изграденост имаат низок степен на повредливост, заради што се погодни за формирање на слободни територии. Истовремено овие простори, кои заземаат над 50% на територијата на Републиката, заради своите географски, морфолошки и геостратегиски карактеристики се природни одбрамбени бастиони, во кои е можна успешна организација на одбраната.

Индиректно загрозени простори од воени дејства се простори ридско-планински и субпланински простори, кои се наоѓаат во непосредна близина на просторите со висок степен на загрозеност (самите не се директно изложени на борбени дејства) или во близина на просторите за формирање слободна територија, поради што се погодни за принуден и повремен престој на борбените единици, евакуираното население и др.

При изработка на планската документација од областа на заштитата и спасувањето задолжително да се применуваат важечките Законски и подзаконски акти кои ја допираат оваа област, а се применуваат во процесот на планирање и уредување на просторот.

Сеизмичките појави - земјотресите се доминантни природни непогоди во Државата, кои можат да имаат катастрофални последици врз човекот и природата. Присутни се низ вековите, на десет сеизмички жаришта во земјата или во нејзината поблиска и поширока околина. Земјотресите со умерени магнитуди (M<6,0) можат

да предизвикаат сериозни разурнувања, бидејќи традиционално градените објекти, особено во руралните средини, не можат да ги издржат овие земјотреси без значителни оштетувања. Историските податоци покажуваат дека силните земјотреси генерирани на територијата на државата се проследени и со појава на колатерални хазарди (ликвификација, одрони, свлечишта, пукнатини, раседници, померувања), со доминантни одрони и свлечишта, што уште повеќе ги зголемува негативните последици на земјотресите.

Во досегашниот просторен развој на Републиката, природните богатства, географските, морфолошките и другите погодности имале доминантно влијание врз изградбата и уредувањето на нејзината територија, без оглед на присутните сеизмички ризици. Тоа создава конфликтна ситуација во која најголемите градови, најголем број на населението, индустриските капацитети и најзначајните комуникации, како што се коридорите север - југ и исток - запад, се лоцирани во зоните со најголема сеизмичност (интензитет од VII – X степени на МКС -64).

Локацијата за која се наменети условите за планирање на просторот се наоѓа во зона со **VIII степени по Меркалиевата скала на очекувани земјотреси.**

Намалување на сеизмичкиот ризик може да се изврши со задолжителна примена на нормативно - правна регулатива, со која се уредени постапките, условите и барањата за постигнување на технички конзистентен и економски одржлив степен на сеизмичка заштита, кај изградбата на новите објекти.

Во инвестиционите проекти треба да се разработат мерките за заштита на човекот, материјалните добра и животната средина од природни катастрофи.

Неопходно е перманентно ажурирање на плановите за заштита од елементарни непогоди, кои согласно законските обврски постојат за целата територија на државата, поради присутниот сеизмички хазард, како и изложеноста на други природни катастрофи. Со реализација на наведените приоритети се создаваат реални услови за успешна инженерска превенција и намалување на сеизмичкиот ризик на територијата на целата Држава, односно за ефикасен менаџмент на ефектите и вонредните состојби предизвикани од силните сеизмички сили.

За успешно функционирање на **заштитата** од **природни и елементарни катастрофи** во процесот на урбанистичко планирање потребно е да се преземат соодветни мерки за **заштита од пожари**, односно евентуалните човечки и материјални загуби да бидат што помали во случај на пожари.

Во однос на диспозицијата на противпожарната заштита, предметната локација во случај на пожар ќе ја опслужуваат противпожарни единици од градот Неготино.

Во процесот на планирање потребно е да се води сметка за конфигурацијата на теренот, степен на загроженост од пожари и услови кои им погодуваат на пожарите: климатско-хидролошките услови, ружата на ветрови и слично кои имаат влијание врз загроженост и заштита од пожари.

Заради поуспешна заштита во урбанистички планови се превземаат низа мерки за отстранување на причините за предизвикување на пожари, спречување на

нивното ширење, гаснење и укажување помош при отстранување на последиците предизвикани со пожари, кои се однесуваат на:

- изворите за снабдување со вода, капацитетите на водоводната мрежа и водоводните објекти кои обезбедуваат доволно количество вода за гаснење на пожари;
- оддалеченоста меѓу зоните предвидени за станбени и јавни објекти и зоните предвидени за индустриски објекти и објекти за специјална намена за сместување лесно запаливи течности, гасови и експлозивни материи;
- широчината, носивоста и проточноста на патиштата со кои ќе се овозможи пристап на противпожарни возила до секој објект и нивно маневрирање за време на гаснење на пожарите.

Заштитата од пожари опфаќа мерки и дејности од нормативен, оперативен, организационен, технички, образовно-воспитен и пропаганден карактер, кои се уредени со Законот за заштита и спасување, како и Уредбата за спроведување на заштитата и спасувањето од пожари.

При појава на природни стихии, како што се **поплавите**, секое организирано општество превзема активни и пасивни мерки за организирана одбрана.

Појавата на **поплави** првенствено е поврзана со природните езера и хидрографската мрежа, но најчестиот вид на поплави и најголемата опасност од нив, сепак, доаѓа од поројните водотеци. Согласно со ова за донесување на брзи, исправни и ефикасни одлуки неопходно е да се располага со:

- однапред разработен план;
- сигурни информации за состојбата во загрозеното подрачје;
- сигурни прогностички информации за очекуваните сосотојби.

Од метеоролошки појави со карактеристики на елементарни непогоди се манифестираат појавата на **град, луѓени ветрови и магли**.

Согласно Просторниот план на Република Македонија, локацијата со намена површински соларни и фотоволтаични електрани, КО Бистренци, Општина Демир Капија се наоѓа во потенцијална зона на свлечишта.

Свлечиштата, претставуваат доминантен колатерален хазард на кои, територијата на Државата, а со тоа и предметната локација, може да бидат изложени во сеизмички услови. Од геотехнички аспект, овие хазарди се релативно плитки феномени кои настануваат во случај кога динамичката јакост на површинските почвени материјали е надмината, или во случај на пореметување на лабилните стенски блокови и изолирани карпи.

Доколку на предметната локација се потврди веројатноста за настанување на свлечишта, да се предвидат соодветни мерки за заштита согласно законската регулатива.

Едно од можните и неопходно потребни превентивни мерки за заштита од **техничко - технолошки катастрофи** е планирањето, кое преку осознавање и анализа на состојбите и опасностите од можните инциденти, во одржувањето на инсталациите и опремата, треба да создаде прифатлив однос кон животната средина.

Потребна е доследна примена на основните методолошки постапки за планирање и уредување на просторот:

- оценка на состојбите на природните компоненти на животната средина и степенот на загрозеност од појава на технички катастрофи;
- оценка на оптовареноста на просторот со технолошки системи со одредено ниво на ризик;
- анализа на меѓусебната зависност на природните услови и постојните технолошки системи;
- дефинирање на нивото на постојниот ризик при редовна секојдневна работа на технолошките системи и при појавата на инцидентни случаи;
- процена на загрозеноста на луѓето и материјалните добра;
- утврдување на критериумите за избор на оптимална варијанта на заштита врз основа на проценетиот степен на загрозеност.

Со примена на оваа методолошка постапка може де се очекува остварување на следните основни цели за заштита од техничко-технолошки катастрофи:

- максимално усогласување и користење на просторот од аспект на заштита во рамките на просторните можности;
- вградување на мерките на кои се заснова организацијата на заштита и спасување на човечките животи и материјалните добра од техничко-технолошки катастрофи во определувањето на намената на просторот;
- интегрирање на елементите на загрозеноста на прашањата врзани со заштитата на животната средина.

Заради постигнување на целосна заштита на луѓето, материјалните добра и потесната и пошироката животна средина постојат три нивоа на преземање на сигурносни, превентивни мерки:

Прво ниво: ги вклучува сите мерки кои се преземаат во одржувањето на опремата и инсталациите, заради сигурно користење на опасни материјали во технолошките процеси и одбегнување на технолошки катастрофи.

Второ ниво: се однесува на сите мерки кои треба да обезбедат ограничување на емисијата како последица од пожар, експлозија или ослободување на хемикалии, што може да се случи во околности на поголеми индустриски акциденти.

Трето ниво: вклучува мерки кои се преземаат за заштита на животната средина во смисла на ограничување на ефектите од емисија на опасни материи, или последици од пожар и експлозии.

При изработката на плановите од пониско ниво треба да се има предвид следното:

- Потребата од оформување на системот на евиденција и анализа на технолошките акциденти, компатибилен на системот МАРС на Европската унија, како база за евиденција на опасни материјали, присутни во технолошките постројки и можни причини на катастрофи.
- Потребата од предвидување на превентивни мерки од страна на стопанските субјекти за спречување на технолошки катастрофи, базирани врз анализата на однесувањето на исти или слични постројки.

- Изработка на соодветни планови и програми за заштита на населението и едукација и тренинг на персоналот во случај на евентуална техничка катастрофа.

Насоки за потребата од спроведување на Стратегиска оцена на влијанието врз животната средина

Во процесот за проценка на влијанието на плановите, стратегиите и програмите врз животната средина и врз здравјето на луѓето (Стратегиска оцена на влијанието врз животната средина-СОВЖС), покрај проценката на влијанијата се предвидуваат и мерки кои имаат за цел заштита на животната средина од сите можни влијанија и тоа уште во процесот на планирање и донесување одлуки за одредени стратегии, планови и програми, т.е. плански документи. Преку навремено спроведување на постапката за СОВЖС се обезбедува идентификување на потенцијалните позитивни и негативни влијанија од реализацијата на планскиот документ врз животната средина, а исто така се дефинираат и алтернативи и можни мерки за спречување, намалување и ублажување на негативните влијанија врз сите елементи на животната средина.

СОВЖС се подготвува во согласност со националната легислатива и одредбите од друга релевантна меѓународна легислатива, која е инкорпорирана во националната, во форма на законски и подзаконски акти и Конвенции, кои се ратификувани од страна на РСМ со посебни закони.

Целта на СОВЖС постапката е да се процени дали планскиот документ е во согласност со поставените цели за животна средина на национално и меѓународно ниво. Целите на стратегиската оцена на влијанието врз животната средина се прикажани преку статусот на: населението, социо-економски развој, човековото здравје, воздухот, климатските промени, водата, почвата, природното и културното наследство и материјалните добра.

Најдобро е процесот на стратегиска оцена на влијанието на планскиот документ да се одвива паралелно со развојот на планскиот документ, со цел навремено да се земат во предвид целите на животната средина при дефинирање на целите на самиот плански документ.

Постапката за сратегиска оцена на влијанието врз животната средина се спроведува во неколку фази, од кои првата е ***Утврдување на потреба од спроведување на СОВЖС*** (дали планскиот документ ќе има значителни влијанија врз животната средина) согласно со Уредбата за стратегиите, плановите и програмите, вклучувајќи ги и промените на тие стратегии, планови и програми, за кои задолжително се спроведува постапка за оцена на нивното влијание врз животната средина и врз животот и здравјето на луѓето. Оваа фаза претставува изготвување на Одлуката за спроведување или неспроведување на СОВЖС. Органот кој го подготвува планскиот документ е должен да донесе Одлука за спроведување или Одлука за не спроведување на стратегиска оцена во која се образложени причините за спроведувањето, односно не спроведувањето согласно со критериумите врз основа на кои се определува дали еден плански документ би можел да има значително влијание врз животната средина и врз здравјето на луѓето.

Влијанијата, кои се претпоставува дека може да произлезат со поставувањето на површински соларни и фотоволтаични електрани, може да се разгледуваат од аспект на негативни влијанија и од аспект на идни бенефиции, односно позитивни влијанија:

- На просторот со намена површински соларни и фотоволтаични електрани, КО Бистренци, Општина Демир Капија во рамките на планскиот опфат, се очекува да предизвика позитивни импулси и ефекти врз целото непосредно опкружување од аспект на повисока организација, инфраструктурна опременост и уреденост на просторот. Поставувањето на површински соларни и фотоволтаични електрани ги подобрува перформансите на електроенергетската мрежа, го намалува увозот на електрична енергија и емисиите на стакленички гасови.
- Со поставување на површински соларни и фотоволтаични електрани, КО Бистренци, Општина Демир Капија ќе има и негативни влијанија врз животната средина, посебно во фазата на поставување на планираните содржини. Влијанијата што ќе се јават во фаза на поставување (емисии на штетни материи во воздухот, можни штетни влијанија врз почвата (директни и индиректни), емисии на бучава, отпад и влијанија врз флората и фауната), ќе бидат локални и со ограничен временски рок. Влијанијата кои ќе се јават во фазата на експлоатација се проценуваат како малку значајни, имајќи го во предвид фактот дека површинските соларни и фотоволтаични електрани не создаваат емисии на штетни материи, не трошат гориво и не создаваат бучава. Мерки за заштита од влијанија врз животната средина се наведени во секторската област: заштита на животната средина.
- Поради потребата од зголемена површина на земјиште за поставување површински соларни и фотоволтаични електрани, неопходно е воспоставување и почитување на ефикасна контрола на користењето и уредувањето на земјиштето и утврдување на нормите и стандардите за градба. Меѓу приоритетните определби на Просторниот план е заштитата на земјоделското земјиште, а особено стриктното ограничување на трансформацијата на земјиштето од I-IV бонитетна класа за неземјоделско користење, како и зачувување на квалитетот и природната плодност на земјиштето.
- Предметниот опфат нема конфликт со постојни и планирани енергетски водови, радиокомуникациски и кабелски електронско комуникациски мрежи.
- Во експлоатациониот период не се очекува значајни влијанија врз животот и здравјето на луѓето, затоа што видот и природата на планираните содржини со намена површински соларни и фотоволтаични електрани не спаѓаат во групата на големи и директни загадувачи на животната средина и животот и здравјето на луѓето.
- На просторот со намена површински соларни и фотоволтаични електрани, КО Бистренци, Општина Демир Капија, нема регистрирано ниту евидентирано природно наследство. Доколку при изработка на предметната документација или при уредување на просторот се дојде до одредени нови

сознанија за природно наследство кое би можело да биде загрозено со урбанизацијата на овој простор, потребно е да се предвидат соодветни мерки за заштита на природното наследство согласно со законската регулатива.

- Во делот за заштита на културното наследство, културното наследство е наведено на ниво на катастарска општина, поради што при изработка на планска документација потребно е да се утврди дали на предметната локација има културно наследство и во таа смисла да се применат соодветните плански мерки за заштита на истото и да се постапи во согласност со постоечката законска регулатива..
- За предметниот простор не постои можност за појава на прекугранични влијанија, ниту во фазата на поставување, ниту во фазата на експлоатација, поради доволната оддалеченост на предвидениот опфат од границите на Државата.
- Мерки за ублажување на негативните влијанија од евенуални несреќи и хаварии се наведени во секторската област: Заштита од воени разурнувања, природни и техничко-технолошки катастрофи.

При донесувањето на Одлука за спроведување или Одлука за не спроведување на стратегиска оцена за документацијата за предметниот простор со намена површински соларни и фотоволтаични електрани, КО Бистренци, Општина Демир Капија, задолжително да се земат во предвид претходно наведените забелешки, како и забелешките од секторските области опфатени со Просторниот план на Република Македонија.

Усогласување на планската документација со Просторниот план

Сите активности во просторот треба **да се усогласат** со насоките на **Просторниот план на државата**, особено значителните и оние кои се однесуваат на планирањето и изградбата на:

- државните инфраструктурни системи (патишта, железници, воздушен сообраќај, телекомуникации);
- енергетските системи, енерговоди и поголеми водостопански системи;
- градежните објекти важни за Државата;
- капацитетите на туристичката понуда;
- стопанските комплекси и оние кои се однесуваат на поголеми концентрации (слободни економски зони);
- капацитетите за користење на природните ресурси.

Просторните планови на регионите и подрачјата од посебен интерес и урбанистичките планови се усогласуваат со Просторниот план на Републиката, особено во однос на следните елементи:

- намената и користењето на површините;
- **мрежата на инфраструктура**;
- мрежата на населби;
- заштитата на животната средина.

Насоките на Просторниот план на Републиката во однос на намената и користењето на површините се однесуваат на заложбата при изработката на урбанистичките планови, површините за сите урбани содржини треба да се бараат исклучиво на површини од послаби бонитетни класи (над IV категорија).

Посебни мерки и активности за остварување на рационалното користење и заштита на просторот, како и посебни интереси на просторниот развој се:

- Обезбедување на спроведување на постојните закони и прописи со кои се заштитува просторот, ресурсите и националното богатство и се организира и уредува просторот со цел за вкупен развој.
- Рационално користење на подрачјата за градба и нивно проширување или формирањето на нови врз база на критериумите за изготвување на соодветна планска документација.
- Насоките и критериумите за уредување на просторот надвор од градежните подрачја треба да се утврдат со помош на стручни основи и упатствата од ресорите на земјоделството, водостопанството, шумарството и заштитата на животната средина.

ЗАКЛУЧНИ СОГЛЕДУВАЊА

Дополна на Услови за планирање на просторот со намена површински соларни и фотоволтаични електрани, КО Бистренци, Општина Демир Капија.

Површината за која што се издаваат Условите за планирање на просторот изнесува изнесува 21,05 ha, со вкупна моќност над 10MW.

Дополната се изработува заради проширување на границата на планскиот опфат на издадените Услови за планирање на просторот за Урбанистички план за вон населено место за изградба на Е2 – комунална супраструктура (фотоволтаични централи), на делови од катастарските парцели: КП 21/1, КП 21/2, КП 230/1, КП 230/2 и КП 1208, КО Бистренци, Општина Демир Капија, со тех.бр.Y14718 (со површина 10,81 ha).

Видот на планската документација да се усогласи со Законот за урбанистичко планирање и Правилникот за урбанистичко планирање.

Условите за планирање треба да претставуваат влезни параметри и смерници при планирањето на просторот на населбата и поставување на планските концепции и решенија по сите области релевантни за планирањето на просторот, обработени во согласност со Просторниот план на Република Македонија.

При изработка на документацијата за предметниот простор треба да се земат во предвид горенаведените забелешки и следните поединечни заклучни согледувања од секторските области опфатени со Просторниот план на Република Македонија:

Економски основи на просторниот развој

- **Според определбите на Просторниот план, идниот развој и разместеност на производните и услужни дејности треба да базира на одржливост на економијата применувајќи ги законитостите на пазарната економија и релевантната законска регулатива од областа на заштитата на животната средина, особено превенција и спречување на негативните влијанија на економските активности врз животната и работна средина.**
- **Поставувањето на површински соларни и фотоволтаични електрани, КО Бистренци, Општина Демир Капија ќе биде во функција на одржливиот развој преку производство на енергија од обновливи извори.**
- **Една од планските определби утврдени со Просторниот план на Република Македонија е рационално користење на земјиштето заради што е неопходно пред започнување на сите активности да се утврди економската и општествена оправданост за зафаќање на предложената површина на планскиот опфат**

Користење и заштита на земјоделско земјиште

- Согласно Просторниот план на Република Македонија просторот на Републиката е поделен во **6 земјоделско стопански реони и 54 микрореони. Предметната локација припаѓа на Медитерански или Повардарски земјоделско стопански реон поделен на Јужно медитерански со 2 микрореони и Централно-медитерански со 10 микрореони.**

- При изработка на предметната документација, неопходно е воспоставување и почитување на ефикасна контрола на користењето и уредување на нормите и стандарди за градба. Меѓу приоритетните определби на Просторниот план е заштитата на земјоделското земјиште, а особено стриктното ограничување на трансформацијата на земјиштето од I-IV бонитетна класа за неземјоделско користење, како и зачувување на квалитетот и природната плодност на земјиштето.

Водостопанство и водостопанска инфраструктура

- Површинските води се најзначајни за подмирување на потребите од вода, но нивната распределба на територијата на Републиката е нерамномерно. Потенцијалот на површинските води е диктиран од појавата, траењето и интензитетот на врнежите. Поради морфолошката, хидрогеолошката и хидрографската структура на просторот врнежите брзо се концентрираат во речната мрежа и истекуваат. Површинското истекување за сливните подрачја во Републиката има вредност од 26,2 л/сек/км^2 за реката Радика до 3,1 л/сек/км^2 за сливот на реката Струмица. На реката Вардар по течението вредноста на површинското истекување се намалува од 17,4 кај мерниот профил Радуша, преку 13,6л/сек/км^2 кај Скопје до 6,3 л/сек/км^2 кај мерниот профил Демир Капија. Изградбата на површинските соларни и фотоволтаични електрани каде ќе се користи сончевата енергија како обновлив ресурс за производство на електрична енергија, во регион кој е сиромашен со вода, ќе допринесе за подобрување на енергетската покриеност на регионот во согласност со принципите на еколошко и одржливо искористување на природните ресурси.

Енергетика и енергетска инфраструктура

- Локацијата **за површински соларни и фотоволтаични електрани, КО Бистренци, Општина Демир Капија** нема конфликт со постојните и планирани енергетски водови.
- Поставувањето на **површински соларни и фотоволтаични електрани** од обновливи извори на енергија ги подобрува перформансите на електроенергетската мрежа, го намалува увозот на електрична енергија и емисиите на стакленички гасови.

Урбанизација и мрежа на населби

- **Планскиот опфат наменет за поставување на површински соларни и фотоволтаични електрани, КО Бистренци, Општина Демир Капија, ќе овозможи поефикасно снабдување на населбите со електрична енергија, што е особено значајно за оние кои немаат соодветно, односно квалитетно снабдување. Преку воведување на алтернативни извори на енергија се овозможува заштеда на необновливи извори на енергија што е еден од основните приоритети во одржливиот развој.**

Домување

- Планскиот опфат наменет за поставување на површински соларни и фотоволтаични електрани, КО Бистренци, Општина Демир Капија, е во функција на обезбедување поквалитетни услуги за снабдување на домаќинствата со електрична енергија во овој дел на Републиката, со што се овозможува квалитативно и квантитативно подигнување на комуналната опременост на станот.

Јавни функции

- Планскиот опфат наменет за поставување на површински соларни и фотоволтаични електрани, КО Бистренци, Општина Демир Капија, е надвор од урбаниот опфат на најблиската населба, така што нема препораки и обврски за организација на јавни функции, што значи дека се исклучени и можностите за било каков конфликт помеѓу два типа на функции.

Индустрија

- Со плански и организиран начин на ширење на инфра и супраструктурата и создавањето на други погодни услови за локација на производни капацитети во просторот околу општинските центри и во поширокиот рурален простор, се обезбедуваат основи врз кои може да се очекува остварување на просторната разместеност на индустријата, преку моделот на концентрираната дисперзија.
- Поставувањето на површински соларни и фотоволтаични електрани, КО Бистренци, Општина Демир Капија, ќе биде во функција на развој на енергетскиот сектор преку производство на енергија од обновливи извори, што кореспондира со основните определби на Просторниот план на Република Македонија за одржлив развој.

Сообраќајна инфраструктура

- Според Просторниот план на Република Македонија автопатската и магистрална патна мрежа релевантна за предметниот простор е:

  А1 - (Граница со Србија-ГП Табановци-Куманово-Велес-Неготино-Демир Капија-Гевгелија-граница со Грција-ГП Богородица и делница Градско-Прилеп-врска со А3).
- Релевантните регионални патни правци за предметната локација, според Просторниот план на Република Македонија, влегуваат во групата на регионални патишта "Р1" и "Р2" и се со ознака:

  Р1102 – Скопје (Врска со А2-обиколница Скопје-Катлановo-Велес-Неготино-Демир Капија-Гевгелија-(врска со А1);

  Р2137 - (врска со Р 1102 -Војошанци-Корешница-врска со Демир Капија (Р 1102).
- При изработка на планската документација од аспект на безебедноста во Патниот сообраќај, да се почитува релевантната законска регулатива од

областа на Сообраќајот, како и важечките Законски и подзаконски акти кои ја допираат оваа област.

Радиокомуникациска и кабелска електронско комуникациска мрежа

- **Локацијата за поставување на површински соларни и фотоволтаични електрани, КО Бистренци, Општина Демир Капија, нема конфликт со постојните и планирани радиокомуникациски и кабелски електронско комуникациски мрежи.**
- Преку кабелските електронски комуникациски мрежи, на крајните корисници треба да им се обезбеди сигурен пренос на јавни електронски комуникациски услуги со задоволување на одредени општи и посебни услови за квалитет, во согласност со Законот за електронските комуникации и препораките за обезбедување на одредено ниво на квалитет на пренос.

Заштита на животна средина

- **Со цел да се обезбеди заштита и унапредување на животната средина на просторот со намена површински соларни и фотоволтаични електрани, КО Бистренци, Општина Демир Капија, потребно е да се почитуваат одредбите пропишани во законската регулатива од областа на заштита на животната средина и подзаконските акти донесени врз нивна основа.**
- Да се внимава да не дојде до искористување на земјиштето на начин и обем со кој би се загрозиле неговите природни вредности.
- Да се превземат активности за намалување на бучавата и вибрациите од опремата, со цел да се избегнат негативните ефекти од бучавата и да се почитуваат пропишаните гранични вредности за дозволено ниво на бучава во животната средина.
- Создавачите на отпад се должни во најголема можна мера, да го избегнат создавањето на отпад и да ги намалат штетните влијанија на отпадот врз животната средина, животот и здравјето на луѓето. При управување со отпадот по претходно извршената селекција, отпадот треба да биде преработен по пат на рециклирање, повторно употребен во истиот или во друг процес за екстракција на секундарните суровини или пак да се искористи како извор на енергија.
- Евентуалниот отпад што може да се формира во тек на поставувањето и експлоатациониот период треба да се депонира организирано со контролиран транспортен систем во постојната депонија.
- Создавачот и/или поседувачот на отпадни материи и емисии ги сноси сите трошоци за санација на евентуално предизвиканите нарушувања во животната средина.

Заштита на природно наследство

- **Согласно Студијата за заштита на природното наследство, изработена за потребите на Просторниот план на Република Македонија, на просторот со намена површински соларни и фотоволтаични електрани, КО Бистренци,**

Општина Демир Капија, нема регистрирано ниту евидентирано природно наследство.

- Доколку при изработка на документацијата за предметниот простор или при уредување на просторот се дојде до одредени нови сознанија за природно наследство кое би можело да биде загрозено со урбанизацијата на овој простор, потребно е да се предвидат соодветни мерки за заштита на природното наследство согласно Законот за заштита на природата.

Заштита на културното наследство

- Согласно податоците од Експертниот елаборат за заштита на културното наследство и Археолошката карта на Република Македонија[2] на подрачјето на катастарската општина Бистренци има евидентирани недвижни споменици на културата и археолошки локалитети.
- При изработка на планска документација од пониско ниво да се утврди точната локација на евидентираното и регистрираното културно наследство и во таа смисла да се применат соодветните плански мерки за заштита на истото.
- Доколку при изведување на земјаните работи се наиде на археолошки артефакти, односно дојде до откривање на материјални остатоци со културно-историска вредност, потребно е да се постапи во согласност со постоечката законска регулатива, Законот за заштита културното наследство и важечките законски и подзаконски акти кои ја допираат оваа област, односно веднаш да се запре со отпочнатите градежни активности и да се извести надлежната институција за заштита на културното наследство.

Туризам и организација на туристички простори

- **Предметната локација за која што се наменети Условите за планирање, припаѓа на Средно - Вардарскиот туристички регион со утврдени 6 туристички зони и 24 туристички локалитети. Низ ова подрачје минува и транзитниот туристички коридор.**
- **Согласно поставките на Концептот и критериумите за развој и организација на туристичката дејност, за непречен развој на вкупната туристичка понуда на ова подрачје, се препорачува, при идната организација на стопанските дејности да се почитуваат критериумите за заштита и одржлив економски развој.**

Заштита од воени разурнувања, природни и техничко-технолошки катастрофи

- **Предметната локација со намена површински соларни и фотоволтаични електрани, КО Бистренци, Општина Демир Капија се наоѓа во простори погодни за слободни територи и мал дел во индиректно загрозени простори од воени дејства. Според тоа во согласност со Законот за заштита и спасување, задолжително треба да се применуваат мерките за заштита и спасување.**
- **Задолжителна примена на мерки за заштита од пожар.**

[2] МАНУ Скопје, 1996 г.

- **Согласно Просторниот план на Република Македонија, локацијата со намена површински соларни и фотоволтаични електрани, КО Бистренци, Општина Демир Капија се наоѓа во потенцијална зона на свлечишта. Доколку на предметната локација се потврди веројатноста за настанување на свлечишта, да се предвидат соодветни мерки за заштита согласно законската регулатива.**
- **Анализираниот простор се наоѓа во подрачје каде се можни потреси со јачина до VIII степени по МКС**, што наметнува задолжителна примена на нормативно-правна регулатива, со која се уредени постапките, условите и барањата за постигнување на технички конзистентен и економски одржлив степен на сеизмичка заштита, кај изградбата на новите објекти.

Насоки за потребата од спроведување на Стратегиска оцена на влијанието врз животната средина

- **При донесувањето на Одлука за спроведување или Одлука за не спроведување на стратегиска оцена за документацијата за предметниот простор со намена површински соларни и фотоволтаични електрани, КО Бистренци, Општина Демир Капија, задолжително да се земат во предвид насоките за потреба од спроведување на Стратегиска оцена на влијанието врз животната средина, како и забелешките и заклучоците од секторските области опфатени со Просторниот план на Република Македонија.**

ИЗВОД ОД ПРОСТОРЕН ПЛАН НА РЕПУБЛИКА МАКЕДОНИЈА
2002 - 2020

МИНИСТЕРСТВО ЗА ЖИВОТНА СРЕДИНА И ПРОСТОРНО ПЛАНИРАЊЕ

АГЕНЦИЈА ЗА ПЛАНИРАЊЕ НА ПРОСТОРОТ

Сектор:
Синтезни карти

Тема:
Биланс на намена на површините

Користење на земјиштето

Карта бр. 20

Легенда:

- шуми и шумско земјиште
- земјоделско земјиште
- наводнувани површини
- високопланински пасишта
- акумулации
- зони за експлоат. на минерали
- туристички простори
- транзитни коридори
- туристички центри
- автопат
- магистрален пат
- регионален пат
- железничка мрежа
- воздухопловно пристаниште

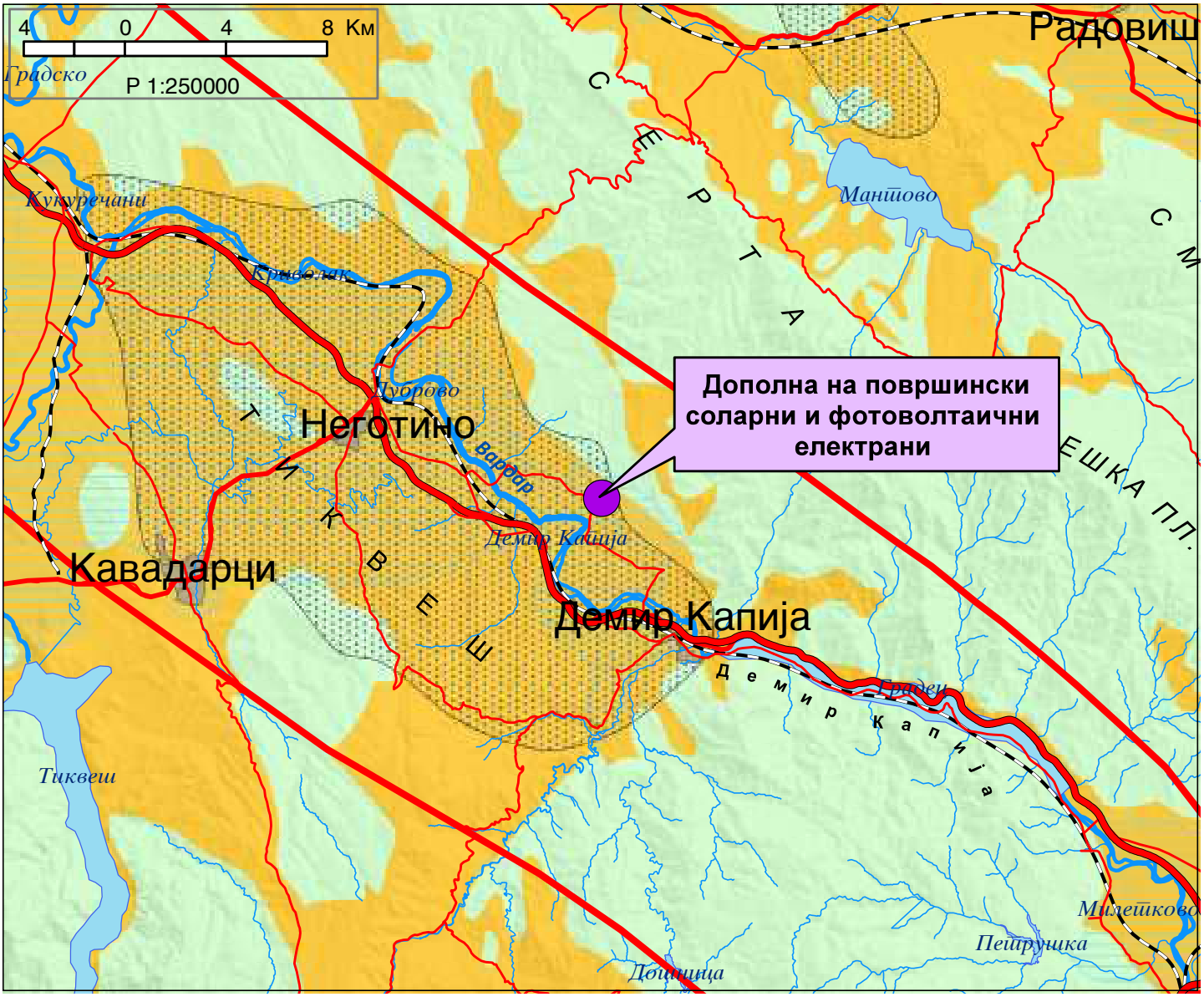

ИЗВОД ОД ПРОСТОРЕН ПЛАН НА РЕПУБЛИКА МАКЕДОНИЈА
2002 - 2020

МИНИСТЕРСТВО ЗА ЖИВОТНА СРЕДИНА И ПРОСТОРНО ПЛАНИРАЊЕ

АГЕНЦИЈА ЗА ПЛАНИРАЊЕ НА ПРОСТОРОТ

Сектор:
Синтезни карти

Тема:
Просторно-функционална организација

Систем на населби и сообраќајна мрежа

Карта бр. 22

Легенда:

- Центар на макрорегион
- Центар на микрорегион
- Центри на просторно-функционални единици
- Управа
- Просторно-функц. единици
- Граници на влијанија на макрорегион. центри
- Општински центар

Образование
- Средно
- Вишо
- Високо

Здравствена заштита
- 2 Секундарна
- 3 Терцијална

Оски на развој
- источна
- јужна
- север-југ
- северна
- западна

- Слободна економ.зона
- Автопат
- Магистрален пат
- Регионален пат
- Железничка мрежа
- Воздухоплов. пристан.
- Стопански аеродром
- Спортски аеродром

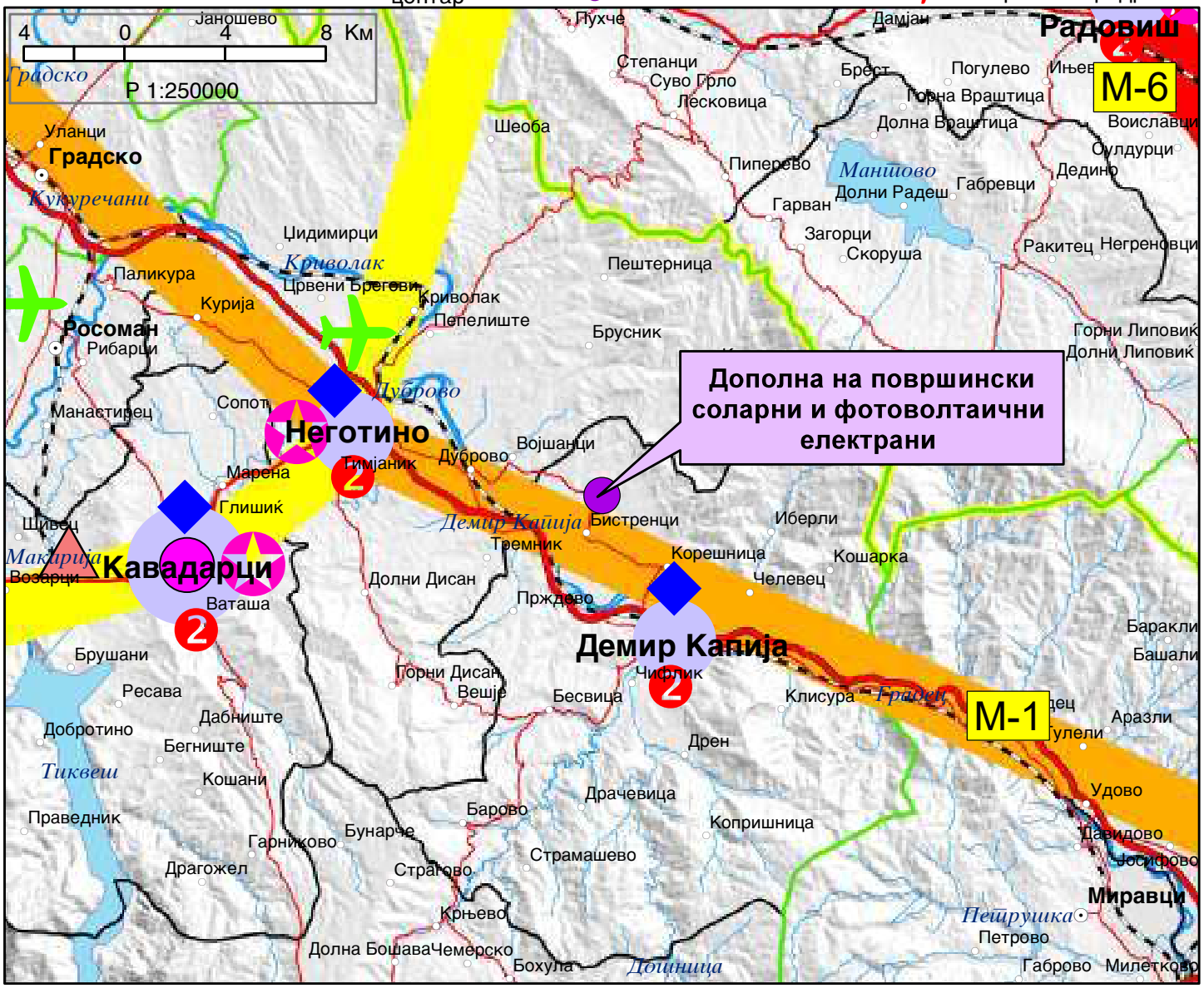

ИЗВОД ОД ПРОСТОРЕН ПЛАН НА РЕПУБЛИКА МАКЕДОНИЈА
2002 - 2020

МИНИСТЕРСТВО ЗА ЖИВОТНА СРЕДИНА И ПРОСТОРНО ПЛАНИРАЊЕ

АГЕНЦИЈА ЗА ПЛАНИРАЊЕ НА ПРОСТОРОТ

Сектор:
Синтезни карти

Тема:
Техничка инфраструктура

Водостопанска и енергетска инфраструктура

Карта бр. 23

Легенда:

- Извориште
- Водоводен систем
- Регионален водост. систем
- Акумулации
- Акумулации по 2020г.
- Природни езера
- Наводнувани површини
- Водостопански подрачја
- Термоелектрани
- Хидроелектрани

Далноводи
- 110 kV
- 220 kV
- 400 kV

Трафостаници
- 110 kV
- 220 kV
- 400 kV

- Рафинерија
- Нафтовод
- Индустриски топлани
- Рудник на јаглен
- Брикетара
- Гасовод
- Регулациони станици
- Канализационен систем

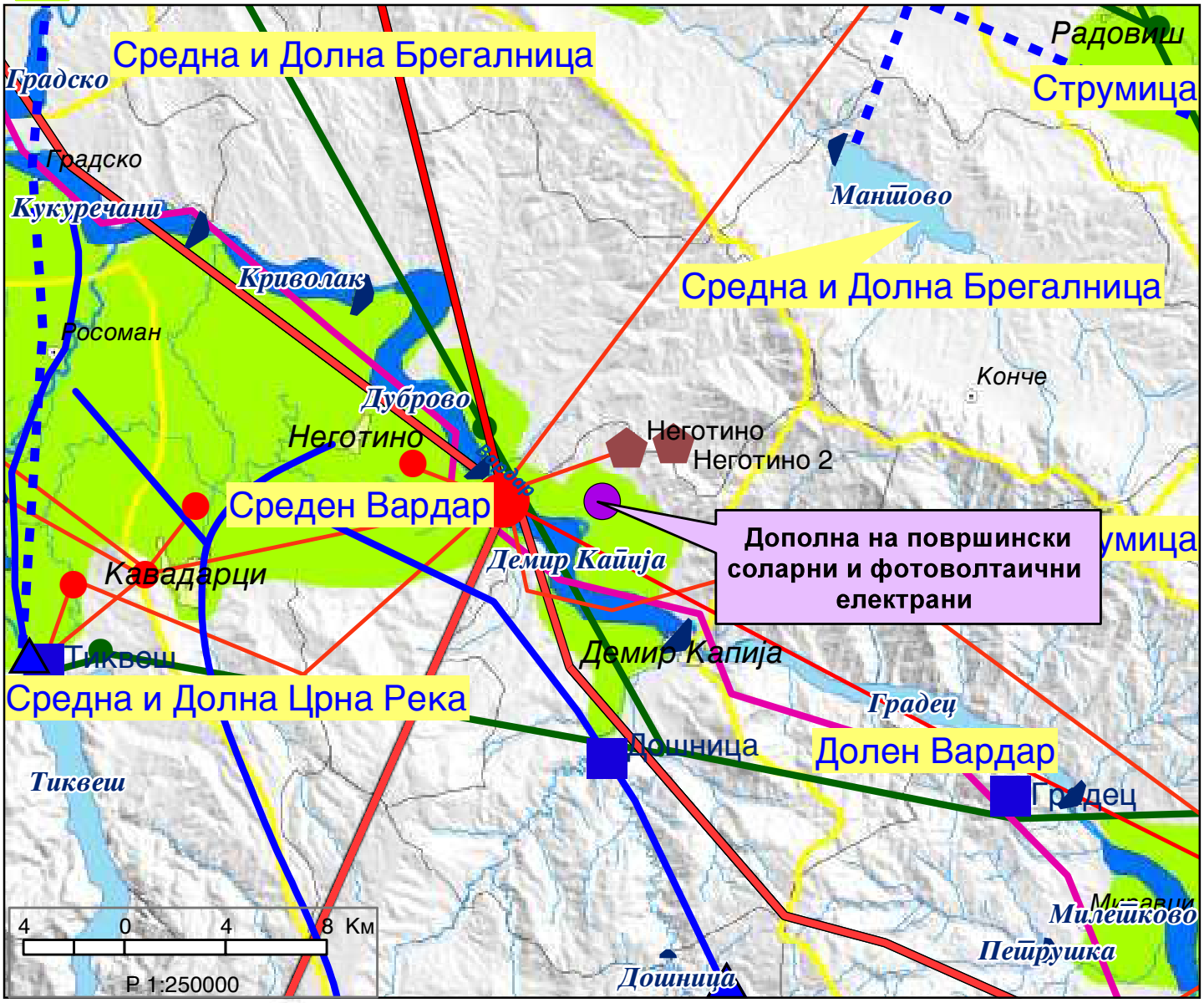

ИЗВОД ОД ПРОСТОРЕН ПЛАН НА РЕПУБЛИКА МАКЕДОНИЈА
2002 - 2020

МИНИСТЕРСТВО ЗА ЖИВОТНА СРЕДИНА И ПРОСТОРНО ПЛАНИРАЊЕ

АГЕНЦИЈА ЗА ПЛАНИРАЊЕ НА ПРОСТОРОТ

Сектор:
Синтезни карти

Тема:
Заштита на животната средина

Реонизација и категоризација на просторот за заштита

Карта бр. 24

Легенда:

- Граници на региони за управување со животната средина
- Заштита на простори со природни вредности
- Рекултивација на деград. простори
- Управување со загад. на воздух и вода
- Заштита на реки со нарушен квалитет
- Заштита на акумулации и реки за водозафати
- Рекултивација на деградирани простори
- Заштита на земјоделско земјиште
- Заштита на шуми
- Поволни подрачја за лоцирање регионални санитарни депонии
- Поволни хидрогеолошки средини за лоцирање на депонии
- Споменичко подрачје
- Археолошки локалитети
- Споменички целини

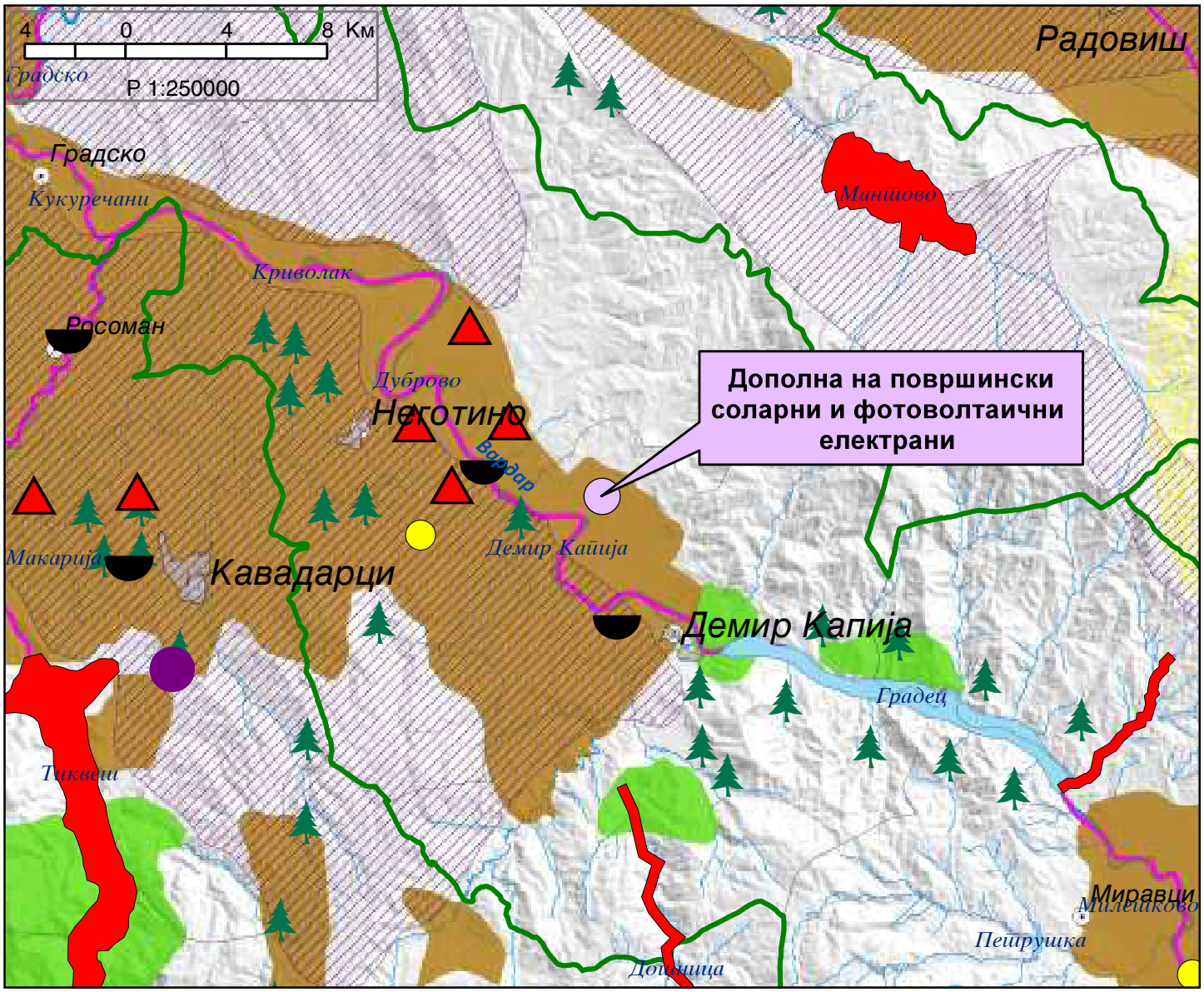

АТРИУМ СТУДИО
ДРУШТВО ЗА ГРАДЕЖНИШТВО, АРХИТЕКТУРА, ПРОЕКТИРАЊЕ, ИНЖЕНЕРИНГ И ДИЗАЈН
"ВАНЧО ПРЌЕ" бр. 119 - ШТИП тел. 032 383 - 033 studio@atrium.mk

ИЗВОД ОД СОСЕДНИ ОДОБРЕНИ УРБАНИСТИЧКО ПРОЕКТНИ И ПЛАНСКИ ДОКУМЕНТАЦИИ

РЕПУБЛИКА СЕВЕРНА МАКЕДОНИЈА

ОПШТИНА ДЕМИР КАПИЈА

ИЗВОД БРОЈ: 25

Број: 10 – 45 / 2 од 26.06.2024

УП : **Урбанистички проект со план за парцелација, со намена Е1.13-Површински сопарни и фотоволтаични електрани поставени на земјиште, на КП.Бр.21/2, КП.Бр.21/11, КП.Бр.21/12, КП.Бр.230/2, КП.Бр.230/9, КП.Бр.230/10 и КП.Бр.1208/1, К.О.Бистренци, Општина Демир Капија**

Сектор за урбанизам, комунални дејности и заштита на животната средина и локален економски развој

Одлука бр.: 08-901/4 **од** 30.11.2022

Намена на градба: Е 1.13 – фотоволтаични централи
Е 1.8 – трафостаница

К.О. Бистренци К.П. **КП.Бр.21/2, КП.Бр.21/11, КП.Бр.21/12, КП.Бр.230/2, КП.Бр.230/9, КП.Бр.230/10 и КП.Бр.1208/1**

ДЛ: (број на детален лист) **М 1:** 1000 (размер)

ИЗВОД ЗА цел опфат

СОДРЖИ:

ГРАФИЧКИ ДЕЛ

Заверена копија од синтезен план во идентична форма

1.
- легенда
- табела со нумерички показатели

По потреба и заверена копија од други графички прилози со легенда

2. **ТЕКСТУАЛЕН ДЕЛ**

Заверена копија од: општите и посебните услови за градење, мерки за заштита на културното наследство, на природата и животната средина, мерки за заштита и спасување, мерки за движење на хендикепирани лица и сл.

По потреба заверена копија од други услови

3. **ПОДАТОЦИ ЗА ПОСТОЈНА ИНФРАСТРУКТУРА И ПРИКЛУЧОЦИ**

Изготвил: Билјана Толкова

Контролирал: Тони Петков

Одобрил: Благој Јовановски

Градоначалник

Лазар Петров

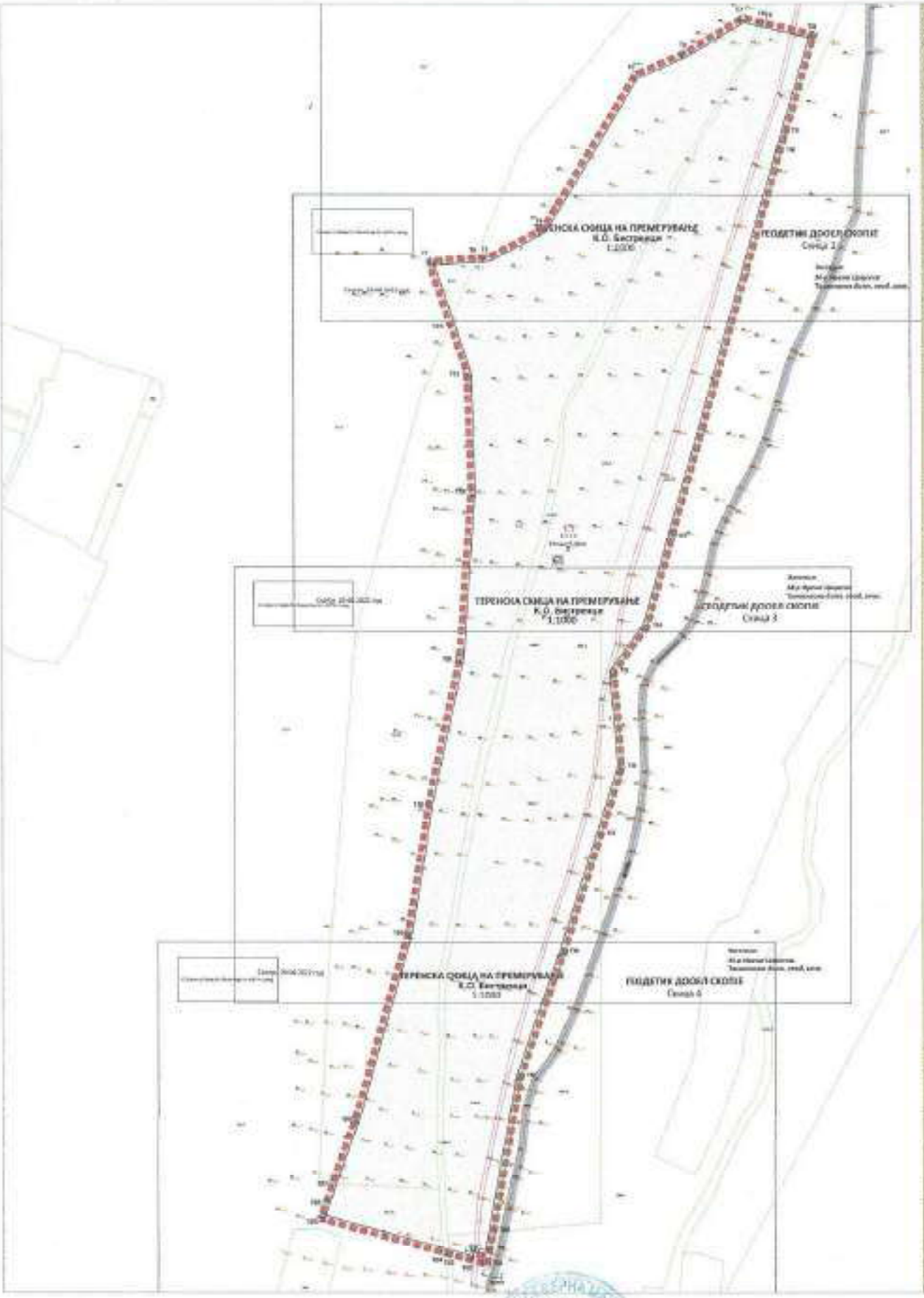

УРБАНИСТИЧКИ ПРОЕКТ СО ЕЛАБ ЗА ПАРЦЕЛАЦИЈА СО НАМЕНА Е1.13 - ПОВРЕМЕНИ СОЛАРНИ И ФОТОНАПОНСКИ ЕЛЕКТРАНИ ПОСТАВЕНИ НА ЗЕМЈИШТЕ, НА КП.БР.21/2, КП.БР.21/1, КП.БР.21/2, КП.БР.2301, КП.БР.2303, КП.БР.238/10 И КП.БР.1280/1, К.О.БИСТРИЦА, ОПШТИНА ДЕМИР КАПИЈА

М=1:1000

ЛЕГЕНДА:

КЛАСА НА НАМЕНА:

ПОДАТОЦИ ЗА СООБРАЈАЈОТ:

ВИДОВИ НА ИНФРАСТРУКТУРА:

НАРАЧАТЕЛ:
ОПШТИНА ДЕМИР КАПИЈА

УРБАНИСТИЧКИ ПРОЕКТ СО ЕЛАБ ЗА ПАРЦЕЛАЦИЈА СО НАМЕНА Е1.13 ПОВРЕМЕНИ СОЛАРНИ И ФОТОНАПОНСКИ ЕЛЕКТРАНИ ПОСТАВЕНИ НА ЗЕМЈИШТЕ, НА КП.БР.21/2, КП.БР.21/1, КП.БР.21/2, КП.БР.2301, КП.БР.2303, КП.БР.238/10 И КП.БР.1280/1, К.О.БИСТРИЦА, ОПШТИНА ДЕМИР КАПИЈА

УРБАНИСТИЧКО РЕШЕНИЕ

ТЕЛЕФОН:
Мирјана Радановиќ

ГЕОДЕТСКИ ПОДАТОЦИ:
ВАЛИД ГЕОДЕТСКИ ДОСЕЛ СКОПЈЕ

ГЕОДЕТСКИ ПОДАТОЦИ:
ВАЛИД ГЕОДЕТСКИ ДОСЕЛ СКОПЈЕ

ГЕОДЕТСКИ ПОДАТОЦИ:
ВАЛИД ГЕОДЕТСКИ ДОСЕЛ СКОПЈЕ

ТЕЛЕФОН	ИМЕ	ДАТУМ	ПОТПИС	ЛИСТ БРОЈ

ГРАДОНАЧАЛНИК

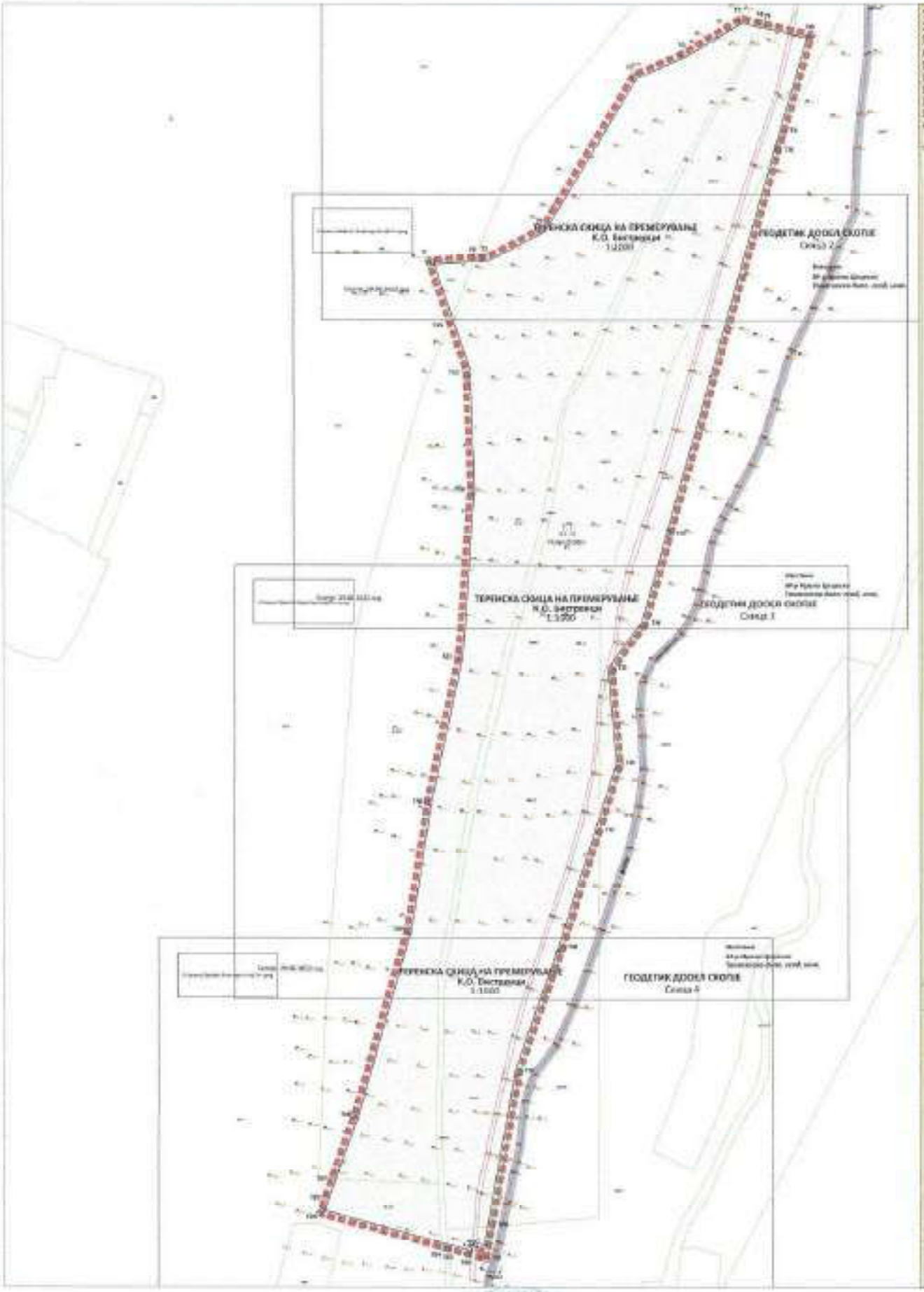

УРБАНИСТИЧКИ ПРОЕКТ СО ПЛАН ЗА ПАРЦЕЛАЦИЈА СО НАМЕНА П.13 - ПОВРЕМЕНИОТ СОЛАРЕН И ФОТОВОЛТАИЧЕН ЕЛЕКТРАНИ ПОСТАВЕНИ НА ЗЕМЈИШТЕ, НА КП.БР.21/8, КП.БР.21/11, КП.БР.21/12, КП.БР.230/2, КП.БР.230/8, КП.БР.230/10 И КП.БР.1260/1, К.О.БИСТРЕНЦИ, ОПШТИНА ДЕМИР КАПИЈА

М=1:1000

ЛЕГЕНДА:

- ГРАНИЦА НА ПОСЕБЕН ОПФАТ
- РЕГУЛАЦИОНА ЛИНИЈА
- ГРАНИЦА НА ГРАДЕЖНА ПАРЦЕЛА
- СТАЛОЕН ЛИНИЈА
- ЛИНИЈА НА ЗГРАДА
- ЛИНИЈА НА ЗАСАДИ
- ПРИФАТЛИВА ЗА ГРАДЕЖНА ГРАДБА
- ВАЛКА НА ВАЛКИ
- ВОЗНИ ПАТИШТА ЗА ПРОТИВПОЖАРНИ ЦЕЛИ

БАЗА ЗА ВАЛКИ:

- ФОТОНАПОНСКИ СОЛЕРНИ
- ТРАФОСТАНИЦА

ЕЛЕМЕНТИ НА ОСНОВРАЕЊЕ:

- ВИСТИНСКИ ЈУГ
- ВИСТИНСКИ СЕВЕР

НАРАЧАТЕЛ:
ОПШТИНА ДЕМИР КАПИЈА

УРБАНИСТИЧКИ ПРОЕКТ СО ПЛАН ЗА ПАРЦЕЛАЦИЈА СО НАМЕНА
П.13 - ПОВРЕМЕНИОТ СОЛАРЕН И ФОТОВОЛТАИЧЕН ЕЛЕКТРАНИ ПОСТАВЕНИ НА ЗЕМЈИШТЕ, НА КП.БР.21/8, КП.БР.21/11, КП.БР.21/12, КП.БР.230/2, КП.БР.230/8, КП.БР.230/10 И КП.БР.1260/1, К.О.БИСТРЕНЦИ, ОПШТИНА ДЕМИР КАПИЈА

РЕГУЛАЦИОНЕН ПЛАН

ГРАДОНАЧАЛНИК
Марјан Радевски

УРБАНИСТИ:	МАРИЈА ПАЛИЕВСКА ПЕТРОВСКА, дипл.инж.арх.
	ДУШКО ПОПОСКИ ВАЛ
	МАЈА ЕРЕЛА ПЕТРОВСКА, дипл.инж.арх.
СОРАБОТНИК:	МАРТИН РАДЕВСКИ дипл.инж.

ВЕРЗИЈА	ФАЗА	ДАТУМ	ЗАБЕЛЕШКИ	ЛИСТ БРОЈ
				01

ГРАДОНАЧАЛНИК НА ОПШТИНА ДЕМИР КАПИЈА

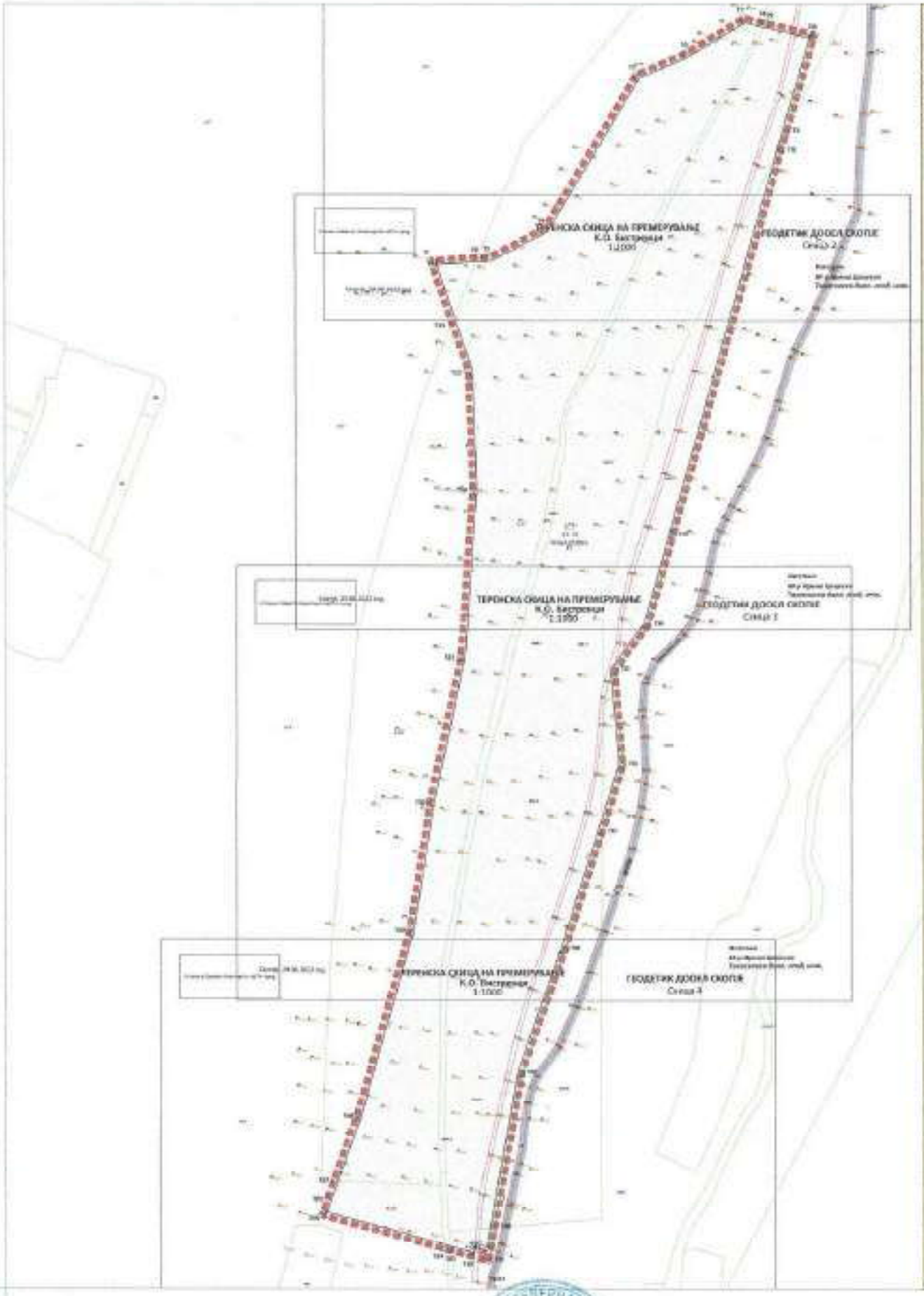

УРБАНИСТИЧКИ ПРОЕКТ СО ПЛАН ЗА ПАРЦЕЛАЦИЈА СО КАМЕНА П.11 - ВОЗДУШНИОТ СОЛАРЕН И ФОТОВОЛТАИЧЕН ЕЛЕКТРАНИ ПОСТАВЕНИ НА ЗЕМЈИШТЕ, НА КП.БР.21/2, КП.БР.21/11, КП.БР.21/12, КП.БР.230/2, КП.БР.230/6, КП.БР.230/10 И КП.БР.1200/1, К.О.БИСТРИЦИЦА, ОПШТИНА ДЕМИР КАПИЈА

М=1:1000

ЛЕГЕНДА:

КЛУЧ НА КАМЕНА:

ЗАСЕНИТИ НА СООБРАЌАЈНИЦА:

КАРАГЈОЗЕ
ОПШТИНА ДЕМИР КАПИЈА

УРБАНИСТИЧКИ ПРОЕКТ СО ПЛАН ЗА ПАРЦЕЛАЦИЈА СО КАМЕНА

ПЛАН ЗА ПОЗИЦИИ ЗА ГРАДЕЖЕ

Blagoja Kadievski

ГРАДОНАЧАЛНИК

ТРАНСЕКТИЧЕН ПРОФИЛ СО ПЛАН ЗА ПАРЦЕЛАЦИЈА СО НАМЕНА Е1.12 - ПОВЕЗИВАЊЕ СОЛАРНИ И ФОТОВОЛТАИЧНИ ЕЛЕКТРАНИ ПОСТАВЕНИ НА ЗЕМЈИШТЕ, НА КП.БР.21/2, КП.БР.21/1, КП.БР.21/12, КП.БР.230/2, КП.БР.230/3, КП.БР.228/12 И КП.БР.1208/1, К.О.БИСТРЕНЦИ, ОПШТИНА ДЕМИР КАПИЈА

М=1:1000

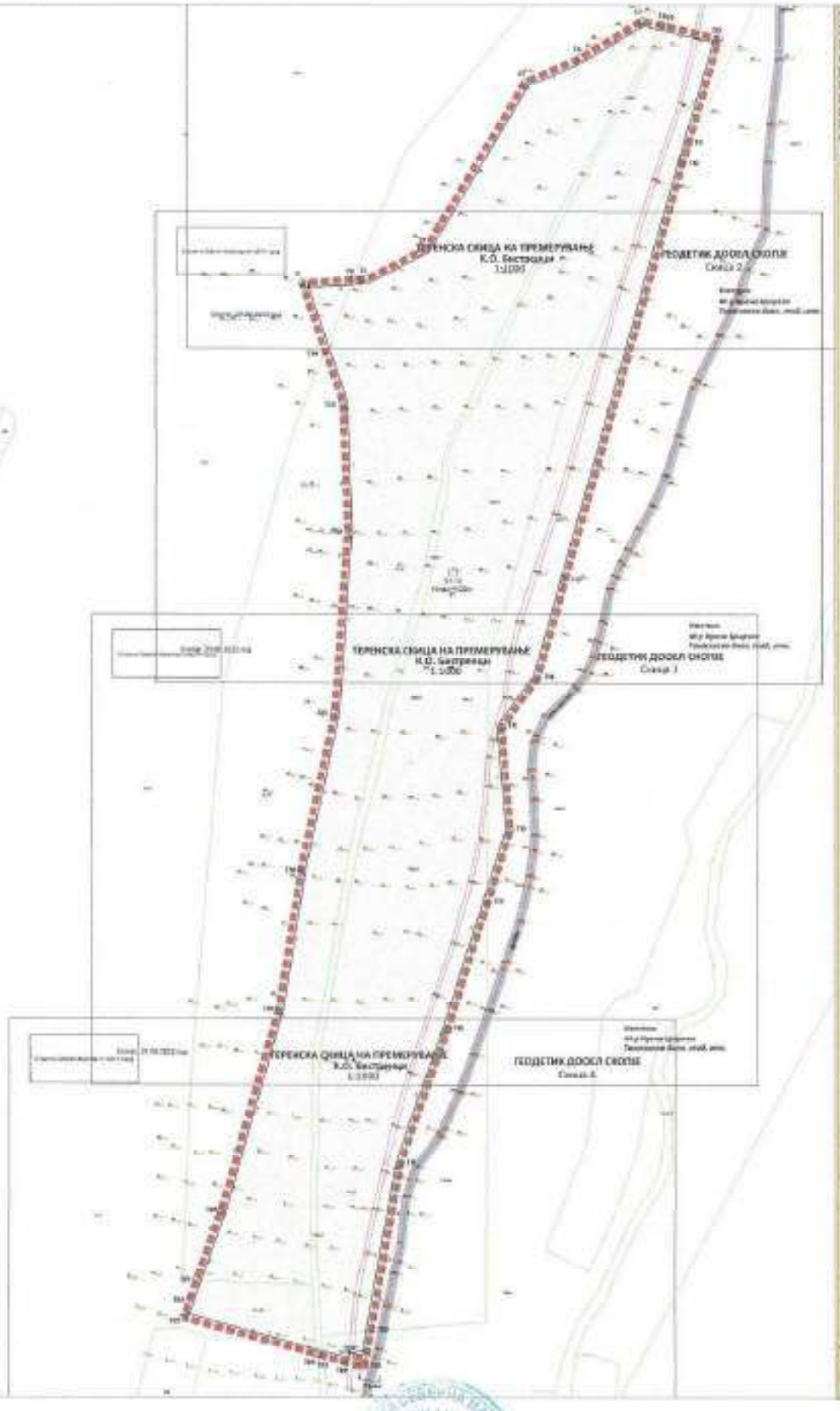

ЛЕГЕНДА

КЛАСА НА ЗЕМЈИШТЕ

ПОЗИЦИЈА НА СОБСТВЕНИЦИ

ОПШТИНА ДЕМИР КАПИЈА

Благоја Радевски

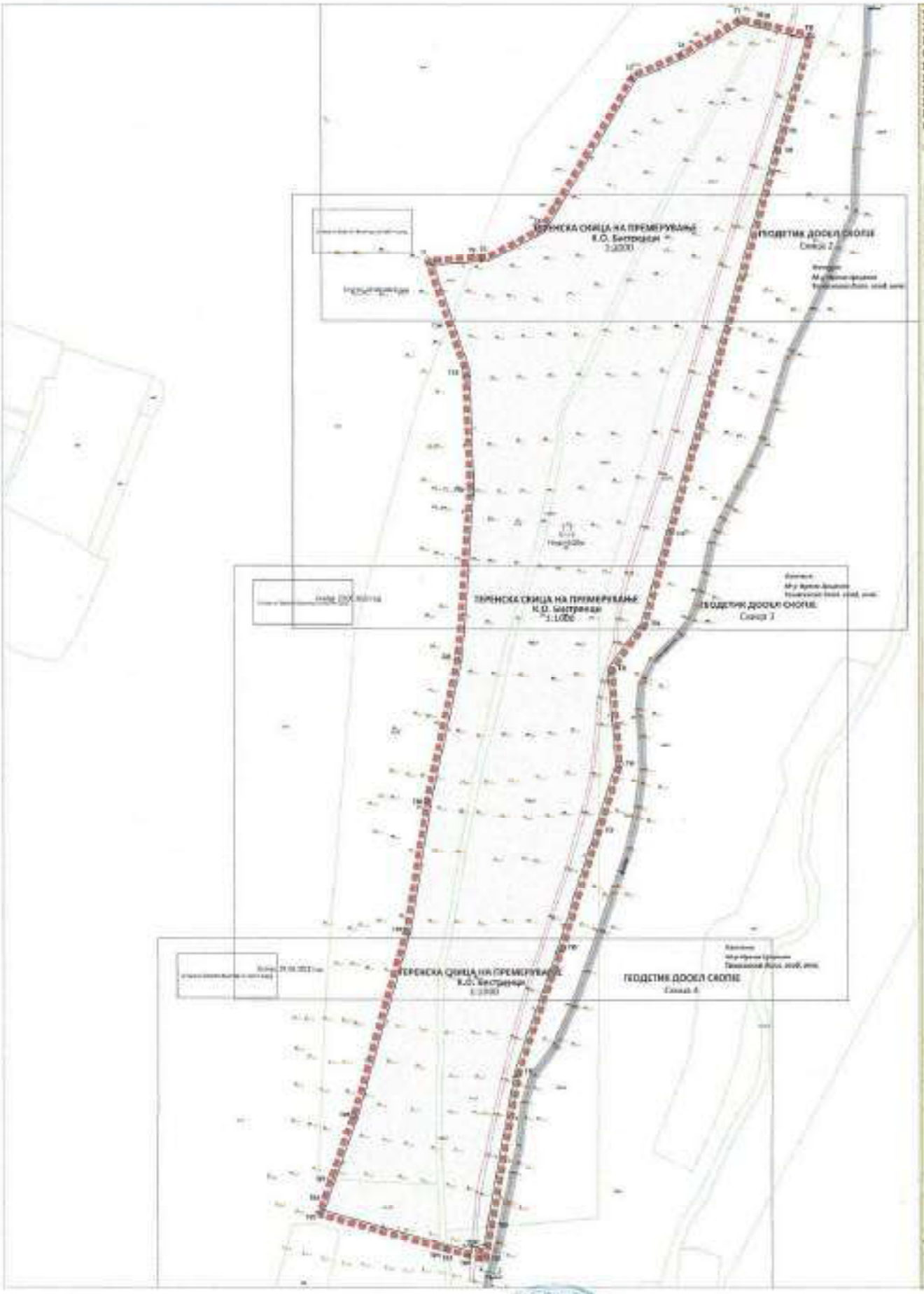

УРБАНИСТИЧЕН ПРОЕКТ СО ПЛАН ЗА ПАРЦЕЛАЦИЈА СО НАМЕНА Е1.10 - ПОВРШИНСКИ СОЛАРНИ И ФОТОНАПОНСКИ ЕЛЕКТРАНИ ПОСТАВЕНИ НА ЗЕМЈИШТЕ, НА КП.БР.21/2, КП.БР.21/11, КП.БР.21/12, КП.БР.230/2, КП.БР.230/9, КП.БР.230/10 И КП.БР.1260/1, К.О.БИСТРИЦИЦА, ОПШТИНА ДЕМИР КАПИЈА

М=1:1.000

ЛЕГЕНДА:

- ПОСТОЕЧКА ЖИЦА
- ГРАНИЦА НА ГРАДЕЖНА ПАРЦЕЛА
- ГРАДЕЖНА ЛИНИЈА
- ПОСТОЕЧКИ ЖИЛИ
- ЖИЛИ ВО ИЗГРАДБА
- ЖИЛИ ВО ДОГРАДБА
- ПРОЕКТИРАНА ЖИЛА ПРИКЛУЧОКОВ ПАРЦЕЛА
- ПАЕЦ ЗА ЖИЛА
- ПОСТОЕЧКИ ЕЛЕКТРОСТАНБИ ПОЛИЕ
- ПОСТОЕЧКИ
- ПРОЕКТИРАНИ ЖИЛИ

КЛАСА НА ЖИЛИ:

- ФОТОНАПОНСКИ ЕЛЕКТРАНИ
- ПРИКЛУЧОЦ

ЕЛЕМЕНТИ НА ОПОЗИЦИОНИРАЊЕ:

- ПРИТЕЗЕН ЖИР

ВОДОВИ НА ИНФРАСТРУКТУРА:

- ПОДЗЕМНИ ЕЛЕКТРОЕНЕРГЕТСКИ ВОДОВИ
- ПОДЗЕМНИ ОПТИЧКИ КОМУНИКАЦИОНИ ВОДОВИ

НАРАЧАТЕЛ:
ОПШТИНА ДЕМИР КАПИЈА

УРБАНИСТИЧЕН ПРОЕКТ СО ПЛАН ЗА ПАРЦЕЛАЦИЈА СО НАМЕНА Е1.10 - ПОВРШИНСКИ СОЛАРНИ И ФОТОНАПОНСКИ ЕЛЕКТРАНИ ПОСТАВЕНИ НА ЗЕМЈИШТЕ, НА КП.БР.21/2, КП.БР.21/11, КП.БР.21/12, КП.БР.230/2, КП.БР.230/9, КП.БР.230/10 И КП.БР.1260/1, К.О.БИСТРИЦИЦА, ОПШТИНА ДЕМИР КАПИЈА

ИНФРАСТРУКТУРЕН ПЛАН

Ивица Кабеска

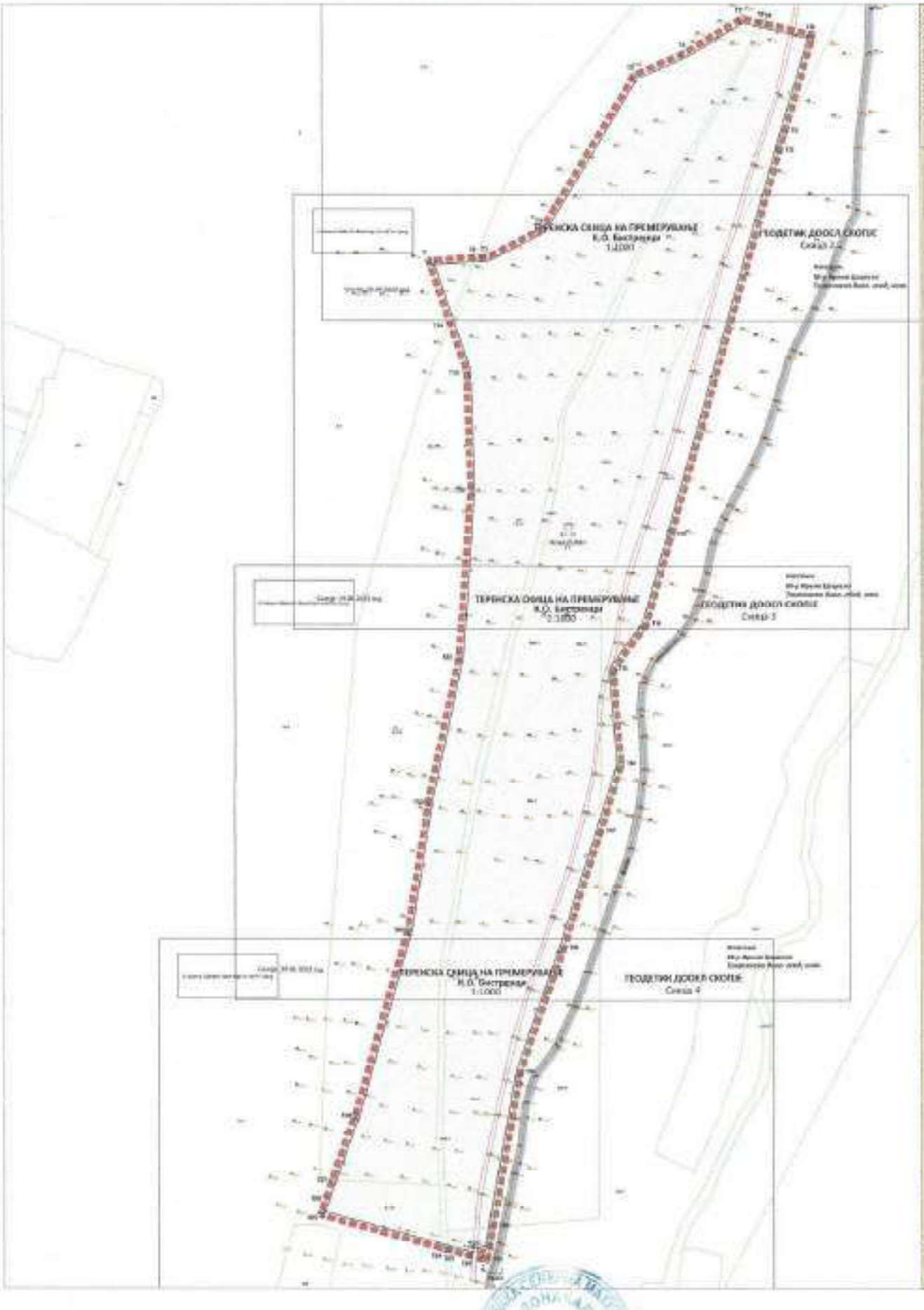

УРБАНИСТИЧКИ ПРОЕКТ СО ПЛАН ЗА ПАРЦЕЛАЦИЈА СО НАМЕНА Е1.13 - ПОВРШИНСКИ СОЛАРНИ И ФОТОВОЛТАИЧНИ ЕЛЕКТРАНИ ПОСТАВЕНИ НА ЗЕМЈИШТЕ, НА КП.БР.21/8, КП.БР.21/11, КП.БР.21/12, КП.БР.230/2, КП.БР.230/8, КП.БР.230/18 И КП.БР.1300/1, К.О.БИСТРЕНИЦА, ОПШТИНА ДЕМИР КАПИЈА

М=1:1000

ЛЕГЕНДА:

ВИД НА НАМЕНА:

ЕЛЕМЕНТИ НА СООБРАЈАЈОТ:

ВОДОВИ ИНФРАСТРУКТУРА:

НАЛАЧЕТА
ОПШТИНА ДЕМИР КАПИЈА

ПЛАН НА ПАРЦЕЛАЦИЈА

Blagoja Radevski

3. ОПИС И ОБРАЗЛОЖЕНИЕ НА ПРОЕКТНИОТ КОНЦЕПТ НА УРБАНИСТИЧКОТО РЕШЕНИЕ ВО ГРАДЕЖНАТА ПАРЦЕЛА ,ВО КОЈА Е УТВРДЕН ПРОСТОР ОПРЕДЕЛЕН СО ГРАДЕЖНИ ЛИНИИ ВО КОЈ МОЖЕ ДА СЕ ПОСТАВУВААТ ПОВЕЌЕ ГРАДБИ

3.1. ДЕЈНОСТИ И АКТИВНОСТИ КОИ СЕ ОДВИВААТ ВО ГРАДБИТЕ ВО ГРАДЕЖНАТА ПАРЦЕЛА СО НУМЕРИЧКИ ПОКАЗАТЕЛИ НА УРБАНИСТИЧКИТЕ ПАРАМЕТРИ ЗА СЕКОЈА ГРАДБА ПОЕДИНЕЧНО

Просторот дефиниран за изработка на УП со план за парцелација со намена Е1.13-**Површински соларни и фотоволтаични електрани поставени на земјиште, на КП.Бр.21/2, КП.Бр.21/11, КП.Бр.21/12, КП.Бр.230/2, КП.Бр.230/9, КП.Бр.230/10 и КП.Бр.1208/1, К.О.Бистренци, Општина Демир Капија** со намена Е1.13-**Соларни и фотоволтаични електрани,** со својата местоположба припаѓа на територија на **Општина Демир Капија.** Предмет на овој урбанистички проект е формирање на градежна парцела со намена

Е – Сообраќајни, линиски и други инфраструктури

Е1.13 – Соларни и фотоволтаични електрани

За предметниот проектен опфат изработен е **Извод од план: 39 (УП вон населено место за изградба на Е2-Комунална супраструктура - Фотоволтни централи на КП21/1, КП21/2, КП230/2, КП230/1 и КП1208, К.О.Бистренци, Општина Демир Капија) со број 08-178/7 од 04.03.2022.**

Предметниот опфат за кој се изработува **УП со план за парцелација со намена Е1.13-Површински соларни и фотоволтаични електрани поставени на земјиште, на КП.Бр.21/2, КП.Бр.21/11, КП.Бр.21/12, КП.Бр.230/2, КП.Бр.230/9, КП.Бр.230/10 и КП.Бр.1208/1, К.О.Бистренци, Општина Демир Капија,** е со површина од **108141.78м2.** Истиот со својата местоположба припаѓа на територија на К.О.Бистренци, Општина Демир Капија.

Планираниот опфат на **УП со план за парцелација со намена Е1.13-Површински соларни и фотоволтаични електрани поставени на земјиште, на КП.Бр.21/2, КП.Бр.21/11, КП.Бр.21/12, КП.Бр.230/2, КП.Бр.230/9, КП.Бр.230/10 и КП.Бр.1208/1, К.О.Бистренци, Општина Демир Капија** е лоциран во К.О.Бистренци, Општина Демир Капија и истиот зафаќа неизградено земјиште.

Проектниот опфат опфаќа повеќе катастарски парцели внесени во геодетскиот елаборат за ажурирана геодетска подлога.

Границата на проектниот опфат е прикажана со линија која ги поврзува сите прекршни точки, претставена со координатите по X и Y за секоја прекршна точка, означени со редни броеви од Т1 до Т34 и истите се дадени во табеларен приказ:

	X	Y
T1	7601503.50	4591739.78
T2	7601536.06	4591741.79
T3	7601544.15	4591742.31
T4	7601581.31	4591761.57
T5	7601644.24	4591866.52
T6	7601679.26	4591881.89
T7	7601717.97	4591905.04
T8	7601729.73	4591902.28
T9	7601733.12	4591901.49
T10	7601766.41	4591893.75
T11	7601747.01	4591827.05
T12	7601743.26	4591814.19
T13	7601669.14	4591551.57
T18	7601595.02	4591269.89
T19	7601565.26	4591185.09
T20	7601546.46	4591080.14
T21	7601542.40	4591057.46
T22	7601529.06	4591061.05
T23	7601516.83	4591064.45
T24	7601512.93	4591065.52
T25	7601428.21	4591088.68
T26	7601432.21	4591100.09
T27	7601436.61	4591112.32
T28	7601452.53	4591157.16
T29	7601488.52	4591283.80
T30	7601502.76	4591371.64

T14	7601651.99	4591490.81
T15	7601629.46	4591460.14
T16	7601634.71	4591395.36
T17	7601620.24	4591349.62

T31	7601523.92	4591469.97
T32	7601532.00	4591583.86
T33	7601529.18	4591664.50
T34	7601518.09	4591697.02

Предметната локација е опфатена во рамките на Просторниот план на РМ, **К.О.Бистренци, Општина Демир Капија**, според која е изработен **Извод од план: 39 (УП вон населено место за изградба на Е2-Комунална супраструктура - Фотоволтни централи на КП21/1, КП21/2, КП230/2, КП230/1 и КП1208, К.О.Бистренци, Општина Демир Капија) со број 08-178/7 од 04.03.2022.**

Бидејќи се работи за опфат за кој се изготвува урбанистичко-проектна документација, за изградба на соларни и фотоволтаични електрани во **К.О.Бистренци, Општина Демир Капија**, т.е. истиот е лоциран во изводот од планот, проектниот опфат се однесува само на предметната локација.

Создадените услови на просторот кој е предмет на изработка на оваа урбанистичка документација, се и проектната програма, постојната состојба и увидот на лице место.

Проектниот концепт за просторниот развој предложен во планската документација се темели на максимално почитување на веќе создадените вредности како и од самата специфичност на класата на намена на третираниот проектен опфат.

- **Намена на површини**

Во урбанистичкиот проект за инфраструктура предвидени се следните наменски употреби на земјиштето, односно класи на намени:

- Е - СООБРАЌАЈНИ, ЛИНИСКИ И ДРУГИ ИНФРАСТРУКТУРИ

Е1.13 - СОЛАРНИ И ФОТОВОЛТАИЧНИ ЕЛЕКТРАНИ

Во границата на планираната градежна парцела се планирани површини за градење со основна класа на намена **Е1.13-СОЛАРНИ И ФОТОВОЛТАИЧНИ ЕЛЕКТРАНИ** и истите се разработени и дефинирани просторните и градежните услови неопходни за изградба како и начинот на употреба на градбите согласно планираната намена на објектите и земјиштето, како и начинот на одвивање на активностите и дејностите во градежната парцела согласно класата на намени утврдена во урбанистичкиот план, како што се точните површини за градење, максималната висина и катноста на градбите, односно разработка на ориентациона површина за градење утврдена во урбанистичкиот план, прво и второстепена архитектонска пластика, внатрешен сообраќај, партерно решение и други урбанистичко-архитектонски параметри.

- **Функционална организација на просторот**

Подрачјето опфатено со УП предвидено во рамките на градежниот опфат, треба да функционира во корелација со целокупните функции на општина Демир Капија. Со оглед на местоположбата на проектниот опфат кој што е лоциран во населеното место, истиот е функционално поврзан и со целокупната поблиска и поширока околина, преку постоечкиот локален пристапен пат. Функционалната организација внатре е поделена согласно на неговата намена како и со потребите на идните инвеститори односно сопственици, па со изработка на идејниот проект се решени функциите внатре во границата на проектниот опфат, односно во границата на градежната парцела, притоа во целост почитувајќи ги барањата на инвеститорите и условите од планираниот УП.

- **Сообраќај**

Градежната парцела е лоцирана непосредно до локален пристапен пат – пат кој поминува блиску до самиот опфат од неговата источна страна. Влезот во градежната парцела е планиран од источната страна на проектниот опфат, од локален пристапен пат. Попречните профили односно рангот на планираната улица, се преземени од ажурираната геодетска подлога за проектниот опфат. Во рамките на проектниот опфат е планирана внатрешен сообраќај и простор за паркирање на автомобили. Пристапот до внатрешната улица е обезбеден преку пристапна улица.

- **Паркирање**

Паркирањето ќе се планира во рамките на градежната парцела дефинирани според планираниот **Урбанистички план со план за парцелација со намена Е1.13-Површински соларни и фотоволтаични електрани поставени на земјиште, на КП.Бр.21/2, КП.Бр.21/11, КП.Бр.21/12, КП.Бр.230/2, КП.Бр.230/8, КП.Бр.230/9, КП.Бр.230/10 и КП.Бр.1208/1, К.О.Бистренци, Општина Демир Капија** за градежната парцела ГП_1.1, и истото во целост треба да е планирано во партерниот дел на градежната парцела, со влез преку пристапна улица. Бројот на паркинг места е дефиниран согласно член 134, точка 1 од Правилникот за урбанистичко планирање (С. Весник на РСМ бр.225/20, 219/21 и 104/22)

- **Зеленило и слободни површини**

Зелените површини во рамките на парцелата се застапени во однос кој е дефиниран со **Законот за урбано зеленило („Сл. весник на РМ" бр.11/18)**. Во планираниот **Урбанистички план со план за парцелација со намена Е1.13-Површински соларни и фотоволтаични електрани поставени на земјиште, на КП.Бр.21/2, КП.Бр.21/11, КП.Бр.21/12, КП.Бр.230/2, КП.Бр.230/8, КП.Бр.230/9, КП.Бр.230/10 и КП.Бр.1208/1, К.О.Бистренци, Општина Демир Капија** со извесно ангажирање околу изборот на зеленилото ќе се постигне потребниот ефект за задоволување на функционалните и естетските потреби на парцелата. Околниот простор е делумно е природно озеленет.

- **Градежни и регулациони линии и максимални висински коти**

Регулационата линија во целост се совпаѓа со постојната сообраќајница (пристапна улица). Површината за градење е регулирана со градежни линии и истата е во согласност со: Максималните висини на планираните објекти согласно со планираниот УП, и е дадена во метри Н=5.00м, и во катови П.

- **Услови за уредување на градежната парцела и изградба на оградни ѕидови**

Градежната парцела е дефинирана врз основа на **Законот за урбанистичко планирање ("Сл. весник на РМ" бр. 32/20)**, која е дефинирана согласно планираниот **Урбанистички план со план за парцелација со намена Е1.13-Површински соларни и фотоволтаични електрани поставени на земјиште, на КП.Бр.21/2, КП.Бр.21/11, КП.Бр.21/12, КП.Бр.230/2, КП.Бр.230/8, КП.Бр.230/9, КП.Бр.230/10 и КП.Бр.1208/1, К.О.Бистренци, Општина Демир Капија** , како и ажурираната геодетска подлога. Во рамките на границата на градежната парцела треба да се обрне внимание на партерното уредување на опфатот во кој се јавуваат како содржини, уредување на влезната партија, зеленило, огради, пристапи и слично. Оградата да биде со максимална висина 2,2 м, при што полн ѕидан парапет со максимална височина од 1,2 м, а останатиот дел од оградата да биде транспарентен. Сопствениците на комплексот се должни постојано да ги одржуваат објектите, зеленилото, оградата и другите урбани елементи.

- **Генерални водови и објекти од сообраќајна и друга инфраструктура**

Во фазата за изработка на **УП** анализирана е целокупната состојба на објектите на комуналната инфраструктура во поблиската и подалечната околина на комплексот.

Врската со пошироката околина е воспоставена преку локалната патна мрежа . Во поглед на можноста за приклучување на патната мрежа, планскиот опфат непосредно се наоѓа до некатеризиран локален пат. Влез во градежната парцела е од источната страна на проектниот опфат, односно од пристапниот пат, преку кој проектниот опфат се поврзува со пошироката околина и со Регионот. Можноста за поврзување на електро енергетската мрежата е планирано од постојната-улична мрежа. Условите и енергетската огласност за приклучок се во надлежност на ЕВН на Македонија. Примарно, снабдувањето на објектите со санитарна вода е од постојнатат водоснабдителна улична водоводна мрежа. Одводнувањето на отпадни води (фекални) ќе се реализира преку ново планираната фекална канализација,која се надоврзува на планирана септичка јама. Површинските атмосферски води се регулирани и истите ќе се одведуваат во самата локација. Како што е погоре кажано овие мерки се предвидуваат за превентивна заштита на подземните и површинските водотеци од загадување и непречено функционирање на објектите.

4.ОПШТИ И ПОСЕБНИ УСЛОВИ ЗА ГРАДЕЊЕ

Урбанистички план со план за парцелација со намена Е1.13-Површински соларни и фотоволтаични електрани поставени на земјиште, на КП.Бр.21/2, КП.Бр.21/11, КП.Бр.21/12, КП.Бр.230/2, КП.Бр.230/8, КП.Бр.230/9, КП.Бр.230/10 и КП.Бр.1208/1, К.О.Бистренци, Општина Демир Капија, со основна класа на намена **Е1.13-Соларни и фотоволтаични електрани**, се изработува врз основа на членот 63 од **Законот за урбанистичко планирање ("Сл. весник на РМ" бр. 32/20)**.

Општите и посебните одредби за градба се дел од условите од планираниот: **Урбанистички план со план за парцелација со намена Е1.13-Површински соларни и фотоволтаични електрани поставени на земјиште, на КП.Бр.21/2, КП.Бр.21/11, КП.Бр.21/12, КП.Бр.230/2, КП.Бр.230/8, КП.Бр.230/9, КП.Бр.230/10 и КП.Бр.1208/1, К.О.Бистренци, Општина Демир Капија.**

При изработката на овој УП, општите услови се во целост составен дел на посебните услови на УП.

Општи параметри за спроведување на планот:

- **Регулаторни линии** се линиски симболи што преставуваат графички плански одредби во урбанистички план со кои се вршат примарната, секундарната и терцијалната делба на градежното земјиште, како што се регулационата линија, границата на градежната парцела и градежната линија и кои служат за планирање на генералната и на деталната регулација во урбанистичкото планирање;

Регулационата линија е граница меѓу градежно земјиште за општа употреба и градежното земјиште парцелирано на градежни парцели наменети за поединечна градба.

Градежна парцела е најмала единица на градежно земјиште што е оформена со урбанистички план и на кое е планирано градење на градба, при што парцелата е ограничена со регулациона линија и граници на градежната парцела и го опфаќа земјиштето под градбата и дворното место односно земјиштето за редовна употреба на градбата.

Градежната линија е регулаторна линија во урбанистички план која ја определува и ограничува површината за градење во рамките на градежната парцела односно линија до која што во градежната парцела може да се планира површина за градење или изградба на објектот.

- **Дозволена максимална висина за градба**

Максимална височина за градба е изразена како вертикално растојание помеѓу тротоарот и завршниот венец на градбата .

Максималната височина е изразена во должни метри и тоа за секој поединечен објект.

Горниот венец е секогаш во вертикална рамнина со градежната линија, а отстапување е можно во рамките на фасадната пластика согласно **Правилникот за урбанистичко планирање ("Сл. весник на РМ" бр. 225/20, 219/21 и 104/22).**

- **Површина за градба**

Површината за градба е дефинирана со границите на градежните линии дадени во графичкиот дел од УП.

Во градежната парцела има предвидено една површина за градење, која е дефинирана согласно член 62 од **Законот за урбанистичко планирање ("Сл. весник на РМ" бр. 32/20)**, како и **Правилникот за урбанистичко планирање ("Сл. весник на РМ" бр. 225/20, 219/21 и 104/22)** .

- **Коефициент на искористување и процент на изграденост**

Коефициент на искористување на земјиштето е дефиниран во планираниот УП и истиот изнесува 0.94 за КП.Бр.1.1.

Процент на изграденост на земјиштето е дефиниран во планираниот УП и истиот изнесува 94.47% и е во границите на нормативите за оваа градежна парцела.

- **Обележување на парцелите и објекти**

Обележувањето на градежните парцели и објекти во УП се обележани со двочлена номенклатура, градежната парцела е означена со арапски цифри 1.1 Нумерацијата на градежната парцела во проектот е означена со арапски цифри 1.1.

- Доколку во посебните услови за градба за парцелата 1.1. е потребно да се предвиди трафостаница, истата ке се планира во склоп на слободниот простор нас локацијата, по добивањето на условите од ЕВН за одобрување на Основниот проект и тоа во партерниот дел на градежната парцела.

5. НУМЕРИЧКИ ПОКАЗАТЕЛИ

ПАРАМЕТРИ ЗА ГРАДБА по **Урбанистички план со план за парцелација со намена Е1.13-Површински соларни и фотоволтаични електрани поставени на земјиште, на КП.Бр.21/2, КП.Бр.21/11, КП.Бр.21/12, КП.Бр.230/2, КП.Бр.230/8, КП.Бр.230/9, КП.Бр.230/10 и КП.Бр.1208/1, К.О.Бистренци, Општина Демир Капија.**

НУМЕРИЧКИ ПОКАЗАТЕЛИ НА НАМЕНА НА ЗЕМЈИШТЕ - ПРОЕКТИРАНА СОСТОЈБА					
нумерација на градежна парцела по УП	површина на проектен опфат (m2)	површина на градежна парцела (m2)	намена на површини	површина по намени (m2)	процент %
01	02	03	04	05	06
ГП1.1	108141.78	108141.78	Е1.13 - ФОТОВОЛТАИЧНИ ЦЕНТРАЛИ	108123.78	99.98%
			Е1.8 - ТРАФОСТАНИЦА	18.00	0.02%
			ВКУПНО	108141.78	100.00%

НУМЕРИЧКИ ПОКАЗАТЕЛИ - ПРОЕКТИРАНА СОСТОЈБА										
УП со план за парцелација со намена Е1.13 - површински, соларни и фотоволтаични електрани поставени на земјиште, на КП.Бр.21/2, КП.Бр.21/11, КП.Бр.21/12, КП.Бр.230/2, КП.Бр.230/9, КП.Бр.230/10 и КП.Бр.1208/1, К.О.Бистренци, Општина Демир Капија										
Бројно градежна парцела	Група на класа на намена	Основна класа на намена	Површина на градежна парцела м2	Бројно посочување на градба	Површина на градба м2	Вкупна изградена површина на сите катови м2	Процент на изграденост %	Коефициент на искористеност (К)	катност	максимална висина
01	02	03	04	05	06	07	08	09	10	11
1.1	Е1	Е1.13	108141.78	1.1.1	102139.32	102139.32	94.45	0.94	П	5.00 м
		Е1.8		1.1.2	18.00	18.00	0.02	0.0002		
ВКУПНО:			108141.78		102157.32	102157.32	94.47	0.94		

Градежна парцела: ГП_1.1 на КП.Бр.21/2, КП.Бр.21/11, КП.Бр.21/12, КП.Бр.230/2, КП.Бр.230/9, КП.Бр.230/10 и КП.Бр.1208/1, К.О.Бистренци, Општина Демир Капија

Класа на намена: **Е1.13-Соларни и фотоволтаични електрани**

Површина на градежна парцела .....П=108141.78м2,

Површина за градба (Фотоволтаици) .....П=102139.32м2,

Површина за градба (Трафостаница) .....П=18м2,

Површина за градба (Вкупно) .....П=102157.32м2,

Вкупно изградена површина .....П=102157.32м2,

Мах. висина до венец во метри .....Н=5.00м,

Мах. висина во катови .....П,

Процент на изграденост.....94.47%,

Коефициент на искористеност 0.94,

Кота на нулта точка .....од 0.00м - 1,20м

Компатабилни класи на намена.....-

Колскиот пристап до градежната парцела е обезбеден од локална пристапна улица.

Паркирањето треба да се планира во рамките на градежната парцела ГП_1.1, и истото во целост е траба да е планирано во партерниот дел на градежната парцела, со влез и излез преку локалната пристапна улица на источна страна.

6. МЕРКИ ЗА ЗАШТИТА

6.1 Мерки за Заштита на животна средина

Заштитата на животната средина како темелна вредност на Уставот на РМ (Член 8) е регулирана со Законот за животна средина (Сл.в. на Р.М. 53/05, 81/05, 24/07, 159/08, 83/09, 48/10, 124/10, 51/11, 123/12, 93/13, 187/13, 42/14, 44/15, 129/15, 192/15, 39/16 и 99/18).

Основна цел на Законот за животна средина е зачувување, заштита, обновување и унапредување на квалитетот на животната средина; заштита на животот и на здравјето на луѓето; заштита на биолошката разновидност; рационално и одржливо користење на природните богатства и спроведување и унапредување на мерките за решавање на регионалните и глобалните проблеми на животната средина. За заштита и унапредување на квалитетот и состојбата на медиумите и областите на животната средина, покрај одредбите од овој закон се применуваат и одредбите на законите за одделните медиуми и области:

- Закон за квалитет на амбиентниот воздух (Сл.в. на РМ, бр. 67/04, 92/07, 35/10, 47/11,59/12, 163/13, 10/15 и 146/15);
- Закон за води (Сл.в. на РМ, бр. 87/08, 6/09, 161/09, 83/10, 51/11, 44/12, 23/13, 163/13,180/14, 146/15 и 52/16);
- Закон за заштита од бучава во животната средина (Сл.в. на РМ 79/07, 124/10, 47/11,163/13 и 146/15);
- Закон за управување со отпадот (пречистен текст Сл. Весник на РМ 39/16 и 63/16);
- Закон за заштита на природата (Сл.в. на РМ 67/04, 14/06, 84/07, 35/10, 47/11, 148/11,59/12, 13/13, 163/13, 41/14, 146/15, 39/16, 63/16 и 113/18) и други законски и подзаконски акти.

Заштитата и унапредувањето на животната средина се остварува со воспоставување на систем на планирање на заштитата кој ќе овозможи навремено спречување на потенцијалните ризици и опасности, санирање на оштетените сегменти и зачувување на чистата животна средина преку континуирано предвидување, следење, спречување,ограничување и отстранување на негативните влијанија врз медиумите и областите на животната средина.

6.2 Заштита и спасување

Мерките за заштита и спасување се остварува преку организирање на дејства и постапки од превентивен и оперативен карактер, кои ги подготвува и спроведува Републиката преку органите на државната управа во опласта за кои се основани. Врз основа на Закон за заштита и спасување („Сл. весник на РМ." бр. 36/04, 49/04, 86/08,124/10, 18/11, 41/14, 129/15, 71/16 и 106/16), иницијатива за изработка на **Урбанистички план со план за парцелација со намена Е1.13-Површински соларни и фотоволтаични електрани поставени на земјиште, на КП.Бр.21/2, КП.Бр.21/11, КП.Бр.21/12, КП.Бр.230/2, КП.Бр.230/8, КП.Бр.230/9, КП.Бр.230/10 и КП.Бр.1208/1, К.О.Бистренци, Општина Демир Капија** е покрената по барање на Инвеститорот **Општина Демир Капија.**

Се предвидуваат мерки за заштита и спасување на луѓето и материјалните добра од природни непогоди, епидемии, епизоотии, епифитотии и други несреќи во мир и во војна и од воени дејства во Република Северна Македонија.

Системот за заштита и спасување се остварува преку:

- набљудување, откривање, следење и проучување на можните опасности од природни непогоди, и други несреќи;
- преземање на мерки за превенција за ублажување и спречување на настанување на можните опасности;
- известување и предупредување за можните опасности и давање упатства за заштита, спасување и помош преку единствениот систем за известување;
- обука, тренинг и вежби за оспособување за заштита, спасување и помош;

• организирање на силите за заштита и спасување и воспоставување и одржување на другите форми на подготвеност за заштита, спасување и помош;

• самозаштита, самопомош и заемна помош;

• мобилизација и активирање на силите и средствата за заштита и спасување;

• одредување и спроведување на заштитните мерки;

• спасување и помош;

• отстранување на последиците од природни непогоди, и други несреќи, до обезбедување на основните услови за живот;

• надзор на спроведувањето на заштитата и спасувањето;

• давање помош на подрачјата кои претрпеле штети од поголеми размери од природни непогоди и други несреќи;

• давање помош на други држави кои претрпеле штети од поголеми размери од природни непогоди, и други несреќи, а кои искажале потреба за тоа;

• примање помош од други држави;

• идентификација и процена на опасностите;

• водење на база на податоци на сите извори на ризици и опасности од природни непогоди и други несреќи и

• изработка на процена на загроженост од природни непогоди и други несреќи и планови за заштита и спасување и ажурирање на истите.

Мерки за заштита и спасување се: урбанистичко-технички и хуманитарни и други мерки за заштита и спасување кои би се појавиле при и по природните непогоди и други несреќи, а не се предвидени со овој закон.

Урбанистичко-технички мерки се:

-засолнување

-заштита и спасување од поплави

-заштита и спасување од пожари, експлозии и опасни материи -заштита од неексплодирани убојни и други експлозивни средства

-заштита и спасување од урнатини

-заштита и спасување од техничко-технолошки несреќи и

-спасување од сообраќајни несреќи.

Хуманитарни мерки се:

-евакуација со згрижување на загрозеното и настраданото население

-радиолошка, хемиска и биолошка заштита

-прва медицинска помош

-заштита и спасување на животни и производи од животинско потекло

-заштита и спасување на растенија и производи од растително потекло и асанација на теренот.

6.3 Заштита и спасување од техничко-технолошки катастофи

Заради постигнување на целосна заштита на луѓето, материјалните добра и потесната и пошироката животна средина потребно е одржување на опремата и инсталациите, заради одбегнување на технолошките катастрофи, ограничување на појава на пожар или експлозија, и заштита на животната средина во смисол на ограничување на ефектите или последици од пожар и експлозии. Заради неопходна навремена и ефикасна превентивна припрема и подготвеност за спроведување на мерките за заштита и спасување во проектната документација потребно е да се изработи проект за одржување на објектот, елаборат за геомеханички испитувања и слично, како предуслов за спречување на настанувањето или за ублажување на последиците од природните непогоди или други несреќи кои можат да настанат при работа на опремата на објектот.

6.4 Евакуација

Со евакуацијата се врши планско, организирано и контролирано преместување на населението, материјалните добра и културното наследство на Републиката, од загрозените во побезбедните подрачја. Евакуацијата се извршува доколку со други мерки не е можно да се спречат последиците од природните непогоди и други несреќи.
Населението во подрачјето со кое се врши евакуација, може да се евакуира во друга општина на одредено место и во одредено време. Локацијата на машинската зграда се наоѓа надвор од населено место што претставува олеснителна околност при потребата за спроведување на мерките за евакуација.

6.5 Заштита и спасување од поплави

Заштитата и спасувањето од поплави опфаќа регулирање на водотеците, изградба на заштитни објекти, одржување и санирање на оштетените делови на заштитните објекти, набљудување и извидување на состојбите на водотеците и високите брани, заштитните објекти и околината, обележување на висинските коти на плавниот бран, навремено известување и тревожење на населението во загрозеното подрачје, спроведување на евакуација на населението и материјалните добра од загрозеното подрачје, обезбедување на премин и превоз преку вода, спасување на загрозените луѓе на вода и под вода, црпење на водата од поплавените објекти и извлекување на удавените, обезбедување на населението во поплавените подрачја со основните услови за живот и учество во санирање на последиците предизвикани од поплавата.

6.6 Заштита и спасување од пожари, експлозии и опасни материи

Заштитата и спасувањето од пожари, експлозии и опасни материи опфаќа мерки и активности од нормативен, оперативен, организационен, надзорен, технички, образовен,воспитен и пропаганден карактер.

Заштитата и спасувањето од пожари, експлозии и опасни материи се планира, организира и спроведува во сите средини, објекти и места со превентивни и оперативни мерки.

Превентивни мерки за заштита и спасувањето од пожари, експлозии и опасни материи, се активности кои се планираат и спроведуваат со просторното и урбанистичкото планирање и со примената на техничките нормативи при проектирање и изградба на објектите.

Оперативни мерки за заштита и спасувањето од пожари, експлозии и опасни материи се активности за откривање, спречување на ширење и гасење на пожари и експлозии, утврдување на причините за настанување на пожари и експлозии, како и давање помош при отстранување на последиците предизвикани од пожари, експлозии и опасни материи.

Планирањето и изработката на техничката документација треба да е во согласност со Законот за заштита и спасување (Сл.весник на Р.М. 36/04, 49/04, 86/08, 124/10, 18/11, 41/14, 129/15, 71/16, 106/16 и 83/18). Државните органи, органите на државната управа, единиците на локалната самоуправа, трговските друштва, јавните претпријатија, установите и службите се должни да имаат соодветни уреди и инсталации за заштита од пожари, друга противпожарна опрема, средства за гасење на пожари и противпожарни апарати според пропишани стандарди. Согласно Законот за заштита и спасување (Сл.весник на Р.М. 36/04,49/04, 86/08, 124/10, 18/11, 41/14, 129/15, 71/16, 106/16 и 83/18) член 70 и Правилник замерките за заштита од пожари, експлозии и опасни материи(Сл.весник на Р.М. 231/20).

Инвеститорот во проектната документација за изградба на објекти, како и за објекти на кои се врши реконструкција/пренамена е должен да изготви посебен елаборат за заштита од пожари, експлозии и опасни материи и да прибави согласност за застапеноста на мерките за заштита од пожари, експлозии и опасни материи. Согласност за застапеност на мерките за заштита од пожари, експлозии и опасни материии дава Дирекцијата, односно нејзините подрачни организациони

единици за заштита и спасување. Директорот на Дирекцијата ја утврдува содржината на елаборатот за заштита од пожари, експлозии и опасни материи.

Директорот на Дирекцијата ги пропишува мерките за заштита од пожари, експлозии и опасни материи. Одредбата од ставот 1 на овој член ги опфаќа сите објекти, освен станбените објекти со висина на венецот до 10 метри и јавните објекти со капацитет за истовремен престој до 25 лица.

За објектите на кои не се однесува одредбата на овој член се применуваат важечките мерки, нормативи и стандарди кои се однесуваат на заштита и спасување.

Во објекти и простори во коишто се произведуваат, преработуваат, користат и складираат опасни материи, ако природата на работата не еповрзана со таква потреба, се забранува :

- употреба на отворен оган, светилки со пламен и средства за палење;
- користење на грејни уреди со отворен оган, вжарена и прекумерна загреана површина;
- складирање на материи со опасност од самозапалување;
- користење уреди и инсталации кои можат да предизвикаат пожари и експлозии;
- движење и престој на неповикани лица и употреба на алат кој создава искри.

За мерките за забрана од ставот 1 на овој член, сопственикот, односно корисникот е должен да истакне знаци за забрана и предупредување на видно место на објектот и на просторот.

Запаливи материи не треба да се складираат на отворен простор поблиску од 6 метри од објектот, на мансардите во згради, столбишта, ходници и други комуникации.

Отпадните и други запаливи материи треба да се отстрануваат, односно складираат на посебно определени противпожарно обезбедени места, кои не претставуваат опасност за непосредната околина.Инсталациите, уредите и постројките треба да се изведуваат на начин да не претставуваат опасност за предизвикување на пожари и експлозии.

За правилно изведување на инсталациите, уредите и постројките од ставот 1 на овој член, се одговорни инвеститорите и изведувачите.

Инсталациите, уредите и постројките од ставот 1 на овој член, мораат редовно да се одржуваат во исправна состојба согласно со техничките прописи и правилата на техничката практика.Сопственикот, односно корисникот на објектот е должен да се грижи за одржување на инсталациите, уредите и постројките од ставот 1 на овој член.

Сопствениците односно, корисниците на деловни и индустриски објекти кои не изработуваат планови за заштита и спасување, се должни да имаат „Пожарен куќен ред", поставен на видно место во објектот.

Пожарниот куќен ред од ставот 1 на овој член, содржи:

- мерки за заштита од пожари соодветна на животните и работните услови во објектот;
- организација на заштита од пожари и
- упаство за постапка во случај на пожар.

Сообраќајниот систем во локалитетот треба да овозможува лесен пристап на пожарните возила до објектите. При конципирање на сообраќајот да се планира непречено движење на пожарните возила. Сообраќајниците да се така планирани да овозможуваат непречен пристап на пожарните возила до објектите и да се со доволна широчина (3,5м за еднонасочен сообраќај, односно шест метри за двонасочен сообраќај), за да се овозможи лесна подготовка и ставање во дејство на потребната опрема за борба против пожарот и спасување на луѓето. Ивичниците на пристапниот пат треба да бидат со височина не поголема од 7,0 см и заносени поради лесен пристап на пожарни возила до објектот, а колозовната конструкција на пристапот да се димензионира на осовински притисок од најмалку осум тони.

Ако пристапниот пат поминува низ пропусти, надвозници и др. отвори, минималната димензија на светлиот отвор на проодот се: 3,5м широчина и 4,5м височина.

Ако пристапниот пат поминува низ пропусти, надвозници и др. Отвори кои се наоѓаат во кривина, минималната димензија на светлиот отвор на проодот се: 4м широчина и 4,5м височина.

При проектирањето на новопланирани објекти, во документацијата да биде решена и громобранската инсталација со цел да нема појава на зголемено пожарно оптеретување на новопланираните објекти.

Со планирањето на хидрантската мрежа да се задоволат сите мерки на превентива и заштита во случај на пожар. Надворешната хидрантска мрежа е збир на градежни објекти и уреди со кои водата од извор погоден за снабдување со вода, со цевоводи се доведува на хидрантските приклучоци кои непосредно се користат за гаснење на пожари или на нив се приклучуваат противпожарни возила.

За надворешната хидрантска мрежа да се предвиди прстенаст систем на цевоводи, со минимален пречник f 80 мм. На хидрантската водоводна мрежа со минимален профил од f 80 мм да се постават противпожарни хидранти чии приклучни цевоводи имаат пречник најмалку f 80 мм.

Растојанието меѓу надворешните хидранти се определува во зависност од намената, од големината и од слични карактеристики на објектот, со тоа што пожарот на секој објект ќе може да се гаси со најмалку два надворешни хидранта. Дозволеното растојание меѓу два хидранта изнесува најмногу 80м. Во населени места во кои се наоѓаат претежно стамбени објекти, растојанието меѓу надворешните хидранти изнесува најмногу 150м.

Растојанието на хидрантите од ѕидот на објектот изнесува најмалку 5м, а најмногу 80м.

Притисокот во хидрантската мрежа не смее да биде понизок од 2,5 бара.

6.7 Заштита од неексплодирани убојни и други експлозивни средства

Согласно Законот за заштита и спасување (Сл.весник на Р.М. бр. 36/04,49/04, 86/08, 124/10,18/11, 41/14, 129/15, 71/16, 106/16 и 83/18) член 80, заштитата од неексплодирани убојни и други експлозивни средства опфаќа пребарување на теренот и пронаоѓање, пронаоѓање на неексплодираните убојни средства, обележување и обезбедување на теренот, онеспособување и уништување на сите видови на неексплодирани убојни и други експлозивни средства како и транспорт до определеното и уреденото место за уништување и безбедносни мерки за време на транспортот.

Онеспособување и уништување на сите видови на неексплодирани убојни и други експлозивнисредства се врши на местото на пронаоѓање, ако за тоа постојат безбедносни услови.

Ако не се исполнети условите од ставот 2 на овој член, уништувањето на неексплодирани убојни и други експлозивни средства се врши на претходно определени и уредени места за таа намена.Стандардните оперативни процедури за заштита од неексплодирани убојни и други експлозивни средства ги пропишува директорот на Дирекцијата.

6.8 Заштита и спасување од урнатини

Заштитата од урнатини како превентивна мерка се утврдува во урбанистичките решенија во текот на планирање на просторот, урбанизирање на населбите и изградба на објектите. Во урбанистичките решенија се утврдува претпоставениот степен на урнатини и нивниот однос спрема слободните површини и степенот на проодност на сообраќајниците.

При планирањето е водено сметка да не се создаваат тесни грла на сообраќајниците, зони на тотални урнатини. Заштитата од урнатини се обезбедува со изградба на оптмално отпорни објекти согласно сеизмолошката карта на Р.Македонија, изградени со помала количина на градежен материјал и релативно помали тежини.

Просторот на предметниот проектен опфат се наоѓа во зона на граница од 8 степени по Меркалиевата скала на очекувани земјотреси, што наметнува задолжителна примена на нормативно - правна регулатива, со која се уредени постапките, условите и барањата за постигнување на технички конзистентен и економски одржлив степен на сеизмичка заштита, при изградбата на новите објекти. Новите објекти да бидат изградени со помала количина на градежен материјал и релативно помали тежини.

6.9 Згрижување на загрозеното и настраданото население

Згрижување на настрадано и загрозено население е предвидено согласно член 86 од Законот за заштита и спасување. Згриживањето опфаќа прифаќање, сместување и обезбедување на основните услови за живот на настраданото и загрозеното население.

Републиката и единиците на локалната самоуправа се должни да обезбедат сместување и итно згрижување на населението, кое поради природни непогоди и други несреќи, останало без дом или средства за живеење и кое поради загрозеност се задржува надвор од своето место на живеење. На просторот од парцелата постои можност од згрижување на загрозеното и настраданото население со оглед на нејзината намена.

6.10 Прва медицинска помош

Прва медицинска помош согласно член 88 од Законот за заштита, опфаќа превземање на хигиено-епидемиолошки мерки, укажување на прва медицинска помош со стандардни и прирачни средства на местото на повредувањето-заболувањето медицинска тријажа на повредените и заболените и транспорт до најблиските здравствени установи.

Потребната организација за спроведување на прва медицинска помош се утврдува во плановите за заштита и спасување. За укажување прва помош се користат стандардни и прирачни средства. Подготвеност за укажување прва помош претставува и поседувањето на одржувана и добро чувана кутија со стандардни средства за прва помош. Кутијата треба да биде во правоаголна форма. Најдобро е да биде изработена од материјал кој е отпорен на бензин и дизелско гориво, а бојата, натписот и ознаката треба да се отпорни на механичко отстранување. Кутијата за прва помош треба повремено да се проверува, во случај на поминат рок средствата треба да се заменат.

6.11 Заштита и спасување на животни и производи од животинско потекло

Заштита и спасување на животни и производи од животинско потекло опфаќа превентивни и оперативни мерки за заштита на животните и производите од животинско потекло од дејства на природните непогоди, екплозии и други несреќи.

Превентивните мерки за заштита и спасување на животните и производите од животинско потекло ги спроведуваат надлежните органи и институции во нивното секојдневно работење. Во спроведување на оперативните мерки, покрај надлежните органи и институции учествува и Дирекцијата со своите единици и тимови, со укажуање на прва ветеринарна помош на повреден, заболен и контаминиран добиток со стандардни и прирачни средства на местото на повредувањето и транспорт до соодветните ветеринарни установи.

6.12 Заштита и спасување на растенија и производи од растително потекло

Заштита и спасување на растенијата и производите од растително потекло опфаќа превентивни и оперативни мерки и активности за заштита од растителни болести, епифототии, штетници, плевели, радиолошка, хемиска и биолошка контаминација и други видови на загрозување.

Превентивните мерки за заштита и спасување на растенијата и производите од растително потекло ги спроведуваат надлежните органи и институции во нивното секојдневно работење. Во спроведувањето на оперативните мерки, покрај надлежните органи и институции учествува и Диренцијата со своите единици и тимови.

6.13 Заштита на амбиентален воздух

Нивоата на емисии во воздухот треба да бидат усогласени со Правилникот за гранични вредности за дозволени нивоа на емисии и видови на загадувачки супстанции во отпадните гасови и пареи кои ги емитираат стационарните извори во воздухот согласно Закон за квалитет на амбиентниот воздух (Службен весник на Република Македонија, број 67/04, 92/07, 35/10, 47/11, 59/12, 163/13, 10/15 и 146/15)

6.14 Заштита на водата

Секое дејствие или активност со кое се загадуваат водите или се испуштаат отпадни води или непреземање на дејствие, со кое се овозможува загадување на водите или испуштање на отпадни води е забрането согласно Законот за водите.

Во планскиот опфат одведувањето на фекалните отпадни води од објектите е решен со сепарациона канализациона мрежа. Одведувањето на атмосферските води од објектите и внатрешните улици е преку планирана мрежа.

Неопходно е соодветно пречистување на отпадните води (механичко, биолошко), пред испуштање во реципиентните води до ниво коешто ги задоволува целите за квалитет, како и контрола на квалитетот на пречистените отпадни води пред испуштање во најблискиот реципиент со цел да се усогласат вредностите на концентрацијата на материите присутни во пречистената отпадна вода со граничните вредности на максимално дозволените концентрации на материите присутни во реципиентот, дадени во Уредбата за класификација на водите (Службен весник на РМ, бр.18/99).

До изградба на канализационата мрежа одведувањето на отпадните води е решено со Базен за фекална вода кој има задача да ја прифати фекалната отпадна вода во траење додека се наполни а потоа со специјално возило се исцрпи од него и се однесе во најблиска фекална канализација или пречистителна станица.

6.15 Заштита на почвата

При проектирање и изградба на содржините во склоп на урбанистичкиот проект за инфраструктура да се внимава да не дојде до искористување на земјиштето на начин и обем со кој би се загрозиле неговите природни вредности, квалитетот, количината и режимот на површинските и подземните води. Изградбата на новите содржини вклучува одстранување на постојните вегетациски видови и нарушување на живеалиштата на постојната фауна, како и раскопување и одстранување на поголема количина на почва.

При реализација на активностите на терен да се избегне непотребно губење, модификација и фрагментација на природните живеалишта и прекумерно искористување на биолошките ресурси, со цел да се намалат или целосно елиминираат негативните последици врз стабилноста на постојните екосистеми.

Употребата на тешка механизација во фазата на градба ќе предизвика зголемување на механичкиот притисок врз почвата, односно набивање и компактирање на површинскиот слој.

Компакцијата на почвата ја намалува можноста за апсорпција на атмосферските талози, ја отежнува размената на гасови, биолошката активност на почвата како и растот на корењата кај растенијата. Механичкиот притисок врз почвата, дополнително ја намалува нејзината стабилност и го зголемува ризикот од ерозија. Доколку се применуваат мерки за намалување на компакција на почвата и изградбата на предвидените објекти заврши во период од две години од отпочнувањето на реализацијата на планот, влијанието може да се смета за краткотрајно.

6.16 Управување со отпад

Во периодот на градба на новите содржини ќе се отстрани поголема количина на почва. По завршувањето на градежните активности потребно е да се процени можноста за повторно искористување на отстранетата почва од теренот, со цел да се избегнат дополнителните економски трошоци заради потребата од нејзина дислокација. По завршување на активностите на терен шутот треба да биде уредно одложен на депонија. Согласно Законот за управување со отпад (Сл.в. на РМ 39/16 и 63/16), создавачите на отпад се должни во најголема можна мера, да го избегнат создавањето на отпад и да ги намалат штетните влијанија на отпадот врз животната средина, животот и здравјето на луѓето. При управување со отпадот по претходно извршената селекција, отпадот треба да биде преработен по пат на рециклирање, повторно употребен во истиот или во друг процес за екстракција на секундарните суровини или пак да се искористи како извор на енергија.

После соодветниот третман се препорачува задолжително депонирање на отпадните материи во депонија. Со планот се предвидува селектирање на цврстиот отпад и разгледување на алтернативните можности за рециклирање на истиот и негова повеќекратна употреба пред истиот да биде одложен на депонија.

Предвидено е организирано собирање и одложување на отпадот во постојната депонија. Создавачот и/или поседувачот на отпадни материи и емисии ќе ги сноси сите трошоци за санација на евентуално предизвиканите нарушувања во животната средина.

По завршувањето на градежните активности потребно е да се обезбеди вегетациски покривач на почвата околу новоизградените содржини. Со плановите за хортикултура да се утврдат исклучиво декоративни насади. Во текот на производството создадениот отпад е селектиран во одделни контајнери (боксови) за отпад од јајца, отпад од погон,отпад од пластика и секундарен отпад и истиот се отстранува согласно законската регулатива со специјални возила од страна на правни лица регистрирани за работа со отпад .

6.17 Заштита и спасување од лизгање и свлекување на земјиштето

Заштита и спасување од лизгање и свлекување на земјиштето е мерка која треба да се предвиди и пропише согласно законската регулатива. При изработката на Основниот проект, ако истиот преставува можно настанување на свлекување на земјиштето, потребно е да се изготви елаборат од извршените геомеханички, геолошки и хидротехнички испитувања.

6.18 Мерки за радиолошка, хемиска и биолошка заштита

Радиолошката, хемиската и биолошката заштита опфаќаат мерки и средства за навремено откривање, следење и контрола на опасностите од последиците од несреќи со опасни материи, како и последиците од радиолошко, хемиско и биолошко оружје,превземање на мерки за заштита и одстранување на последиците од нив.

6.19 Мерки за спречување на бариери за лица со инвалитет

Условите за движење на инвалидизирани лица се пропишани во точка 13, од Правилникот за стандарди и нормативи за урбанистичко планирање (Сл. весник на РМ бр. 142/10). Според овој Правилник составен дел на урбанистичките планови се конкретни мерки за создавање на услови за непречено движење на инвалидизирани лица во рамките на планскиот опфат.

- Површините за движење на пешаците (тротоари, пешачки улици, пешачки патеки, плоштади и плоштатки), секаде каде дозволуваат условите мора да се со континуирана нивелета, без скалести денивелации, со подолжен наклон од најмногу 8,33 %;
- Во зависност од наклонот на рампата, ограничена е нејзината должина: за наклон 8,33 % (1:12) мак. должина на рампата е 9,0 м, за наклон 6,66 % (1:15) мак. должина на

рампата е 12.0 м. за наклон 5.0 % (1:20) мак. должина на рампата е 15.0 м, а за неопходни поголеми должини на рампата, задолжително се планира одморалиште, со најмала должина е 1.50 м, а оптимална должина е 1.80 м.

- При планирање на елементи на уличната мрежа, задолжително се предвидуваат рампи за секој пешачки премин за совладување на денивелацијата помеѓу тротоарот и коловозот.

- Минималната ширина на рампата е 1.00 м, а оптималната ширина е 1.80 м; најголем наклон на рампата е 20 % (1:5), а оптималниот наклон е 8,33 % (1:12). Постојната и времената урбана опрема на јавните пешачки површини не смее да претставува архитектонска бариера и да го попречува или отежнува сообраќајот на пешаците, а особено на инвалидизираните лица со колички.

За намената не се предвидуваат посебни услови за лица со инвалидитет.

6.20 Заштита на природното и културното наследство

Од областа на заштита на природата (природното наследство, природните реткости и биолошката и пределската разновидност на **Урбанистички план со план за парцелација со намена Е1.13-Површински соларни и фотоволтаични електрани поставени на земјиште, на КП.Бр.21/2, КП.Бр.21/11, КП.Бр.21/12, КП.Бр.230/2, КП.Бр.230/8, КП.Бр.230/9, КП.Бр.230/10 и КП.Бр.1208/1, К.О.Бистренци, Општина Демир Капија** е покрената по барање на Инвеститорот **Општина Демир Капија**, треба да се усогласи со Просторниот план на Република Македонија на тој начин што, врз основа на режимот за заштита, ќе се организира распоред на активности и изградба на објекти кои ќе се усогласат со барањата кои ги поставува одржливото користење на природата и современиот третман на заштитата. Особено внимание при заштита на природата, треба да се посвети на начинот, видот и обемот на изградбата што се предвидува во заштитените простори за да се одбегнат или да се надминат судирите и колизиите со инкомпатабилните функции.

За таа цел е неопходно почитување на следните принципи:

• Оптимална заштита на просторите со исклучителна вредност;

• Зачувување и обновување на постојната биолошка и пределска разновидност во состојба на природна рамнотежа;

• Обезбедување на одржливо користење на природното наследство во интерес на сегашниот и идниот развој, без значително оштетување на деловите на природата и со што помали нарушувања на природната рамнотежа;

• Спречување на штетните активности на физички и правни лица и нарушувања во природата како последица на технолошкиот развој и извршување на дејности, односно обезбедување на што поповолни услови за заштита и развој на природата;

• Рационална изградба на инфраструктурата;

• Концентрација и ограничување на изградбата;

• Правилен избор на соодветна локација.

Доколку при реализацијата на планот се дојде до откривање на објекти, односно предмети (целосно зачувани фрагменти) од материјалната култура на Република Македонија, треба да се постапи во согласност со одредбите според член 65 од Законот за културно наследство (Сл.весник на РМ бр. 20/04, 115/07, 18/11, 148/11, 23/13, 137/13, 164/13, 38/14,44/14, 199/14, 104/15, 154/15, 192/15, 39/16, 11/18 и 20/19).

При примена на планските решенија на урбанистички проект за се што не е регулирано со овие услови да се применуваат стандардите и нормативите утврдени со Законот за заштита и спасување (Сл.весник на Р.М. 36/04, 49/04, 86/08, 124/10, 18/11, 41/14, 129/15, 71/16, 106/16 и 83/18), Процена за загрозеност на Република Македонија од природни непогоди и други несреќи (Сл.весник на Р.М. бр.117/07), Методологија за содржината и начинот на проценување на опасностите и планирање на заштитата и спасувањето (Сл.весник на Р.М. бр.76/06) и Уредба за спроведувањето на мерката заштитата и спасувањето од пожари, експлозии и опасни материи (Службен весник на Република Македонија, број 100/10)

6.21 Други мерки согласно мислења од надлежни субјекти со јавни овластувања од член 47 од закон за урбанистичко планирање

• Агенција за електронски комуникации со број 1404-1660/2 од 03.06.2022г - нема податоци за изградени јавни електронски комуникациски мрежи и системи.

• Агенција за цивилно воздухопловство со број 12-8/522 од 26.05.2022г - може да се планира без посебни услови и ограничувања.

• Дирекција за заштита и спасување поддрачно одделение Неготино со бр. 09/3-54/2 од 02.06.2022г. – Доставува податоци и информации за мерки кои треба да се превземат и почитуваат во Урбанистичкиот Проект.

• Јавно претпријатие за државни патишта бр.10-5316/2 од 02.06.2022 г. не се граничи со државен пат во надлежност на Јавно претпријатие за државни патишта.

• АД МЕПСО Скопје Известување бр.11-3093/1 од 30.05.2022г не се пресекува со ЕЕ Објекти во сопственост на АД МЕПСО.

• Општина Демир Капија - Известување бр.10-145 од 02.06.2022г –Прилог: Извод од план: 39 (УП вон населено место за изградба на Е2-Комунална супраструктура - Фотоволтни централи на КП21/1, КП21/2, КП230/2, КП230/1 и КП1208, К.О.Бистренци, Општина Демир Капија) со број 08-178/7 од 04.03.2022.

• ЕВН Ад Скопје со број 10-26/3-250 од 02.06.2022г – во границите на планскиот опфат нема ЕВН елекенергетски инсталации.

• Македонски телеком АД Скопје Известување со број 43406 од 02.06.2022г – во границите на планскиот опфат нема постојна мкт инфраструктура.

АТРИУМ СТУДИО
ДРУШТВО ЗА ГРАДЕЖНИШТВО, АРХИТЕКТУРА, ПРОЕКТИРАЊЕ, ИНЖЕНЕРИНГ И ДИЗАЈН
"ВАНЧО ПРЌЕ" бр. 119 - ШТИП тел. 032 383 - 033 studio@atrium.mk

МИСЛЕЊЕ ОПШТИНА ДЕМИР КАПИЈА

ОПШТИНА ДЕМИР КАПИЈА

Сектор за урбанизам, комунални дејности, заштита на животната средина и локален економски развој

Архивски знак: _____
Рок на чување: _____
_____, ____202__ година
Потпис,
_____

До
Друштво за градежништво, архитектура, проектирање, инженеринг и дизајн АТРИУМ СТУДИО – Штип
ул.,,Ванчо Прќе" бр.119 Штип

Арх.бр. 10-96/2

Дата: 27.09.2024

Предмет: Одговор на барање за податоци и информации

Општина Демир Капија
ул. "Маршал Тито" бр.15 Б
Демир Капија
Република Македонија
Тел. (043) 364 100
Факс: (043) 364 133
Е-пошта: opstinadk@yahoo.com
www. opstinademirkapija.gov.mk

Почитувани,

Во врска со Вашето барање на податоци и информации во постапка бр.61303 - ПИМ во информациското систем е-урбанизам за изработка на **УРБАНИСТИЧКИ ПРОЕКТ ВОН ОПФАТ НА УРБАНИСТИЧКИ ПЛАН ЗА ИЗГРАДБА НА 33KV ДАЛНОВОД , ОДЛОКАЦИЈА НА ТС 110/35 KVНА КП БР.414, КП БР.415, КО ПРЖДЕВО ДО ЛОКАЦИЈА НА ТС ВО ФЕЦ БИСТРЕНЦИ, ВО КО ПРЖДЕВО, КО БИСТРЕНЦИ, КО ТРЕМНИК, ОПШТИНА ДЕМИР КАПИЈА**, Ве известуваме дека во предвидениот проектен опфат се наоѓа дел од опфат на *Урбанистички проект вон опфат на урбанистички план за изградба на површински соларни и фотоволтаични електрани со јачина до 1MW, на КП 37/2 и КП 42, КО Пржденo, Општина Демир Капија*. За овој проектен опфат Општина Демир Капија има прифатено иницијативата за негова изработка и инвеститорот е во фаза на подготовка на документација за поднесување на барање за Услови за планирање на просторот. Во прилог Ви доставуваме графички приказ на овој проектен опфат.

Со почит,

Изготвил: Билјана Толкова

Контролирал: Тони Петков

Одобрил: Благој Јовановски

ГРАДОНАЧАЛНИК
ЛАЗАР ПЕТРОВ

ДГР " ГЕОМЕТАР ПРО.ИНГ."

К.О. Прждево

СКИЦА ОД ИЗВРШЕНО ПРЕМЕРУВАЊЕ

Ажурирана геодетска подлога за КП 37/2 и КП 42

Размер 1 : 1000

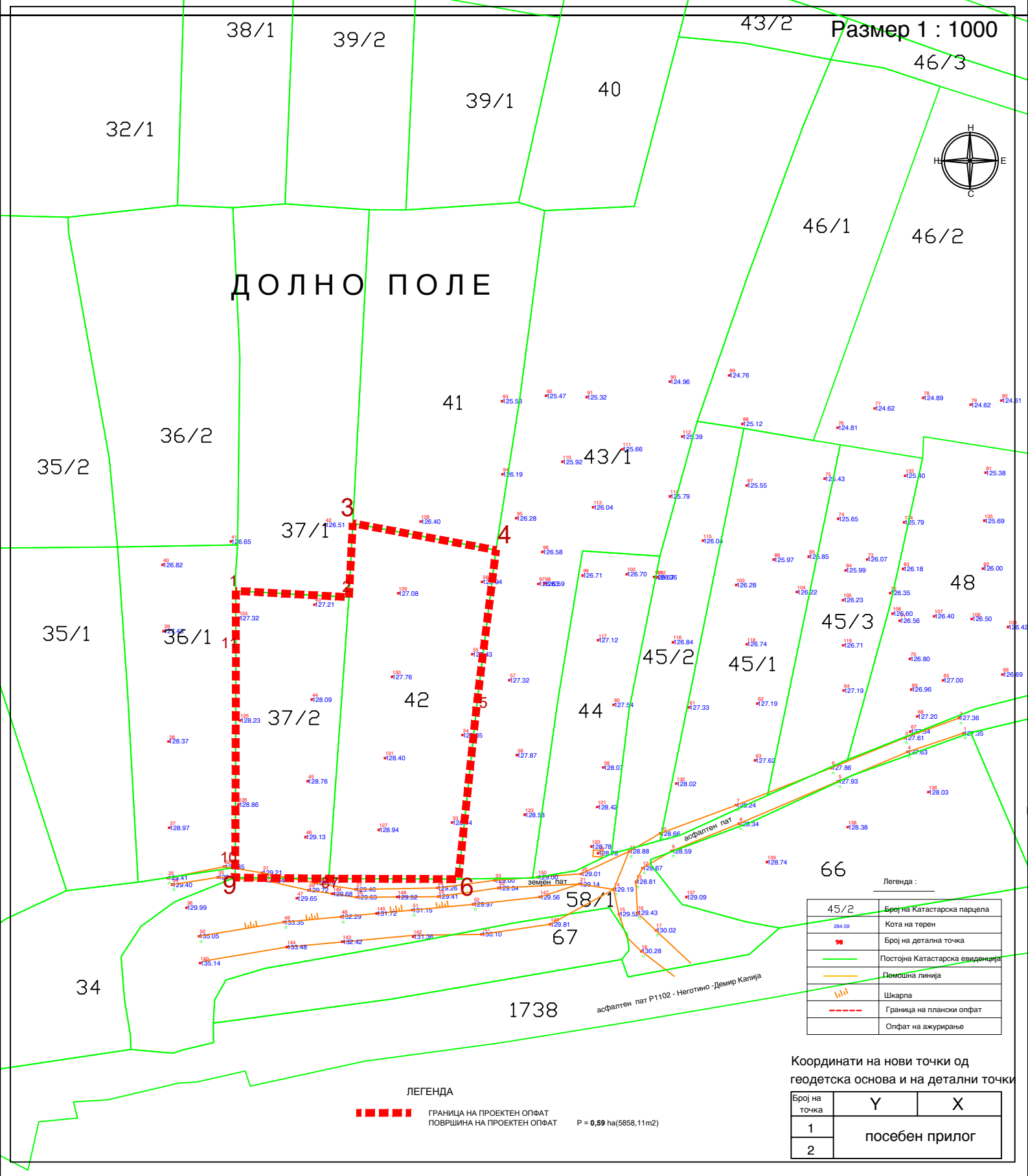

ЛЕГЕНДА

ГРАНИЦА НА ПРОЕКТЕН ОПФАТ

ПОВРШИНА НА ПРОЕКТЕН ОПФАТ P = **0,59** ha(5858,11m2)

Координати на нови точки од геодетска основа и на детални точки

Број на точка	Y	X
1	посебен прилог	
2		

место и дата

Свети Николе, 04.08.2021 година

изготвил

Снежана К.Филиповска геод.инг.

АТРИУМ СТУДИО
ДРУШТВО ЗА ГРАДЕЖНИШТВО, АРХИТЕКТУРА, ПРОЕКТИРАЊЕ, ИНЖЕНЕРИНГ И ДИЗАЈН
"ВАНЧО ПРЌЕ" бр. 119 - ШТИП тел. 032 383 - 033 studio@atrium.mk

АНАЛИЗА ЗА ПРИКЛУЧУВАЊЕ НА ФЕЦ ДЕМИР КАПИЈА НА ПРЕНОСНА МРЕЖА

Оператор на електропреносниот систем на Република Северна Македонија
Акционерско друштво за пренос на електрична енергија и управување со електропреносниот систем, Скопје
Operatori i sistemit elektrotransmetues i Republikës së Maqedonisë së Veriut
Sh.a. Skopjë aksionerë për transmetimin të energjisë elektrike dhe menaxhimin me sistemin elektroenergjetik, në pronësi shtetërore, Shkup

МЕПСО

Бр.-Nr. 11-1963/1
01.03 20 24 год.-vitі
СКОПЈЕ - SHKUP

Максим Горки бр.4, 1.000 Скопје
T: Кабинет на генерален директор
+ 389 (0) 2 3 149 811
Подружница ОЕПС
+ 389 (0) 2 3 149 814
Подружница ОПМ
+ 389 (0) 2 3 149 813
Ф: + 389 (0) 2 3 111 160
www.mepso.com.mk

До:

МИТ СОЛАР ДООЕЛ Скопје

Ул. ФИЛИП ВТОРИ МАКЕДОНСКИ бр.2-2, кат МА2/88

Скопје

Предмет: Прелиминарна согласност за приклучување на електропреносна мрежа

Почитувани,

Во прилог ви ја доставуваме Прелиминарната согласност за приклучување на ФЕЦ Демир Капија на електропреносна мрежа со која може да ја продолжите постапката за Овластување за изградба на ФЕЦ Демир Капија согласно Законот за енергетика.

Постапката за приклучување на електропреносна мрежа продолжува со изработка на Студијата за приклучување на ФЕЦ Демир Капија на електропреносна мрежа по добиеното Овластување за изградба.

Со Почит,

Изработил: Александра Аговска

Проверил: Елизабета С.Атанасова

Одобрил: Ерол Кецап

АД МЕПСО-Скопје
Генерален директор
Zuhdi Enuz

КО: - Генерален Директор
- Оддел за развој и и нвестиции
- Служба за приклучоци
- Архива

МЕПСО

Врз основа на член 55, точка 2 од Законот за енергетика ("Службен весник на РМ" 96/18, "Службен весник на РСМ" 96/19 и 236/22), во согласност со член 25 од Статутот на Друштвото ("Службен весник на РСМ бр.165/20"), а постапувајќи по барањето на **Друштво за производство на електрична енергија, трговија и услуги МИТ СОЛАР ДООЕЛ Скопје,** арх.бр.11-5786/1 од 16.10.2023 година, **Операторот на електропреносниот систем на Република Северна Македонија, акционерското друштво за пренос на електрична енергија и управување со електроенергетскиот систем, во државна сопственост, Скопје** на ден 12.02.2024 година ја донесе следната:

Преливинарна согласност
за приклучување на системот за пренос на електрична енергија
на производителот на електрична енергија ФЕЦ Демир Капија
(ПРЕЛИМИНАРНА СОГЛАСНОСТ ЗА ПРИКЛУЧУВАЊЕ)

Бр.-Nr. 11-1963
01.03 20 24 год.-viti

на **Друштво за производство на електрична енергија, трговија и услуги МИТ СОЛАР ДООЕЛ Скопје** (или скратено „МИТ СОЛАР ДООЕЛ Скопје") со седиште на Ул. ФИЛИП ВТОРИ МАКЕДОНСКИ бр.2-2, кат МА2/88 Скопје, ЕМБС:7684320, ЕДБ: 4080023615833 , жиро сметка бр. 270076843200164, депонент на Халк Банка АД Скопје.

1. БАРАЊЕ ЗА ПРИКЛУЧУВАЊЕ НА ЕЛЕКТРОПРЕНОСНА МРЕЖА

Барателот „МИТ СОЛАР ДООЕЛ Скопје", како производител на електрична енергија, поднесе барање арх.бр.11-5786/1 од 16.10.2023 година, за приклучување на фотонапонската електрична централа Демир Капија (ФЕЦ Демир Капија) на електропреносна мрежа.

2. ПРИКЛУЧУВАЊЕ НА ЕЛЕКТРОПРЕНОСНА МРЕЖА

Основните технички карактеристики на ФЕЦ Демир Капија потврдени со Образецот за приклучок на фотонапонска електрична централа со арх.бр.04-5786 од 04.12.2023 година се:

ФЕЦ Демир Капија	Номинална моќност P_{AC} [MW]
Производител:	**52**
Потрошувач:	**0,1**

Местото на приклучок на ФЕЦ Демир Капија на електропреносна мрежа на Барателот „МИТ СОЛАР ДООЕЛ Скопје" е ТС Дуброво кое е дефинирано во потврдената "Анализа за приклучување на фотонапонска електрична централа Демир Капија на преносна мрежа" (арх.бр. 11/1234 од 02.02.2024 година).

Приклучокот на електропреносната мрежа на ФЕЦ Демир Капија е составен од ново 110 kV далекуводно поле во 400/110 kV ТС Дуброво.

3. ПРОДОЛЖУВАЊЕ НА ПОСТАПКАТА ЗА ПРИКЛУЧУВАЊЕ НА ЕЛЕКТРОПРЕНОСНА МРЕЖА

Барателот по добиената прелиминарна согласност за приклучување на системот за пренос на електрична енергија ја продолжува постапката за добивање Овластување за изградба на нови или зголемување на инсталираната моќност или проширување на постојни објекти за производство на електрична енергија со инсталиран капацитет над 10 MW (Овластување за изградба) кое го издава Владата на РСМ.

Владата на РСМ по целосното барање за Овластување за изградба треба да донесе одлука со образложение за причините за издавање или одбивање на барањето за Овластување за изградба. Врз основа на донесената одлука на Влада на РСМ, постапката за приклучување на електропреносна мрежа е следна:

1. Со одлука за одбивање на барањето за Овластување за изградба престанува да важи издадената Прелиминарна согласност за приклучување.
2. Со одлука за издавање на Овластување за изградба, инвеститорот може да ја продолжи постапката за приклучување на електропреносна мрежа.

Со добиеното Овластување за изградба, продолжува постапката за приклучување на електропреносната мрежа на објектот за производство на електрична енергија со изработка на Студијата за приклучување на електропреносна мрежа. Следниот чекор во изработката на Студијата за приклучување ќе биде изработка на дополнителна анализа со која ќе се утврди можноста за приклучување на електропреносната мрежа зависно од моменталниот статус на постапката за приклучување на останатите нови баратели во регионот од интерес. Притоа, условите за приклучување ќе се дефинираат од аспект на:

- расположлив евакуациски капацитет на електропреносната мрежа,
- потреба од зајакнување на електропреносната мрежа и
- можноста за обезбедување системски резерви за балансирање на електроенергетскиот систем.

Доколку „МИТ СОЛАР ДООЕЛ Скопје" ги прифати условите за приклучување, постапката за приклучување ќе продолжи со доработка на Студија за приклучување на електропреносна мрежа и ќе се издаде Решение за согласност за приклучување на електропреносна мрежа врз основа на Овластувањето за изградба и усвоената Студија за приклучување на електропреносна мрежа.

4. ОСТАНАТИ УСЛОВИ

Составен дел на ова Прелиминарна согласност за приклучување е "Анализа за приклучување на фотонапонска електрична централа Демир Капија на преносна мрежа" (арх.бр. 11/1234 од 02.02.2024 година), изработена согласно Мрежните правила за пренос на електрична енергија и усвоена од АД МЕПСО во државна сопственост, Скопје и „МИТ СОЛАР ДООЕЛ Скопје", Барањето за приклучок арх.бр.11-5786/1 од 16.10.2023 година и Образецот за приклучок на фотонапонска електрична централа арх.бр.04-5786 од 04.12.2023 година.

Барателот е должен да постапи според условите од оваа Прелиминарна согласност за приклучување.

Прелиминарната согласност за приклучување стапува во сила со денот на донесувањето.

Правна Поука: Против оваа Прелиминарна согласност за приклучување барателот има право да поднесе жалба до Регулаторната комисија за енергетика и водни услуги на Република Северна Македонија во рок од 8 дена од денот на приемот на Прелиминарната согласност за приклучување.

Изработил: Елизабета С. Атанасова
Климент Наумоски
Согласен: Ерол Кецап

За АД МЕПСО во државна сопственост, Скопје
Генерален Директор
Zuhdi Epaz

АНАЛИЗА ЗА ПРИКЛУЧУВАЊЕ НА

ФОТОНАПОНСКА ЕЛЕКТРИЧНА ЦЕНТРАЛА ДЕМИР КАПИЈА

НА ПРЕНОСНА МРЕЖА

Служба за стратешко планирање и развојни анализи

февруари 2024 година

„АД МЕПСО“ – Скопје

СОДРЖИНА:

1. Вовед 1
2. Методологија за изработка на Анализа за приклучување 2
2.1 Методологија за изработка на основно сценарио 2
2.2 Методологија за редукција на евакуациски капацитет на централен напоен јазел 3
3. Мрежни модели и сценарија 4
3.1 Мрежен модел на краткорочен планирачки хоризонт 4
3.2 Мрежен модел на долгорочен планирачки хоризонт 6
3.3 Модел на Барател 8
4. Анализа на влијание на евакуациски капацитет на централен напоен јазол 9
4.1 Анализа на краткорочен планирачки хоризонт 9
4.2 Анализа на долгорочен планирачки хоризонт 11
4.3 Анализа на струи на куси врски 13
5. Заклучок 14
6. Литература 15

1. ВОВЕД

Барателот **МИТ СОЛАР ДООЕЛ Скопје,** аплицираше во АД МЕПСО за приклучување на преносна мрежа на фотонапонска електрична централа Демир Капија (ФЕЦ Демир Капија). Локацијата на ФЕЦ Демир Капија се наоѓа во близина на с. Дуброво, Општина Неготино, **Слика 1**.

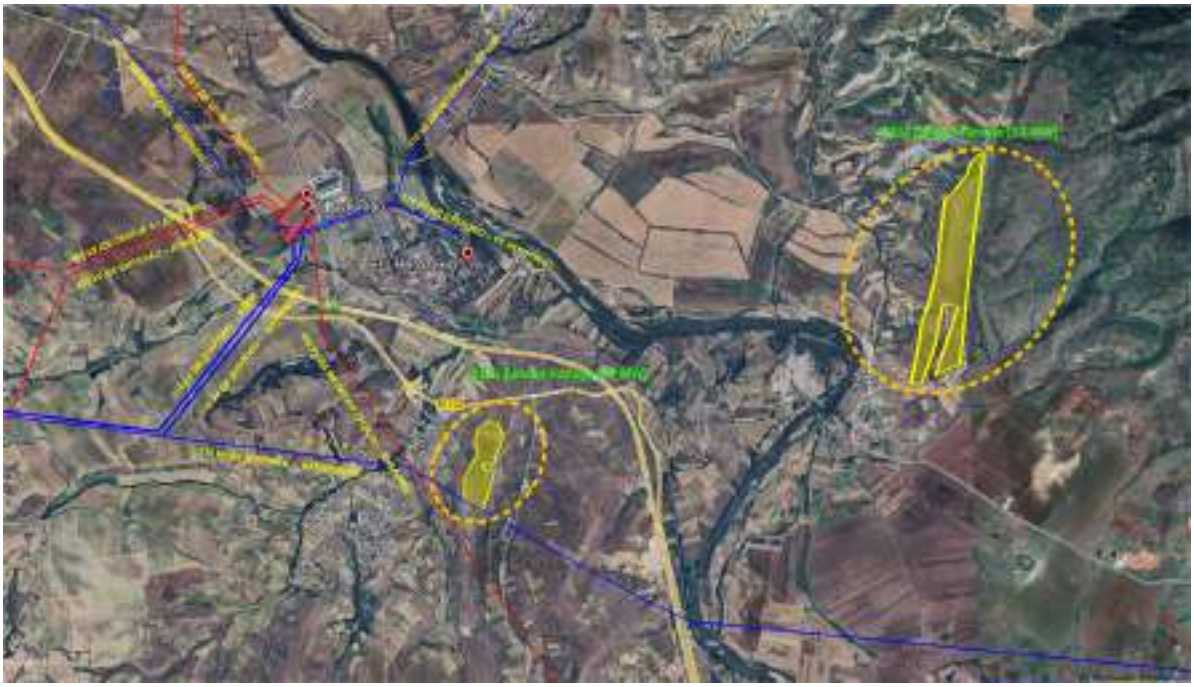

Слика 1. Локација на ФЕЦ Демир Капија и локалната електропреносна инфраструктура

Според доставената документација за ФЕЦ Демир Капија **бројот на инвертери изнесува 237** со **номинална моќност од 216 kWac** што претставува **инсталирана моќност на електроцентрала од 51192.00 kWac** односно **52.00 MWac** [1]**.** Годишното производство на ФЕЦ Демир Капија изнесува 101.619 GWh, при 1985 еквивалентни работни часа, [2] и [3].

Стручните служби на АД МЕПСО изработија варијанти за приклучување на фотонапонска електрична централа, [4]. Според [4] за приклучување на електропреносната мрежа е предложено:

- Согласно условите на терен за приклучување на ФЕЦ Демир Капија на електропреносна мрежа се претпоставува дека ќе се изведе со 110 kV радијален далекувод ACSR 240/40 mm² со приближна должина од 1 km од збирната 110/x kV ТС Демир Капија до постојната 400/110 kV ТС Дуброво. Приклучокот на преносна мрежа претставува ново 110 kV далекуводно поле во 400/110 kV ТС Дуброво.

За продолжување на постапката за приклучување АД МЕПСО изработи **Анализа за приклучување на ФЕЦ Демир Капија на преносна мрежа (Анализа)** со која се одредуваат ефектите на приклучувањето врз преносната мрежа и функционирањето на електроенергетскиот систем. Во Анализата се проверува влијанието на ФЕЦ Демир Капија на евакуацискиот капацитет на електропреносната мрежа.

2. МЕТОДОЛОГИЈА ЗА ИЗРАБОТКА НА АНАЛИЗА ЗА ПРИКЛУЧУВАЊЕ

Анализата за приклучување на преносна мрежа се изработува со цел да се одреди влијанието на евакуацискиот капацитет на електропреносната мрежа од приклучувањето на објектот на Барателот. При изработка на Анализата направени се пресметки за нормален работен режим (N-0) и работни режими на единечни испади (правило N-1), [5], со уважување на ограничувањата од аспект на текови на моќност и напонски прилики според [6].

При проверката на N-0 и N-1 се следат погонските параметри на преносните елементи - **високо оптоварување/преоптоварување** на елементите во преносната мрежа и **напонски отстапувања** на јазлите од преносната мрежа, [6]. Високо оптоварување претставува оптоварување на елемент во преносната мрежа (над 80%) блиску до граничниот преносен капацитет, додека пак преоптоварување претставува оптоварување на елемент во преносната мрежа над граничниот преносен капацитет (над 100%). **Критичен испад е секој оној испад кој преоптоварува елементи во преносната мрежа над граничниот преносен капацитет и/или доведува до напони на јазлите надвор од дефинираните гранични вредности.**

Напонските отстапувања претставуваат вредности на напоните на јазлите од преносната мрежа кои се надвор од дозволените граници, **Табела 1.**

Табела 1. Напонски ограничувања во електропреносниот систем

Напонско ниво	Интервал за напони во нормални услови [kV]		Краткотрајни интервали на исклучително ниски напони во режими со пореметување [kV]	Краткотрајни интервали на исклучително високи напони во режими со пореметување [kV]
	Неограничено		60 минути	60 минути
110 kV	99	123	93.5 - 99	123 - 126.5
400 kV	360	420	340 - 360	420 - 440

За потребите на димензионирање на нова опрема направени се пресметки на струи на куса врска на долгорочен планирачки хоризонт. При пресметката на струите на куси врски се пресметуваат трифазните и еднофазните струи на куси врски на местото на приклучок. Пресметаните вредности на струите на куси врски се основа за избор на нова опрема. Со пресметката се одредуваат ефективни вредности на наизменичните величини. При пресметките на струите на куси врски се користат класични претпоставки[1].

За изработка на Анализа за приклучување на преносна мрежа АД МЕПСО ја следи методологијата опишана во **Поглавје 2.1** и **Поглавје 2.2.**

2.1 Методологија за изработка на основно сценарио

При изработка на мрежен модел за Основно Сценарио во зависност од географската местоположба на објектот на Барателот се избира еден 400/110 kV јазел кој во понатамошната анализа претставува Централен Напоен Јазел (ЦНЈ) на регионот од интерес. Кон ЦНЈ се моделира по еден генератор на 110 kV и 400 kV напонско ниво со инсталиран капацитет еднаков на евакуацискиот капацитет на собирницата. Пресметката на евакуацискиот капацитет се одвива со итеративна постапка каде што во секој чекор инсталираниот капацитет на еквивалентниот генератор се зголемува се додека со наредното зголемување не се предизвика преоптоварување во преносната мрежа. Пресметката на евакуацискиот капацитет се изведува така што најпрво се пресметува евакуацискиот капацитет на напонското ниво како што е во

[1] При пресметката на кусите врски се пресметуваат трифазните и еднофазните куси врски. Синхроните и асинхроните машини имаат излезна активна и реактивна моќност еднаква на нула. Трансформаторите се поставени во неутрална положба (нулти регулационен отцеп), а напоните во мрежата се еднакви на номиналниот напон, додека фазниот агол на напоните е еднаков на нула.

Барањето. За Основно Сценарио во детали се моделираат приклучоците за кои има издадено Решение за согласност за приклучување.

2.2 Методологија за редукција на евакуациски капацитет на централен напоен јазел

Со цел да се одреди влијанието на новиот производител на електрична енергија на евакуацискиот капацитет на регионот, потребно е во итеративна постапка да се намали инсталираната моќност на еквивалентниот генератор на соодветното напонско ниво сè додека не се отстранат преоптоварувањата на елементите од електропреносната мрежа кои ги предизвикува приклучувањето на новиот производител.

3. МРЕЖНИ МОДЕЛИ И СЦЕНАРИЈА

Мрежниот модел на МК ја отсликува конфигурацијата на електроенергетскиот систем, односно дава слика за начинот на поврзување на мрежните елементи. Мрежните модели можат да отсликуваат различни работни режими. Под работен режим подразбираме баланс помеѓу оптоварувањето, производството и размената на електрична енергија во одреден референтен период. [5]

Анализата за приклучување ќе се спроведе на краткорочен и долгорочен планирачки хоризонт. Тополошката состојба, генераторскиот профил, потрошувачката и размените на електрична енергија се прилагодени според „зелено сценарио“ кое е детално прикажано во Стратегија за енергетика на МК, [7], а во планерската рамка на АД МЕПСО подоцна е прилагодено според Националниот план за енергија и клима, [8], и Програма за реализација на стратегија за енергетика, [9]. Мрежните модели на краткорочен и долгорочен планирачки хоризонт се изработени за работен режим на соларно пладне кога се очекува најголемо производството од фотонапонските електрични централи. Производството на останатите електрични централи е прилагодено за режим на соларно пладне.

Во Анализата далекуводите кои се предвидени да се реконструираат/ревитализираат, а за кои реконструкции/ревитализации не е изработена соодветна студија и не е донесена инвестициска одлука, е земено дека со реконструкцијата/ревитализацијата пресекот на спроводникот на далекуводот е променет во AAAC-Z 324 mm^2 (149 MVA). По изработка на соодветна студија или донесена инвестициска одлука пресекот на спроводникот ќе биде прилагоден според потребите на електропреносната мрежа.

Во фокусот на Анализата е Неготинскиот Регион каде се очекува приклучување на ФЕЦ Демир Капија да има најголемо влијание. **Во Анализата за приклучување на ФЕЦ Демир Капија како ЦНЈ е одбран 400/110 kV ТС Дуброво.**

3.1 Мрежен модел на краткорочен планирачки хоризонт

На краткорочен планирачки хоризонт во мрежниот модел во МК детално се моделирани електричните централи прикажани на **Слика 2**.

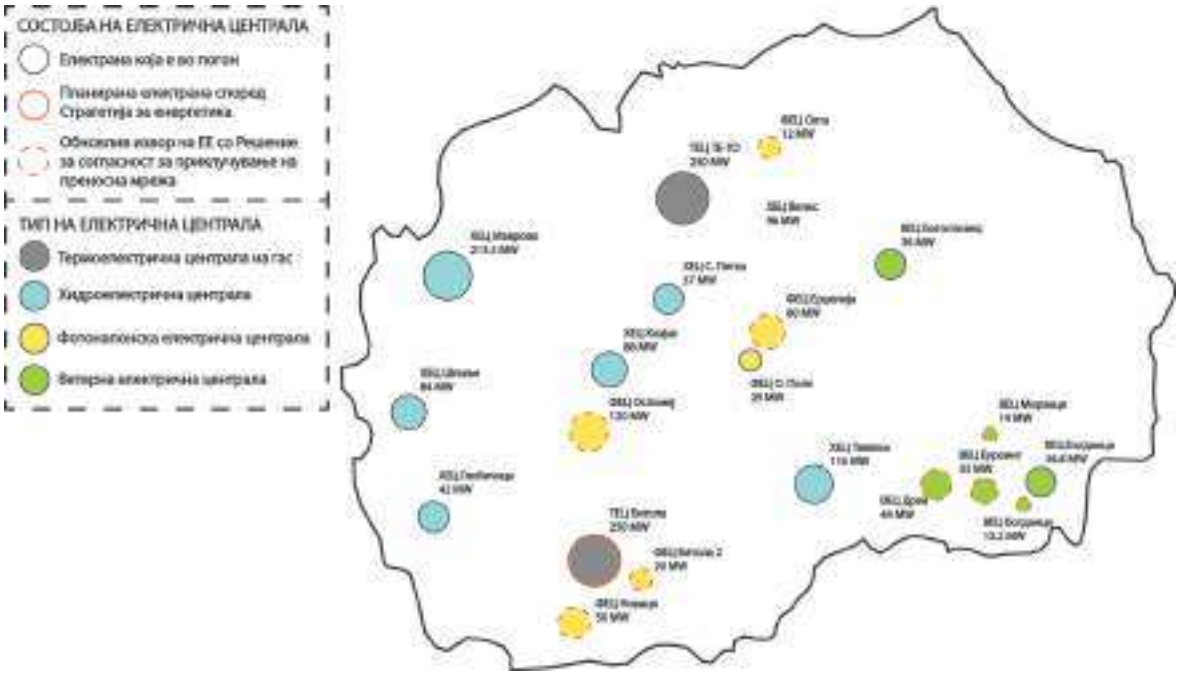

Слика 2. Детално моделирани електрични централи на краткорочен планирачки хоризонт

На краткорочен планирачки хоризонт во Југоисточен Регион според [5], [8], [10], [11], планирано е да се изведат следните реконструкции/ревитализации/изградби на електропреносна инфраструктура прикажани во **Табела 2.**

Табела 2. Реконструкции/ревитализации/изградби на краткорочен планирачки хоризонт

Постојни реконструкции/ревитализации/изградби на краторочен планирачки хоризонт		
Нови далекуводи и трафостаници		
Проект	**Влез во погон**	**Зафат**
Трансформаторска станица 400/110 kV ТС Милетково, со два 300 MVA трансформатори	2027	ТС Милетково ќе се приклучи на принципот влез/излез на интерконекцијата Дуброво - Солун(GR)
Изградба на 110 kV ДВ ТС Милетково - ТС Валандово, со должина од околу 5.8 km	2027	Примена на тип на спроводници AAAC 324 mm2, со трајно дозволена моќност од 149 MVA
Реконструкција на 110 kV ДВ ТС Валандово – ТС Струмица 2, со должина од околу 16.4 km	2027	Примена тип на спроводници AAAC 324 mm2 и околу 2km пред Струмица 2 ќе биде кабелски дел, со трајно дозволена моќност од 149 MVA
Реконструкција на 110 kV ДВ ТС Струмица 2 - ТС Струмица 1, со должина од околу 2 km (кабелска врска)	2027	Примена на кабел со трајно дозволена моќност од 156 MVA

Тополошката состојба на преносната мрежа на краткорочен планирачки хоризонт е прикажана на **Слика 3**.

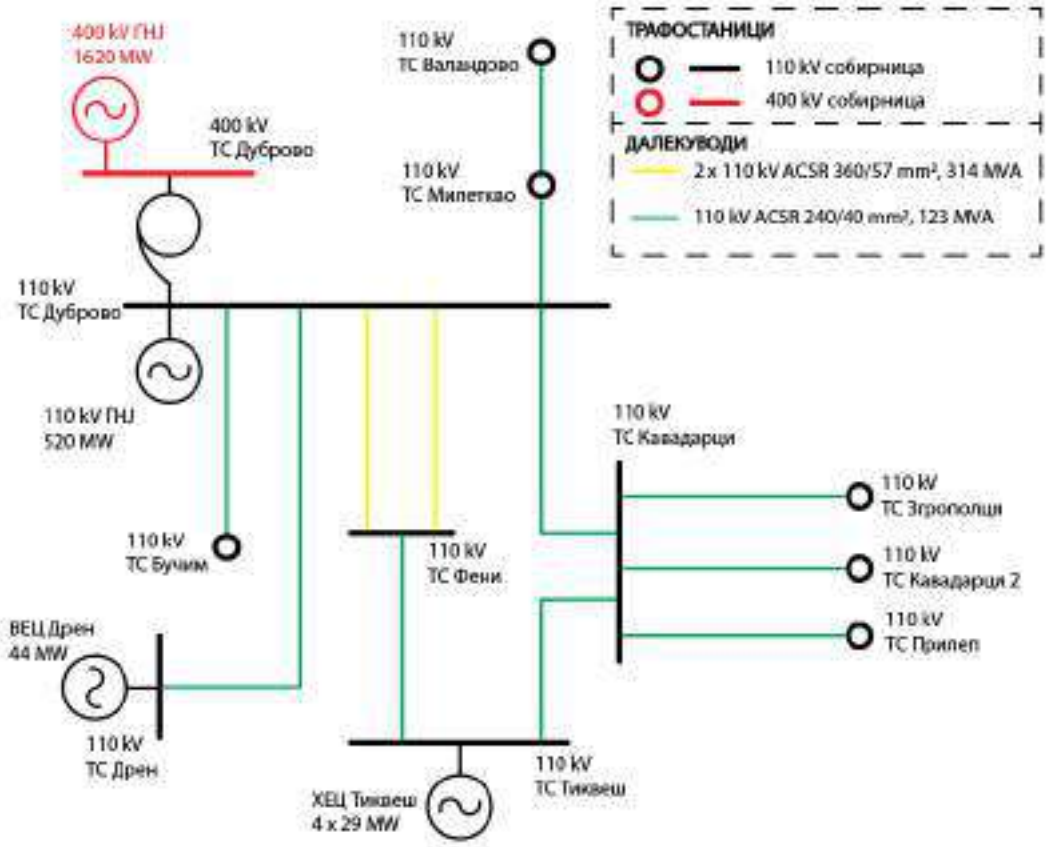

Слика 3. Состојба на електропреносната мрежа на краткорочен планирачки хоризонт

За потребите на анализата се пресметани капацитетите на ЦНЈ (400/110 kV ТС Дуброво) на 110 kV и 400 kV напонско ниво кои изнесуваат 520 MW и 1620 MW, соодветно. Моделираниот конзум за избраниот работен режим изнесува 967.6 MW додека ангажираноста на

генераторскиот профил и размената со соседните системи е прикажана на **Слика 4** и **Слика 5,** соодветно.

Слика 4. Ангажман на генераторскиот профил, краткорочен планирачки хоризонт

Слика 5. Размена со соседните електроенергетски системи, краткорочен планирачки хоризонт

3.2 Мрежен модел на долгорочен планирачки хоризонт

На долгорочен планирачки хоризонт во долгорочниот мрежен модел во МК детално се моделирани електричните централи прикажани на **Слика 6**.

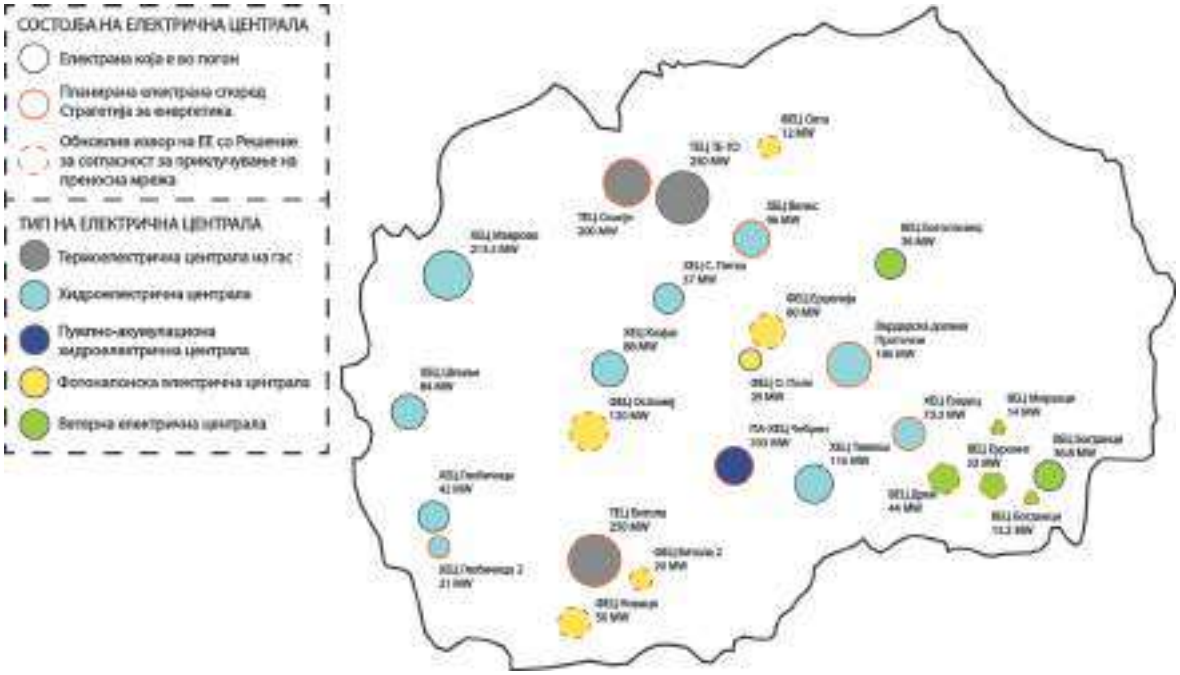

Слика 6. Детално моделирани електрични централи на долгорочен планирачки хоризонт

На долгорочен планирачки хоризонт од значење за Југоисточен Регион според [5], [8], [10], [11], планирано е да се изведат следните реконструкции/ревитализации/изградби на електропреносна инфраструктура прикажани во **Табела 3**.

Табела 3. Реконструкции/ревитализации/изградби на долгорочен планирачки хоризонт

Постојни реконструкции/ревитализации/изградби на долгорочен планирачки хоризонт		
Нови далекуводи и трафостаници		
Проект	**Влез во погон**	**Зафат**
Зголемување на капацитет на 400/110 kV ТС Милетково	2027	инсталирање на дополнителен трет трансформатор од 300 MVA во 400/110 kV ТС Милетково

Тополошката состојба на преносната мрежа на долгорочен планирачки хоризонт е прикажана на **Слика 7**.

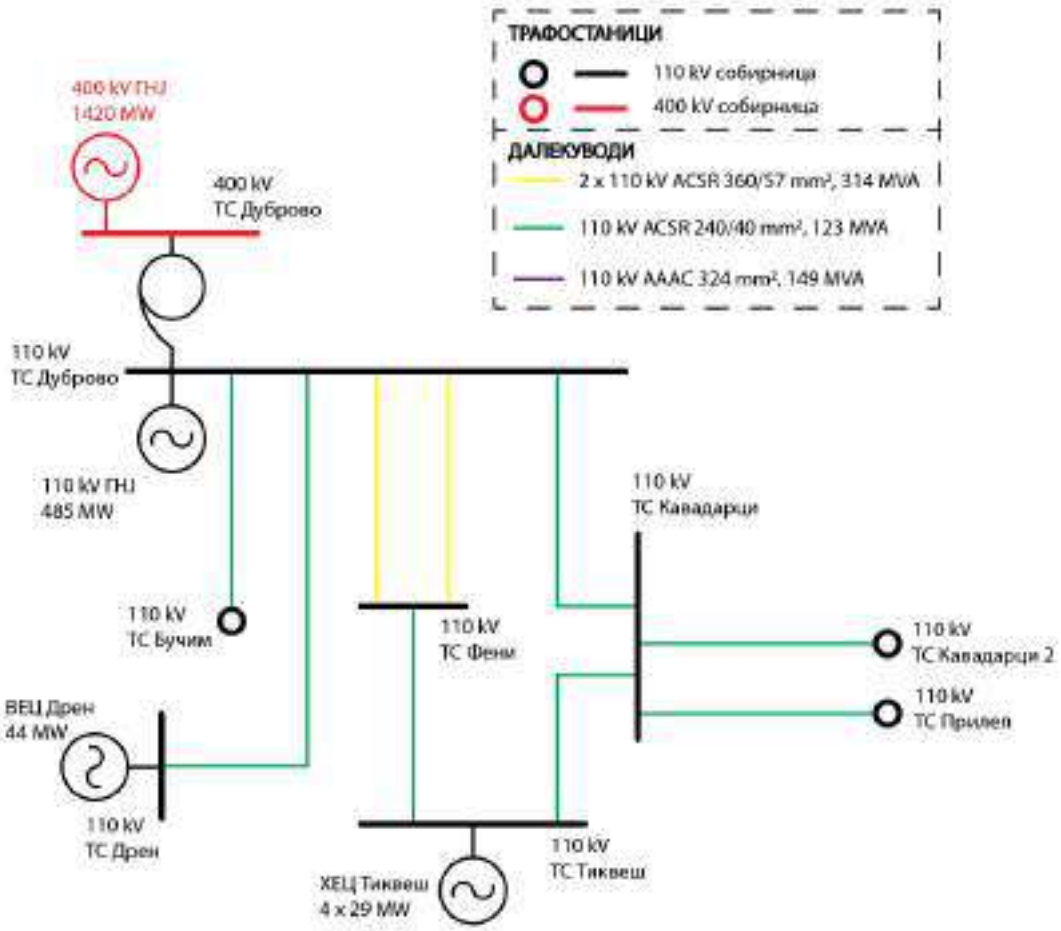

Слика 7. Состојба на електропреносната мрежа на долгорочен планирачки хоризонт, 400 kV напонско ниво

За потребите на анализата пресметани се капацитетите на ЦНЈ (400/110 kV ТС Штип) на 110 kV и 400 kV напонско ниво во 400/110 kV ТС Дуброво кои изнесуваат 485 MW и 1420 MW соодветно. Моделираниот конзум за избраниот работен режим изнесува 1550.5 MW при што ПА-ХЕЦ Чебрен работи во пумпен режим со ангажиран пумпен капацитет од 342 MW додека останатиот конзум е со вредност од 1208.5 MW. Ангажираноста на генераторскиот профил и размената со соседните системи е прикажана на **Слика 8** и **Слика 9** соодветно.

За анализата за куси врски искористен е модел на преносната мрежа за долгорочен планирачки хоризонт, надграден со моменталните барања за приклучување и македонската стратешка рамка. Во моделот за Југоисточен Регион е моделиран целиот капацитет на проектот Вардарска долина. Целиот проект е со инсталиран капацитет од 360 MW. Поголеми капацитети

се ХЕЦ Велес (3x32 MW) и ХЕЦ Градец(2x37,65 MW), а останатите 189 MW се моделирани како мали производни единици приклучени на преносната мрежа по течението на реката Вардар.

Слика 8. Ангажман на генераторскиот профил, долгорочен планирачки хоризонт

Слика 9. Размена со соседните електроенергетски системи, долгорочен планирачки хоризонт

3.3 Модел на Барател

Моделот на ФЕЦ Демир Капија се состои од 110 kV јазол Демир Капија 2 и 35 kV јазол Демир Капија 2 каде што 110 kV јазол Демир Капија 2 се поврзува радијално со 110 kV јазол Дуброво. За приклучувањето на ФЕЦ Демир Капија предложено е приклучување со радијална врска која е моделирана со π-заменска шема чии параметри се пресметани за типски спроводник ACSR 240/40 mm^2 со должина од 1 km. Помеѓу 110 kV јазол Демир Капија 2 и 35 kV јазол Демир Капија 2 моделиран е еден 110/35 kV двонамотен трансформатор со номинална моќност од 60 MVA. На 35 kV јазол Демир Капија се приклучува еквивалентен генератор со излезна моќност од 52 MWac која моќност се добива како производ на бројот на инвертери и нивната AC излезна моќност (237 x 0.216 MWac = 52.00 MWac). Моделот за приклучок кој се користи во Анализата за приклучување графички е прикажан на **Слика 10.**

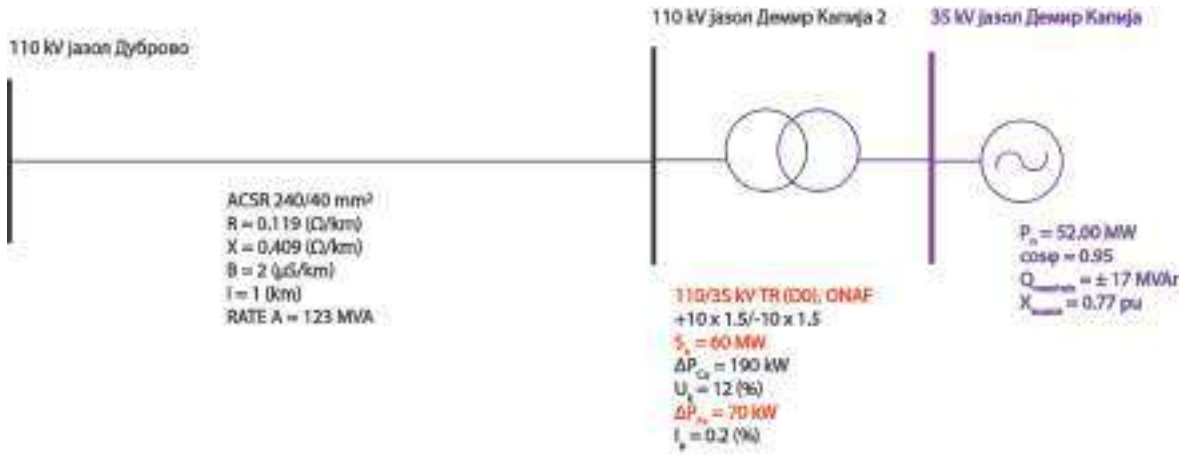

Слика 10. Модел на Барател

4. АНАЛИЗА НА ВЛИЈАНИЕ НА ЕВАКУАЦИСКИ КАПАЦИТЕТ НА ЦЕНТРАЛЕН НАПОЕН ЈАЗОЛ

Анализата за приклучување на ФЕЦ Демир Капија (52.00 MW) на електропреносна мрежа се спроведува на краткорочен и долгорочен планирачки хоризонт.

Со анализата за приклучување на ФЕЦ Демир Капија треба да се испита влијанието на фотонапонската електрична централа на можноста за евакуација на енергија од обновливи извори од регионот на Дуброво според методологијата дефинирана во **Поглавје 2.** Погонските параметри на електропреносната мрежа за анализираните работни режими и сценарија треба да се во рамките на ограничувањата дефинирани во **Поглавје 2.**

По потреба, одредени електрични централи во околината на приклучокот на ФЕЦ Демир Капија, се ангажирани со својот максимален производствен капацитет. Причината за ангажманот на одредени електрични централи со нивниот максимален производствен капацитет, во околината на ФЕЦ Демир Капија, е со цел анализата да е на страната на сигурноста.

4.1 Анализа на краткорочен планирачки хоризонт

Анализата за N-0 состојба, анализа на нормален работен режим без испади, на краткорочниот планирачки мрежен модел, за **Основна Состојба,** кога во електропреносната мрежа не е приклучена ФЕЦ Демир Капија, се карактеризира со напонски профил и текови на моќност во рамките на ограничувањата, **Слика 11**.

Во **Основна Состојба,** при нормален режим на работа, моќноста од генераторите кои се моделирани во регион на Демир Капија главно ги оптоварува следните далекуводи кои го поврзуваат регион со останатиот дел од електропреносната мрежа на МК: 110 kV ДВ Валандово - Милетково со 65 %, 110 kV ДВ Дуброво – Бучим со 63 % и 110 kV ДВ Кавадарци – Тиквеш со 65 %.

Според анализата на сигурност (правило N-1) во регионот од интерес не се евидентирани критични испади за основната тополошка состојба. Во Табела 4 се прикажани испадите кои ги оптоваруваат елементите од електропреносната мрежа до нивниот максимален преносен капацитет.

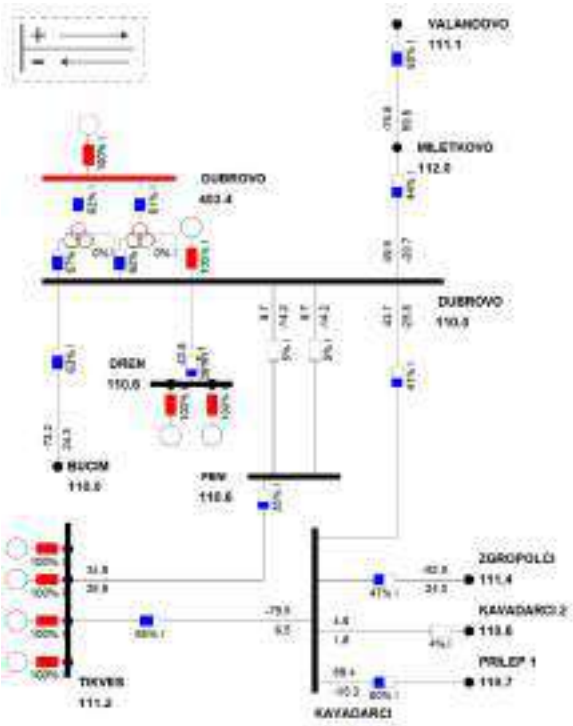

Слика 11. Напонски профил и текови на моќност за N-0, краткорочен мрежен модел, Основна Состојба

Табела 4. Резултати од анализата на сигурност (N-1), краткорочен мрежен модел

Испад	Критичен Елемент	Моќност пред испад [MW]	Моќност после испад [MW]	Капацитет на вод [MVA]	Оптоварување [%]
ОСНОВНА СОСТОЈБА					
400 kV 3WTR DUBROVO, ID:1	400 kV 3WTR DUBROVO, ID:2	185.0	300.0	300.0	100.0
400 kV 3WTR DUBROVO, ID:2	400 kV 3WTR DUBROVO, ID:1	185.0	300.0	300.0	100.0
400 kV DUBROVO - STIP	110 kV STIP 1 - STIP 2	63.0	123.0	123.0	100.0

Анализата за N-0 состојба, анализа на нормален работен режим без испади, на краткорочниот планирачки мрежен модел, **кога ФЕЦ Демир Капија е во погон според [4],** се карактеризира со напонски профил и текови на моќност во рамките на ограничувањата, **Слика 12.**

Споредбено со **Основната Состојба** за нормален работен режим разликата во тековите на моќност доколку ФЕЦ Демир Капија е во погон низ највисоко оптоварените далекуводи може да се погледне во **Табела 5.**

Според анализата на сигурност на режимите со единечни испади (правило N-1), кога ФЕЦ Демир Капија е во погон во регионот од интерес се евидентирани критични испади подетално прикажани во **Табела 6.**

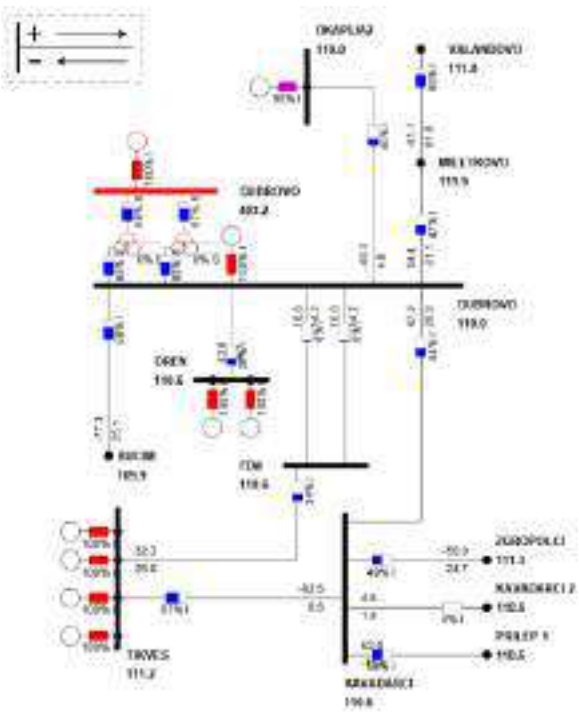

Слика 12. Напонски профил и текови на моќност за N-0, краткорочен мрежен модел

Табела 5. Разлика во текови на моќност низ одредени далекуводи во регион на Дуброво

Елемент од ЕЕС	Основна состојба [OC] (%)	Д. Капија во погон [SG-ON] (%)	(SG-ON) - OC (%)
110 kV ДВ Валандово - Милетково	65	68	3
110 kV ДВ Дуброво - Бучим	63	68	5
110 kV ДВ Кавадарци - Тиквеш	65	67	2

Табела 6. Резултати од анализата на сигурност (N-1), краткорочен мрежен модел

Испад	Критичен Елемент	Моќност пред испад [MW]	Моќност после испад [MW]	Капацитет на вод [MVA]	Оптоварување [%]
400 kV DUBROVO - STIP	110 kV BUCIM - STIP 2	81.6	128.3	123.0	104.3
400 kV DUBROVO - MILETKOVO	110 kV MILETKOVO - VALANDOVO	102.0	152.5	148.0	103.0
400/110 kV TR DUBROVO, ID: 2	400/110 kV TR DUBROVO, ID: 1, W11	204.8	319.3	300.0	106.4
400/110 kV TR DUBROVO, ID: 1	400/110 kV TR DUBROVO, ID: 2, W11	201.5	317.1	300.0	105.7

Во **Табела 7** се прикажани елементите од електропреносната мрежа кои се оптоварени над 80% при намалување на производството на евакуацискиот генератор на главниот напоен јазел на 110 kV напонско ниво според методологијата од **Поглавје 2.2.** Во **Табела 7** прикажан е испадот кој има најголемо влијание на можноста за евакуација на моќност во Неготинскиот Регионот. Следствено, приклучувањето на ФЕЦ Демир Капија на преносната мрежа на краткорочен планирачки хоризонт доведува до искористување на дел од евакуацискиот капацитет на 400/110 kV ТС Дуброво на 110 kV напонско ниво за:

– 48 MW, односно намалување на евакуацискиот капацитет од 520 MW на 472 MW.

Табела 7. Резултати од анализата на сигурност (N-1), краткорочен мрежен модел, елементи на електропреносната мрежа оптоварени над 80% при редукција на производството на евакуацискиот генератор на главниот напоен јазел на 110 kV напонско ниво

Испад	Елемент оптоварен над 80%	Моќност при испад [MW]	Капацитет на вод [MVA]	Оптоварување [%]	110 kV ГНЈ [MW]
400 kV 3WTR DUBROVO, ID:2	400 kV 3WTR DUBROVO, ID:1, W11	293.0	300.0	97.7	**472**
	400 kV 3WTR DUBROVO, ID:1, W12	299.0	300.0	99.7	
	110 kV MILETKOVO - VALANDOVO	125.0	148.0	84.4	

4.2 Анализа на долгорочен планирачки хоризонт

Анализата за N-0 состојба, анализа на нормален работен режим без испади, на долгорочен планирачки мрежен модел, за **Основна Состојба,** кога во електропреносната мрежа не е приклучена ФЕЦ Демир Капија, се карактеризира со напонски профил и текови на моќност во рамките на ограничувањата, **Слика 13.**

Во **Основна Состојба,** при нормален режим на работа, моќноста од генераторите кои се моделирани во Демир Капија главно ги оптоварува следните далекуводи кои го поврзуваат регион со останатиот дел од електропреносната мрежа на МК: 110 kV ДВ Дуброво – Бучим со 69 % и 400 kV ДВ Тиквеш – Кавадарци со 71%.

Според анализата на сигурност (правило N-1) во регионот од интерес не се евидентирани критични испади за основната тополошка состојба. Во Табела 8 се прикажани испадите кои ги оптоваруваат елементи од електропреносната мрежа до нивниот максимален преносен капацитет.

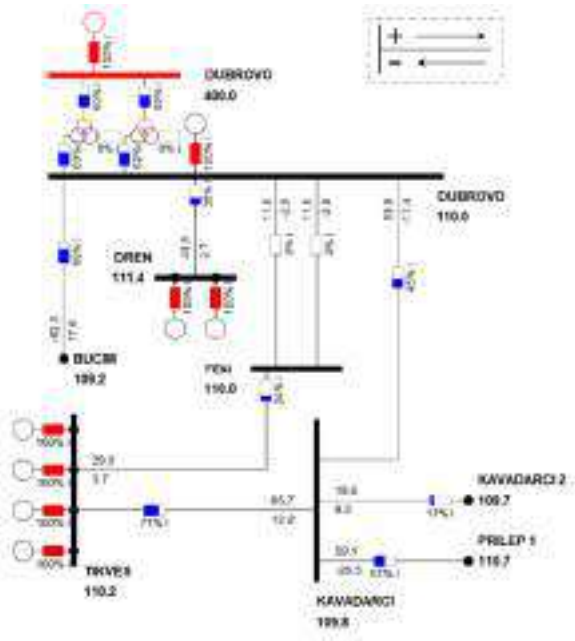

Слика 13. Напонски профил и текови на моќност за N-0, долгорочен мрежен модел, Основна Состојба

Табела 8. Резултати од анализата на сигурност (N-1), долгорочен мрежен модел

Испад	Критичен Елемент	Моќност пред испад [MW]	Моќност после испад [MW]	Капацитет на вод [MVA]	Оптоварување [%]
ОСНОВНА СОСТОЈБА					
400 kV 3WTR, ID: 1	400 kV 3WTR, Winding 1, ID: 2	176.7	298.4	300.0	99.5
	400 kV 3WTR, Winding 2, ID: 2	177.5	299.7	300.0	99.9
400 kV 3WTR, ID: 2	400 kV 3WTR, Winding 1, ID: 1	179.6	300.0	300.0	100.0
	400 kV 3WTR, Winding 2, ID: 1	180.4	301.3	300.0	100.4
400 kV DUBROVO - STIP	110 kV DUBROVO - BUCIM	84.9	123.0	123.0	100.0

Анализата за N-0 состојба, анализа на нормален работен режим без испади, на долгорочниот планирачки мрежен модел, **кога ФЕЦ Демир Капија е во погон според [4],** се карактеризира со напонски профил и текови на моќност во рамките на ограничувањата, **Слика 14.**

Споредбено со **Основната Состојба** за нормален работен режим разликата во тековите на моќност доколку ФЕЦ Демир Капија е во погон низ највисоко оптоварените далекуводи може да се погледне во **Табела 9.**

Според анализата на сигурност на режимите со единечни испади (правило N-1), кога ФЕЦ Демир Капија е во погон во регионот од интерес евидентирани се критични испади подетално прикажани во **Табела 10.**

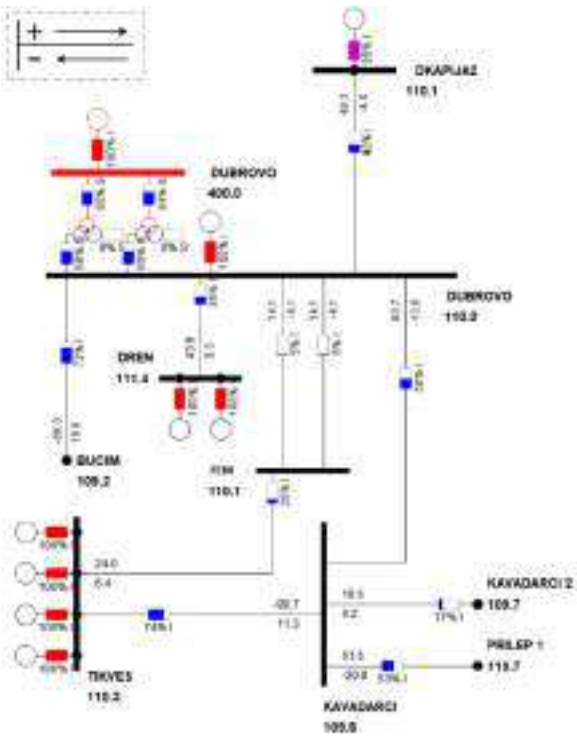

Слика 14. Напонски профил и текови на моќност за N-0, долгорочен мрежен модел

Табела 9. Разлика во текови на моќност низ одредени далекуводи во Штипскиот Регион

Елемент од ЕЕС	Основна состојба [OC] (%)	Д. Капија во погон [SG-ON-OH] (%)	(SG-ON) - OC (%)
110 kV ДВ Дуброво - Бучим	69	73	4
110 kV ДВ Тиквеш - Кавадарци	71	74	3

Табела 10. Резултати од анализата на сигурност (N-1), долгорочен мрежен модел

Испад	Критичен Елемент	Моќност пред испад [MW]	Моќност после испад [MW]	Капацитет на вод [MVA]	Оптоварување [%]
400 kV DUBROVO - STIP	110 kV BUCIM - DUBROVO	89.2	125.7	123.0	102.2
400/110 kV TR DUBROVO, id: 2	400/110 kV TR DUBROVO, id: 1, W1	196.3	327.7	300.0	109.2
400/110 kV TR DUBROVO, id: 1	400/110 kV TR DUBROVO, id: 2, W1	193.1	326.0	300.0	108.7
110 kV DUBROVO - KAVADARCI	110 kV KAVADARCI - TIKVES	91.8	134.6	123.0	109.5
110 kV KAVADARCI - TIKVES	110 kV DUBROVO - KAVADARCI	62.0	131.6	123.0	107.0

Во **Табела 11** се прикажани елементите од електропреносната мрежа кои се оптоварени над 80% при намалување на производството на евакуацискиот генератор на главниот напоен јазел на 110 kV напонско ниво според методологијата од **Поглавје 2.2.** Во **Табела 11** прикажан е испадот кој има најголемо влијание на можноста за евакуација на моќност во Неготинскиот Регион. Приклучувањето на ФЕЦ Демир Капија на преносната мрежа на долгорочен планирачки хоризонт доведува до искористување на дел од евакуацискиот капацитет на 400/110 kV ТС Дуброво на 110 kV напонско ниво за:

– 45 MW, односно намалување на евакуацискиот капацитет од 485 MW на 440 MW.

Табела 11. Резултати од анализата на сигурност (N-1), долгорочен мрежен модел, елементи на електропреносната мрежа оптоварени над 80% при редукција на производството на евакуацискиот генератор на главниот напоен јазел на 110 kV напонско ниво

Испад	Елемент оптоварен над 80%	Моќност при испад [MW]	Капацитет на вод [MVA]	Оптоварување [%]	110 kV ГНЈ [MW]
400 kV TR DUBROVO, id: 2	400 kV TR DUBROVO, id: 2, W1	298.4	300.0	99.5	440
	110 kV BUCIM - DUBROVO	109.4	123.0	88.9	
	400 kV TR DUBROVO, id: 2, W2	299.7	300.0	99.9	
	110 kV KAVADARCI - TIKVES	102.7	123.0	83.5	

4.3 Анализа на струи на куси врски

Резултатите од пресметка на максималните вредности на струите на куси врски за приклучување на ФЕЦ Демир Капија за начин на приклучување според [4] е дадена во **Табела 12.** Пресметките се направени на модел на преносната мрежа за долгорочен планирачки хоризонт, надграден со моменталните барања за приклучување и македонската стратешка рамка, **Поглавје 2.** Претпоставено е дека сите преносни елементи во мрежата и сите производни објекти, приклучени на преносната мрежа во МК, се во погон. За симулација на влијанието на соседните електроенергетски системи е користен регионален модел на Југоисточна Европа.

Високите вредности на струите на куси врски од околу 40 kA се должат на големиот број нови планирани производни единици во околината на ТС Дуброво. МЕПСО ќе го следи трендот на зголемување на струите на куси врски и треба да преземе соодветни технички мерки за контрола/намалување на кусите врски.

Табела 12. Струи на куси врски при приклучување на ФЕЦ Демир Капија на електропреносната мрежа

Почетен јазел	Напон (kV)	Супрансиентна вредност	
		3-СКВ	1-СКВ
		Модул (kA)	Модул (kA)
ТС Дуброво	110	27.304	36.955

5. ЗАКЛУЧОК

За приклучување на фотонапонска електрична централа ФЕЦ Демир Капија (52.00 MW) на барателот **МИТ СОЛАР ДООЕЛ Скопје** предложено е:

- Согласно условите на терен за приклучување на ФЕЦ Демир Капија на електропреносна мрежа се претпоставува дека ќе се изведе со 110 kV радијален далекувод ACSR 240/40 mm² со приближна должина од 1 km од збирната 110/x kV ТС Демир Капија до постојната 400/110 kV ТС Дуброво. Приклучокот на преносна мрежа претставува ново 110 kV далекуводно поле во 400/110 kV ТС Дуброво.

Анализата за приклучување на краткорочен и долгорочен планирачки хоризонт е изработена за:

- **Основна Состојба (без ФЕЦ Демир Капија (52.00 MW))** и
- **Состојба со ФЕЦ Демир Капија (52.00 MW) во погон според.**

Приклучувањето на ФЕЦ Демир Капија на преносната мрежа доведува до искористување на дел од евакуацискиот капацитет на 400/110 kV ТС Дуброво на 110 kV напонско ниво за:

- краткорочен планирачки хоризонт, 48 MW, односно намалување на евакуацискиот капацитет од 520 MW на 472 MW, и
- долгорочен планирачки хоризонт, 45 MW, односно намалување на евакуацискиот капацитет од 485 MW на 440 MW.

Пресметани се струите на куса врска на 110 kV страна во 400/110 kV ТС Дуброво прикажани во **Поглавје 4.3**. Вредностите на струите на куса врска за долгорочниот планирачки хоризонт треба да послужат за избор на новата високонапонска опрема на инфраструктурата за приклучување.

Во понатамошната постапка за приклучување, по добивање на Овластување за изградба на нови објекти за производство на електрична енергија од Министерство за економија, АД МЕПСО продолжува со изработка на Студијата за приклучување на електропреносна мрежа во која прв чекор ќе биде изработка на дополнителна анализа. Во дополнителната анализа од Студијата за приклучување ќе се утврди можноста за приклучување на електропреносната мрежа зависно од моменталниот статус на постапката за приклучување на останатите нови корисници во регионот од интерес. Притоа, условите за приклучување ќе се дефинираат од аспект на:

- расположлив евакуациски капацитет на електропреносната мрежа,
- потреба од зајакнување на електропреносната мрежа, како и
- можноста за обезбедување системски резерви за балансирање на електроенергетскиот систем.

6. ЛИТЕРАТУРА

[1] М. з. економија, Правилник за обновливи извори, Скопје: Службен весник на Република Македонија, 2022.

[2] Атриум, Физибилити студија за ФЕЦ Демир Капија, Скопје: Атриум

[3] Атриум, Образец за приклучување на фотонапонска електрична централа за потребите на ФЕЦ Демир Капија (52 MW), Скопје: Атриум.

[4] Служба за приклучоци, Варијанти за приклучување на ФЕЦ Демир Капија на електропреносна мрежа, Скопје: АД МЕПСО, 2023.

[5] EIHP, Концепти за развој на преносната мрежа во одделни региони за долгорочен период, Скопје: МЕПСО, 2017.

[6] А. МЕПСО, Мрежни правила за пренос на електрична енергија, Скопје: АД МЕПСО, 2022.

[7] М. PwC, Стратегија за развој на преносната мрежа во одделни региони за долгорочен период, Скопје: Министерство за економија, 2019.

[8] GIZ, Национален план за енергија и клима на Република Северна Македонија, Скопје: Министерство за економија, 2020.

[9] TAF-WB, Програма за реализација на Стратегија за развој на енергетиката 2021-2025, Скопје: Министерство за економија, 2021.

[10] С. СПРА, План за развој на електропреносниот систем за периодот од 2023-2032 (драфт верзија), Скопје: АД МЕПСО, 2022.

[11] FEIT, Стратегија за реконструкција/ревитализација на преносна мрежа, ФЕИТ, Скопје, Скопје: АД МЕПСО, 2019.

[12] G. J. J. a. W. D. Stevenson, Power System Analysis, McGraw-Hill International Editions, 1994.

[13] Siemens, Program Operation Manual PSS®E 35.2.1, PTI SIEMENS, 2021.

[14] Служба за приклучоци, Варијанти за приклучување на ФЕЦ Бања на електропреносна мрежа, Скопје: АД МЕПСО, 2023.

ВАРИЈАНТИ ЗА ПРИКЛУЧУВАЊЕ НА ФЕЦ ДЕМИР КАПИЈА

НА ЕЛЕКТРОПРЕНОСНА МРЕЖА

Автор ***Служба за приклучоци***

priklucoci@mepso.com.mk

ноември 2023 година

„АД МЕПСО“ – Скопје
Оддел развој и инвестиции

Содржина

1. Вовед 1
2. Географска локација на ФЕЦ Демир Капија и електроенергетска инфраструктура 1
2.1 Локација на ФЕЦ Демир Капија 1
2.2 Опис на преносната мрежа во Централниот Регион 3
2.2.1 Моментална состојба, Централниот Регион 4
2.2.2 Состојба на краткорочен планирачки хоризонт, Централниот Регион 5
3. Приклучување на ФЕЦ Демир Капија 6
3.1 Проценети трошоци 7
4. Заклучок 8
5. Литература 9

1. ВОВЕД

Барателот **МИТ СОЛАР ДООЕЛ Скопје** на **16 октомври 2023 година** до АД МЕПСО достави Барање за согласност за приклучување на ФЕЦ Демир Капија на електропреносната мрежа (Барање) со архивски број **11-5786/1**, [1], со инсталирана моќност од **52 MW,** во близина на с. Дуброво, Општина Неготино. Во прилог на доставеното Барање [1], Инвеститорот ја достави следната документација:

- тековна состојба на фирма;
- формулар за приклучок на ФЕЦ;
- образец за приклучок на ФЕЦ;
- инвестициски план – фисибилити студија и
- локација на ФЕЦ и ТС во KML формат;
- часовна крива на годишно ниво (8760 h) за производството на АС страна (предадена кон преносна мрежа) и DC страна (предадена кон инвертери);
- аналитичка пресметка за месечно и годишно производство на АС и DC страна, зависно од топографија и ирадијација на локацијата на електричната централа;
- типично производство на електраната на месечно ниво на АС страна;
- техничка спецификација за енергетски трансформатор на збирната ТС на ФЕЦ и
- имотни листови за земјиштето на кое се планира да се изгради електроенергетски објект.

Според податоците доставени на 27.11.2023 ФЕЦ Демир Капија (52 MW) се очекува да влезе во погон во 2025-2026 година.

Доставената документација до АД МЕПСО на 27.11.2023 година е соодветно пополнета и може да се продолжи со постапката за приклучување, [4].

2. ГЕОГРАФСКА ЛОКАЦИЈА НА ФЕЦ ДЕМИР КАПИЈА И ЕЛЕКТРОЕНЕРГЕТСКА ИНФРАСТРУКТУРА

2.1 Локација на ФЕЦ Демир Капија

Локацијата на ФЕЦ Демир Капија (52MW), [3], се наоѓа во близина на с. Дуброво, прикажана на **Слика 1**. Во Централниот Регион појавен е интерес за приклучување на повеќе фотонапонски електрични централи на електропреносна мрежа.

На 31 октомври 2023 година стручните служби на АД МЕПСО спроведоа првичен теренски увид на локацијата на ФЕЦ Демир Капија, **Слика 2**. Покрај посетата на ФЕЦ Демир Капија беше извршена посета и на 400/110 kV ТС Дуброво. Од теренската посета може да се заклучи дека локацијата за која е доставено Барањето, [1], се наоѓа во непосредна близина на патна и електроенергетска инфраструктура која во иднина би овозможила поедноставна изведба на проектот.

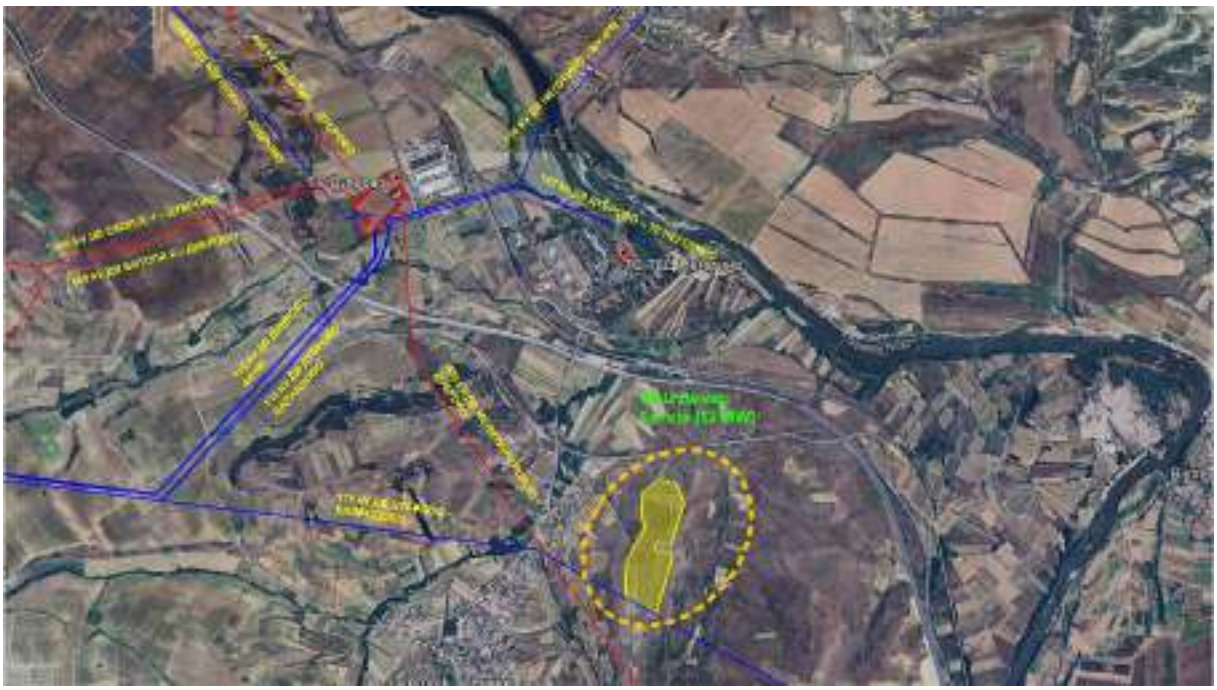

Слика 1. Географска локација на ФЕЦ Демир Капија и преносната мрежа во непосредна близина

Слика 2. Теренска состојба на локацијата на ФЕЦ Демир Капија

2.2 Опис на преносната мрежа во Централниот Регион

За приклучување на ФЕЦ Демир Капија (52MW) од значење е електропреносната мрежа во Централниот Регион на РСМ, [2]. Централниот Регион се карактеризира со релативно кратки и средно долги далекуводи со кои се напојува дел од конзумот на Вардарска котлина. Електропреносната инфраструктура во Централниот Регионот е на 400 kV и на 110 kV напонско ниво. На **Слика 3** е прикажана еднополна шема на ТС Дуброво која е од интерес како потенцијална точна на приклучување за ФЕЦ Демир Капија на преносната мрежа.

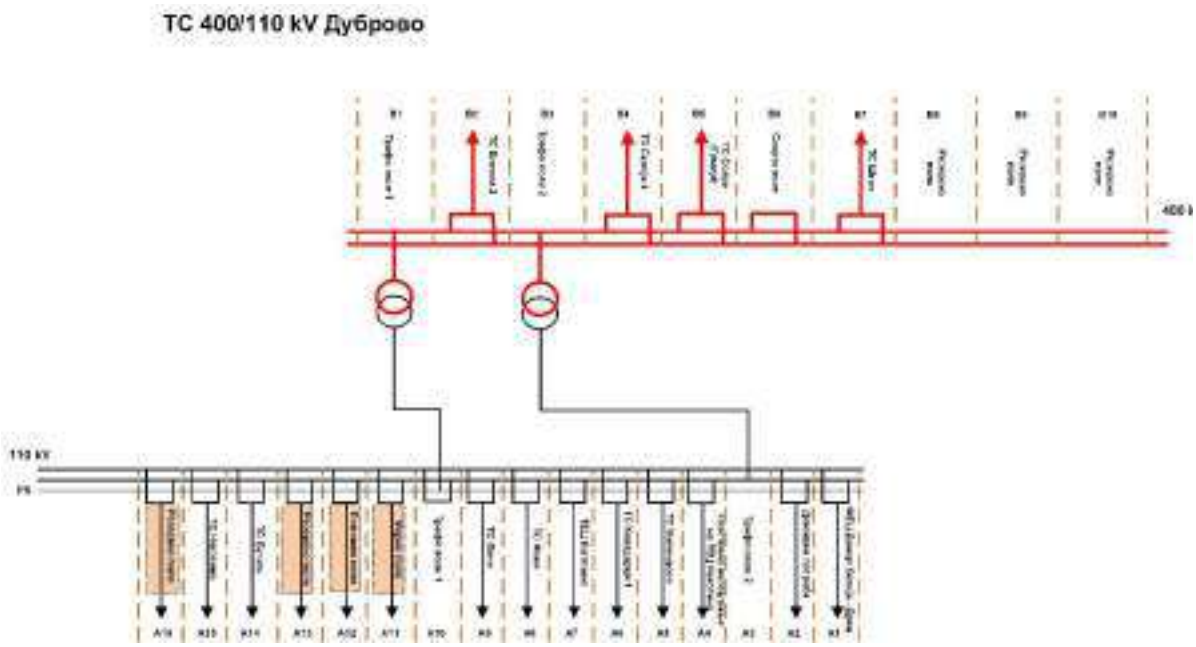

Слика 3. Еднополна шема на ТС Дуброво

2.2.1 Моментална состојба, Централниот Регион

Моменталната состојба на електроенергетска инфраструктура на дел од Централниот Регион е дадена на **Слика 4.** На 400 kV напонско ниво се наоѓаат две трафостаници ТС Скопје 4 и ТС Дуброво, кои меѓусебно се поврзани на 400 kV ДВ со приближна должина од L~80 km .

Во ТС Скопје 4 е извршена замена на дел од високонапонската опрема (прекинувачи, разделувачи и мерни трансформатори) и дел од секундарната опрема што подразбира најмодерна опрема за далечинско управување SCADA и нова генерација нумерички заштитни релеи. Во оваа трафостаница променети се и носачите и фундаментите за 400 kV постројка.

Во ТС Дуброво извршена е комплетна реконструкција на 110 kV постројка (промена на прекинувачи, разделувачи, мерни трансформатори, релејна заштита и управување – SCADA). Започната е реконструкција на 400 kV постројка, новото 110 kV поле за сопствени потреби и ревитализација на 6 kV постројка за сопствени потреби. Истовремено ќе се изврши ревитализација на надворешното осветлување на 400 kV и 110 kV постројки.

Во трансформаторските станици Велес и Кавадарци 1 се предвидува замена на дел од високонапонската опрема и од секундарната опрема и инсталација на опрема за напојување, релејна заштита и управување.

Далекуводите на 110kV напонско ниво во овој регион се изведени со спроводници од тип ACSR 240/40 mm^2(преносен капацитет 123 MVA), со исклучок на 110 kV ДВ-и на релација ТС Скопје 4 – ТС Петровец – ТС Велес – ТС Овче Поле на кои ќе се изврши реконструкција и замена на спроводниците од тип AAAC- Z TW Shape 3x324 mm^2(преносен капацитет 149 MVA).

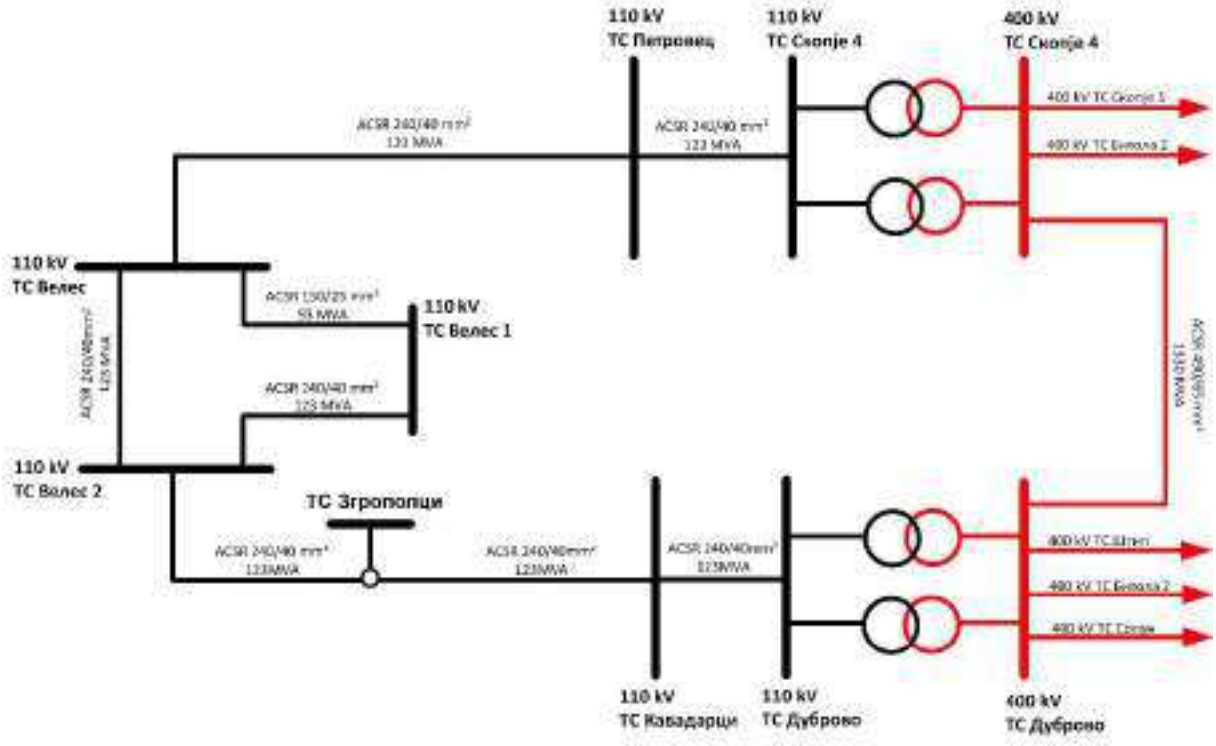

Слика 4. Еднополна шема на постојна состојба во Централниот Регион

2.2.2 Состојба на краткорочен планирачки хоризонт, Централниот Регион

Во Централниот регион се очекува градба на обновливи извор на енергија (ОИЕ) поради кои е можна реконфигурација на мрежата во блиска иднина, **Слика 5**.

Во овој планирачки хоризонт ќе се спроведат следните реконструкции/ревитализации на електропреносната инфраструктура од значење за Централниот Регион:

- реконструкција на 110 kV ДВ ТС Велес – ТС Овче Поле;
- реконструкција на 110 kV потег ТС Скопје 4 – ТС Петровец – ТС Велес.

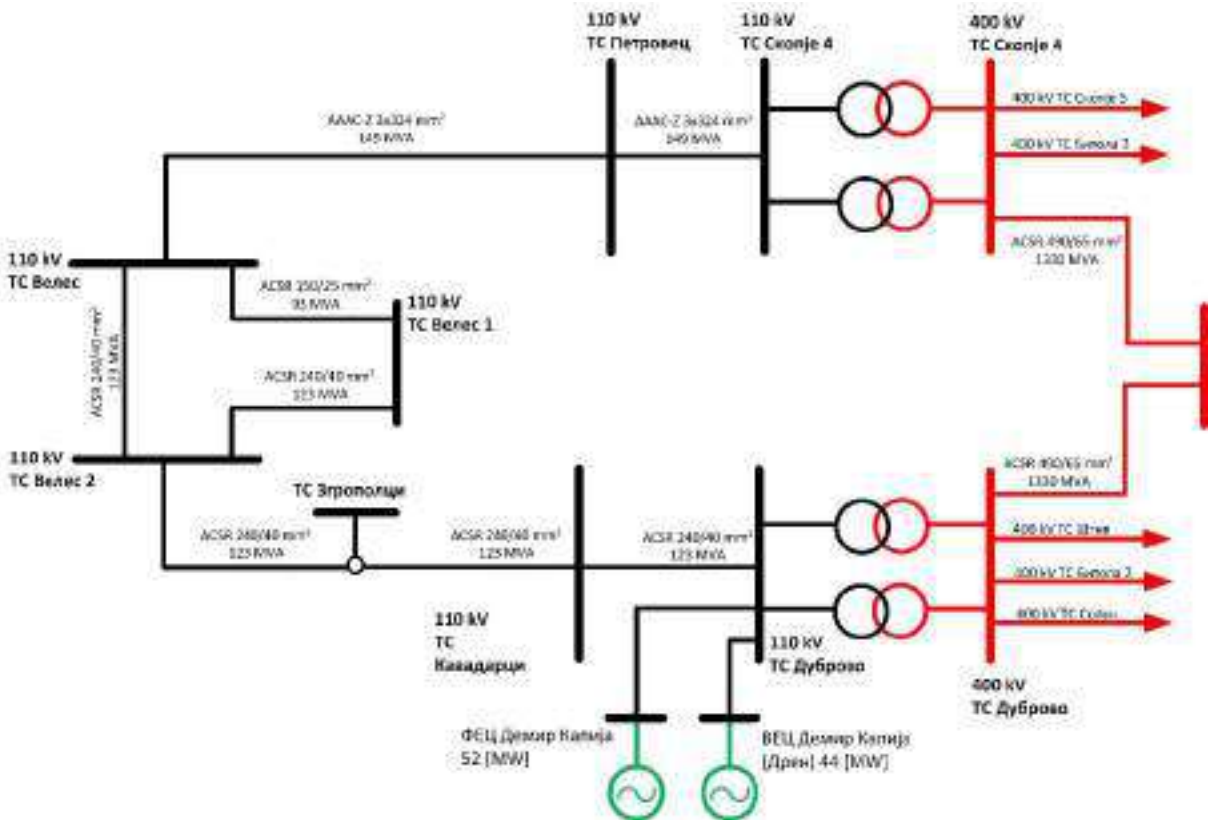

Слика 5. Еднополна шема на краткорочен планирачки хоризонт во Централниот Регион

3. ПРИКЛУЧУВАЊЕ НА ФЕЦ ДЕМИР КАПИЈА

Во постапката за приклучување на ФЕЦ Демир Капија на преносната мрежа,спроведена е теренска посета на следните локации:

- локацијата на ФЕЦ Демир Капија;
- потенцијална локација на 110/x kV ТС Демир Капија;
- ТС Дуброво 400/110 kV;

Целта на посетата беше просторно разгледување на постоечката состојба и утврдување на можни варијанти за приклучување на ФЕЦ Демир Капија. При посета ТС Дуброво 400/110 kV утврдено е дека нема слободни далекуводни полиња и нема слободно командно контролен објект (ККО).За таа цел потребно е да се догради ново далекуводно поле за кое постои градежна резерва кон која радијално може да се приклучи во 400/110 kV ТС Дуброво за кое трошоците за изградба ќе ги сноси самиот инвеститорот.

Согласно условите на терен за приклучување на ФЕЦ Демир Капија на електропреносна мрежа се претпоставува дека приклучувањето ќе се изведе со 110 kV радијален далекувод ACSR 240/40 mm² со приближна должина од 1 km од збирната 110/x kV ТС Демир Капија до постојната 400/110 kV ТС Дуброво.

Приклучокот на преносна мрежа претставува ново 110 kV далекуводно поле во 400/110 kV ТС Дуброво, **Слика 6**.

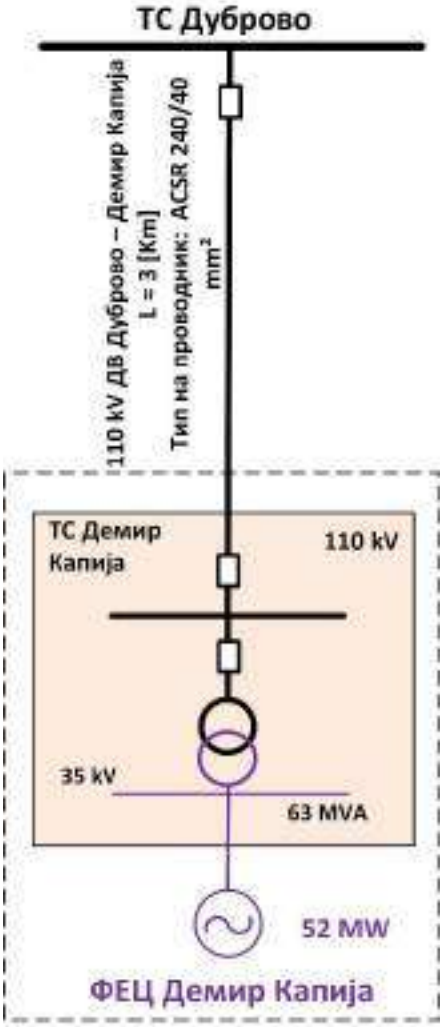

Слика 6. Приклучување на ФЕЦ Демир Капија на електропреносната мрежа

3.1 Проценети трошоци

Во **Табела 1** се претставени проценети трошоци за изведба на приклучокот и електроенергетска инфраструктура на 110 kV напонско ниво**.** Во проценетите трошоци **не** се вклучени трошоците за изведба на среднонапонската електроенергетска инфраструктура и **не** се вклучени трошоци доколку има потреба од зајакнување на постоечката преносна енергетска инфраструктура.

Табела 1.Проценети трошоци за приклучување на ФЕЦ Демир Капија на преносна мрежа

Трошоци за 110kV опрема			
Елемент	**Единечна цена [€]**	**Количина**	**Цена [€]**
Приклучок			
110 kV ДВ Поле во Дуброво (кон ТС Демир Капија)	350.000	1	350.000
110kV енергетска инфраструктура			
110 kV ДВ Поле во ТС Дуброво 2 (кон ТС Дуброво)	350.000	1	350.000
110 kV ТР Поле во ТС Дуброво 2	350.000	1	350.000
110/X kV Трансформатор во ТС Дуброво 2	900.000	1	900.000
Трошоци за 110kV врска			
Елемент	**Единечна цена [€/km]**	**Приближна должина [km]**	**Цена [€]**
110 kV ДВ Дуброво - Демир Капија	180.000	3,0	540.000
Вкупно:			**2.490.000**

4. ЗАКЛУЧОК

Фотонапонската електрична централа Демир Капија (52MW) за да се приклучи на преносната мрежа потребно е да изгради нова збирна 110/x kV ТС Демир Капија и радијална 110kV врска.

Приклучувањето на ФЕЦ Демир Капија (52MW) на преносната мрежа се претпоставува дека ќе се изведе со 110 kV радијален далекувод ACSR 240/40 mm² со приближна должина од 1 km од збирната 110/x kV ТС Демир Капија до постојната 400/110 kV ТС Дуброво.

Приклучокот на преносна мрежа на ФЕЦ Демир Капија претставува ново 110 kV далекуводно поле во 400/110 kV ТС Дуброво кое ќе се изведе со проширување на постојната 110 kV постројка во 400/110 kV ТС Дуброво при што сите трошоци ги сноси инвеститорот. Инвестицијата во 110 kV енергетска инфраструктура се проценува на околу 2,5 милиони евра.

Со цел да се продолжи постапка за приклучување на електропреносната мрежа потребно е да се изработи **Анализа за приклучување на ФЕЦ Демир Капија на електропреносната мрежа.** Во Анализата ќе се истражи влијанието на ФЕЦ Демир Капија (52MW) на евакуацискиот капацитет на 400/110 kV ТС Дуброво.

5. ЛИТЕРАТУРА

[1] **МИТ СОЛАР ДООЕЛ Скопје**, *Барање за приклучување на нова постројка на преносната мрежа на електропреносниот систем на Северна Македонија (ФЕЦ Демир Капија, 52MW), 16 октомври* 2023.

[2] **Александар Василев**, *е-пошта до* ***Служба за приклучоци***, 18 *октомври* 2023;

[3] **Александар Василев**, *е-пошта до* ***Служба за приклучоци***, 30 *октомври* 2023;

[4] **Александар Василев**, *е-пошта до* ***Служба за приклучоци***, 27 *ноември* 2023;

[5] **Марина Тодоровска**, *е-пошта до* ***Служба за приклучоци***, 27 *ноември* 2023;

[6] **Александар Василев**, *преку архива на АД МЕПСО до* ***Служба за приклучоци***, 29 *ноември* 2023;

[7] **МАНУ**, *Стратегија за развој на енергетиката во Република Северна Македонија до 2040 година*, Скопје, нацрт верзија, МАНУ, октомври 2019.

[8] **АД МЕПСО**, *Мрежни правила за пренос на електрична енергија*, Скопје, АД МЕПСО, 2015.

[9] **Министерство за економија**, *Правилник за изградба на надземни електроенергетски водови со номинален напон од 1 kV до 400 kV*, Скопје, 2018.

[10] **Служба за стратешко планирање и развојни анализи,** *План за развој на електропреносниот систем за периодот од 2022-2031*, Скопје, АД МЕПСО

[11] **ФЕИТ,** *Стратегија за реконструкција/ревитализација на преносна мрежа*, ФЕИТ, Скопје, септември 2019

[12] **EIHP,** *Концепти за развој на преносната мрежа во одделни региони за долгорочен период*, МЕПСО, Скопје, април 2017

АТРИУМ СТУДИО
ДРУШТВО ЗА ГРАДЕЖНИШТВО, АРХИТЕКТУРА, ПРОЕКТИРАЊЕ, ИНЖЕНЕРИНГ И ДИЗАЈН
"ВАНЧО ПРЌЕ" бр. 119 - ШТИП тел. 032 383 - 033 studio@atrium.mk

ПОДАТОЦИ И ИНФОРМАЦИИ

АТРИУМ СТУДИО
ДРУШТВО ЗА ГРАДЕЖНИШТВО, АРХИТЕКТУРА, ПРОЕКТИРАЊЕ, ИНЖЕНЕРИНГ И ДИЗАЈН
"ВАНЧО ПРЌЕ" бр. 119 - ШТИП тел. 032 383 - 033 studio@atrium.mk

Ваш број:

Наш број: 0302-111/23-2

До: 11.4.2024

1. **Министерство за култура на РМ**
   Управа за заштита на културно наследство
   ул. Ѓуро Ѓаковиќ бр. 61, 1000 Скопје

2. **Дирекција за заштита и спасување**
   Подрачно одделение Неготино

3. **Јавно претпријатие за државни патишта - ЈПДП**
   Ул. Даме Груев бр.14, 1000 Скопје

4. **Јавно комунално претпријатие"Бошава" – Демир Капија**

5. **ЕВН Македонија АД Скопје**
   Ул.Лазар Личеноски бр.11, 1000 Скопје

6. **ЕВН Македонија АД Скопје – КЕЦ Неготино,**

7. **Македонски телеком АД Скопје**
   Кеј 13-ти ноември бр. 6, 1000 Скопје

8. **АД ГА-МА Скопје**
   Булевар Св. Климент Охридски бр.54, 1000 Скопје

9. **МЕПСО АД Скопје**
   Ул. Максим Горки бр. 4 1000 Скопје

10. **Агенција за електронски комуникации**
    Кеј Димитар Влахов бр. 21, 1000 Скопје

11. **АД "ВОДОСТОПАНСТВО НА РСМ" – СКОПЈЕ**
    - Подружница Свети Николе-
    Ул. "3-та македонска бригада" бр. 10А
    1000 СКОПЈЕ

12. **АД "ВОДОСТОПАНСТВО НА РСМ" – СКОПЈЕ – Сектор води**
    Ул. 3-та Македонска Бригада 10-а – Скопје

13. **МИНИСТЕРСТВО ЗА ЗЕМЈОДЕЛСТВО, ШУМАРСТВО И ВОДОСТОПАНСТВО**
    ул. Аминта Трети бр. 2 1000 Скопје Република Северна Македонија

14. **МИНИСТЕРСТВО ЗА ЖИВОТНА СРЕДИНА И ПРОСТОРНО ПЛАНИРАЊЕ -СЕКТОР ВОДИ**
    Плоштад Пресвета Богородица бр.3

15. **МИНИСТЕРСТВО ЗА ЖИВОТНА СРЕДИНА И ПРОСТОРНО ПЛАНИРАЊЕ**

-СЕКТОР ПРИРОДА
Плоштад Пресвета Богородица бр.3

16. НОМАГАС , Скопје
Бул. Св. Климент Охридски бр. 58 б, 1000, Скопје

17. ЈАВНО ПРЕТПРИЈАТИЕ ЗА ЖЕЛЕЗНИЧКА ИНФРАСТРУКТУРА
Ул "Јордан Мијалков " бр.50-6, 1000 Скопје

ПРЕДМЕТ: Барање на податоци и информации

Почитувани,

Во постапката за изработка на **УРБАНИСТИЧКИ ПРОЕКТ ВОН ОПФАТ НА УРБАНИСТИЧКИ ПЛАН ЗА ИЗГРАДБА НА 33KV ДАЛНОВОД , ОД ЛОКАЦИЈА НА ТС 110/35 KV НА КП БР.414, КП БР.415, КО ПРЖДЕВО ДО ЛОКАЦИЈА НА ТС ВО ФЕЦ БИСТРЕНЦИ, ВО КО ПРЖДЕВО, КО БИСТРЕНЦИ , КО ТРЕМНИК, ОПШТИНА ДЕМИР КАПИЈА** а врз основа на одредбите од член 47 од Законот за урбанистичко планирање (Сл. весник на РСМ бр. 32/20), **бараме да ни ги доставите сите податоци и информации со кои располагате** заедно со Вашите развојни проекции, предлози и мислења, а кои се релевантни за предметниот проектен опфат на УП.

Во прилог на барањето Ви доставуваме:
- Ажурирана подлога со нанесен проектен опфат кој е предмет на изработка на урбанистичкиот проект (dwg и pdf формат).

Со почит,

Лице за контакт:
Емилија Галовска дипл.инж.арх.
тел: 070 222 948

"СТУДИО АТРИУМ" ДОО - ШТИП
Управител,
дипл.инж.арх. Весна Василева

Vesna Vasileva
Digitally signed by Vesna Vasileva
Date: 2024.04.11 15:20:53 +02'00'

Република Северна Македонија
Министерство за култура
УПРАВА ЗА ЗАШТИТА НА КУЛТУРНОТО НАСЛЕДСТВО

Republika e Maqedonisë së Veriut
Ministria e Kulturës
DREJTORIA PËR MBROJTJEN E TRASHËGIMISË KULTURORE

Бр. 17-1671/2
10-05-2024 година
Скопје

ДО
'СТУДИО АТРИУМ' ДОО ШТИП
ул. Ванчо Прќе бр.119

2000 Штип

Предмет: Доставување податоци
Врска: Ваше барање бр. 0302-111/23-2 од 11.04.2024 година.

Во врска со вашето барање за добивање податоци за постоење на културно наследство за изработка на **урбанистички проект вон опфат на урбанистички план за изградба на 33kV далновод, од локација на ТС110/35kV на КП 414, КП 415, КО Прждево до локација на ТС во ФЕЦ Бистренци, во КО Прждево, КО Бистеренци, КО Тремник, општина Демир Капија,** Управата за заштита на културното наследство ја разгледа доставената и постојната документација и констатира дека во близина на подрачјето на предметниот проектен опфат се наоѓа евидентирано недвижно културно добро – археолошкиот локалитет **Слатина** (средновековен сакрален објект) со ЕМБ 4-813-026/92 ЕНД ,просторот упатува за постоење на елементи на археолошко наследство.

Поради тоа Ве упатуваме да контактирате со со **НУ Национален конзерваторски центар-Скопје** како надлежна установа да извршат увид во границите на предметниот плански опфат и да се произнесат со стручно мислење.

Потребните податоци од аспект на заштита на културното наследство во врска со член 65 од Законот за заштита на културно наследство („Службен весник на Република Македонија" бр. 20/04, 115/07, 18/11, 148/11, 23/13, 137/13, 164/13, 38/14, 44/14, 199/14, 104/15, 154/15, 192/15, 39/16, 11/18 и 20/19) е потребно да се вградат во планската документација.

Со почит,

в.д.Директор,
м-р Зоран Павлов

Изработил: А. Петковска
Проверил/Одобрил: м-р Б. Јовановска

Влада на Република Северна Македонија
- ДИРЕКЦИЈА ЗА ЗАШТИТА И СПАСУВАЊЕ -
Сектор за превенција, планирање и развој
Подрачно одделение за заштита и спасување –Неготино
ул.Маршал Тито бр.1,1440 Неготино
тел:(043) 361- 176,
e-mail:negotino@dzs.gov.mk

22 Април 2024

Архивски број:
Бр:09/3-56/2
До
СТУДИО Атриум ДОО
Ул.Ванчо Прќе бр.119
Штип
Предмет:Податоци и информации, доставува
Врска 0302-111/23-2
-Согласно член 32 став 1 од Законот за просторно и урбанистичко планирање, Одделението за издавање на урбанистичка согласност при Секторот за превенција, планирање и развој во Дирекција за заштита и спасување, Подрачно одделение за заштита и спасување Неготино информ
Почитувани,Ве известуваме дека Дирекцијата за заштита и спасување нема постоечки инфраструктури а нема друга планирана инфраструктура на планскиот опфат за И
УРБАНИСТИЧКИ ПРОЕКТ ВОН ОПФАТ НА УРБАНИСТИЧКИ ПЛАН ЗА ИЗГРАДБА НА 33KV ДАЛНОВОД , ОД ЛОКАЦИЈА НА ТС 110/35 KV НА КП БР.414, КП БР.415, КО ПРЖДЕВО ДО ЛОКАЦИЈА НА ТС ВО ФЕЦ БИСТРЕНЦИ, ВО КО ПРЖДЕВО, КО БИСТРЕНЦИ , КО ТРЕМНИК, ОПШТИНА ДЕМИР КАПИЈА (3)
Подрачното одделение за заштита и спасување Ви доставува претходни услови за заштита и спасување кои согласно Законот за заштита и спасување - пречистен текст (Сл. весник на РСМ, бр. 93/12), Проценатa на загрозеност на опфатот за кој се однесува деталниот урбанистички план, Уредбата за начинот на применување на мерките за заштита и спасување при планирање на просторот и населбите, во проектите и при изградба на објектите, како и учество во технички преглед (Сл. весник на РСМ, бр. 105/05) и други прописи кои ја регулираат оваа област, треба да бидат вградени при изработка на **УРБАНИСТИЧКИ ПРОЕКТ ВОН ОПФАТ НА УРБАНИСТИЧКИ ПРОЕКТ ВОН ОПФАТ НА УРБАНИСТИЧКИ ПЛАН ЗА ИЗГРАДБА НА 33KV ДАЛНОВОД , ОД ЛОКАЦИЈА НА ТС 110/35 KV НА КП БР.414, КП БР.415, КО ПРЖДЕВО ДО ЛОКАЦИЈА НА ТС ВО ФЕЦ БИСТРЕНЦИ, ВО КО ПРЖДЕВО, КО БИСТРЕНЦИ , КО ТРЕМНИК, ОПШТИНА ДЕМИР КАПИЈА (3)**

1.ЗАШТИТА И СПАСУВАЊЕ ОД ПОЖАРИ, ЕКСПЛОЗИИ И ОПАСНИ МАТЕРИИ

При изработка на Основен проект за објектите кои се предвидува да бидат изградени од цврста градба (придружни објекти), треба да се почитуваат пропишаните мерки за заштита од пожари, согласно Законот за заштита и спасување (Сл. Весник на РСМ бр. 36/04, 49/04, 86/08, 18/11 и 93/12), Законот за пожарникарство (Сл. Весник на РСМ бр 67/04, 81/07, 55/13) и другите позитивни прописи со кои е регулирана оваа област.
Во однос на заштитата од пожари, во наведената документација да се реши и громобранската инсталација, со цел да нема појава на зголемено пожарно оптоварување.

1. ЗАШТИТА И СПАСУВАЊЕ ОД УРНАТИНИ

Заштитата од урнатини, како превентивна мерка, се утврдува во урбанистичките решенија во текот на планирање на просторот, урбанизирање на населбите и изградбата на објектите.
Во урбанистичките решенија се утврдува претпоставениот степен на урнатини, нивниот однос према слободните површини и степенот на проодност на сообраќајниците. При проектирањето да се води сметка да не се создаваат тесни грла на сообраќајниците и зони на тотални урнатини.
Заштитата од урнатини се обезбедува со изградба на оптимално отпорни објекти согласно сеизмолошката карта на РСМ, кои се изградени со помала количина на градежен материјал и релативно помали тежини.

2. ЗАШТИТА И СПАСУВАЊЕ ОД ПОПЛАВИ, УРИВАЊЕ НА БРАНИ И ДРУГИ АТМОСФЕРСКИ НЕПОГОДИ

При изработка на Урбанистичката Планска Документација да се предвидат и пропишат мерките за заштита од поплави, уривање на брани и други атмосверски непогоди согласно Законот за заштита и спасување (“Службен весник на РМ” бр. 36/04, 49/04 и 86/08),и другите позитивни прописи со кои е регулирана оваа област.

3. ЗАШТИТА И СПАСУВАЊЕ ОД СВЛЕКУВАЊЕ НА ЗЕМЈИШТЕТО

При изработка на Државната урбанистичка планска документација, со оглед на конфигурацијата на теренот, претпоставува можно настанување на свлекување на земјиштето, потребно е да се изготви елаборат од извршени геомеханички, геолошки и хидролошки испитувања.

4. РАДИОЛОШКА, ХЕМИСКА И БИОЛОШКА ЗАШТИТА

Да се предвидат мерките за радиолошка, хемиска и биолошка заштита.

Согласно Процената на загрозеност од природни непогоди и други несреќи на опфатот за кој се однесува урбанистичкиот план, а имајки ги предвид одредбите од Законот за заштита и спасување-пречистен текст (Сл. Весник на РСЛ бр. 93/12), може да се вградат и други мерки за заштита и спасување.

Исто така, при проектирањето, да се имаат предвид одредбите од Правилникот за мерки за заштита и спасување од пожари, експлозии и опасни материи. (Сл весник на РМ број 231/20), како и обврската при изградба на објекти да се изготвува техничка документација – елаборат за заштита од пожари, експлозии и опасни материи кој е дел од процесот за добивање на одобрение за **изработка** на **УРБАНИСТИЧКИ ПРОЕКТ ВОН ОПФАТ НА УРБАНИСТИЧКИ ПРОЕКТ ВОН ОПФАТ НА УРБАНИСТИЧКИ ПЛАН ЗА ИЗГРАДБА НА 33KV ДАЛНОВОД , ОД ЛОКАЦИЈА НА ТС 110/35 KV НА КП БР.414, КП БР.415, КО ПРЖДЕВО ДО ЛОКАЦИЈА НА ТС ВО ФЕЦ БИСТРЕНЦИ, ВО КО ПРЖДЕВО, КО БИСТРЕНЦИ , КО ТРЕМНИК, ОПШТИНА ДЕМИР КАПИЈА (3)**

Како и мерките и условите за заштита и спасување во Урбанистичката документација за изработка на **УРБАНИСТИЧКИ ПРОЕКТ ВОН ОПФАТ НА УРБАНИСТИЧКИ ПРОЕКТ ВОН ОПФАТ НА УРБАНИСТИЧКИ ПЛАН ЗА ИЗГРАДБА НА 33KV ДАЛНОВОД , ОД ЛОКАЦИЈА НА ТС 110/35 KV НА КП БР.414, КП БР.415, КО ПРЖДЕВО ДО ЛОКАЦИЈА НА ТС ВО ФЕЦ БИСТРЕНЦИ, ВО КО ПРЖДЕВО, КО БИСТРЕНЦИ , КО ТРЕМНИК, ОПШТИНА ДЕМИР КАПИЈА (3)**

и да ги доставите до Подрачното одделение за заштита и спасување, за да добиете мислење за застапеност на мерките за заштита и спасување.

по задолжение од Директорот
Овластено лице

Fanka Mingova Jancheva

Digitally signed by Fanka Mingova Jancheva
Date: 2024.04.22 14:04:03 +02'00'

Доставено до:

- **Насловот**
- **Архива**

Бр/Nr. 10-4590/2

Скопје/Shkup 17-04-2024 година/viti

ДО СТУДИО АТРИУМ ДОО
ул.Никола Нехтенин бр.1
2000 Штип

Предмет:Податоци и информации

Почитувани,

Врз основа на Вашето Барање број 0302-111/23-2 од 11.04.2024год. за добивање податоци и информации за постоечки и планирани објекти и инсталации потребни за изработка на Урбанистички проект во опфат на урбанистички план за изградба на 33kV далновод, од локација ТС 110/35kV на КП 414 и КП 4145, КО Прждево, до локација на ТС во ФЕЦ Бистренци во КО Прждево и КО Бистренци, Општина Демир Капија, Ве известуваме:

Стручната служба при Јавното претпријатие за државни патишта, го разгледа пристигнатиот прилог, заверен со евиденциски број на Јавното претпријатие 10-4590/1 од 15.04.2024 година:

- Ажурирана геодетска подлога со нанесен проектен опфат кој е предмет на изработка на урбанистички проект.

Од доставениот и разгледани прилог констатирано е дека трасата на предметниот 33kV далновод се вкрстува со магистралниот пат (автопат) А1 (М-1) и со регионалните патни правци Р1102 (Р-103) и Р2137 (Р-122), за кои во плановите на Јавното претпријатие за државни патишта не е предвидено проширување ниту менување на сегашната траса. Бидејќи трасата на 33kV далновод се вкрстува со државните патни правци, потребно е до Јавното претпријатие за државни патишта Инвеститорот да достави барање за добивање Одобрување за премини и подолжно водење на инсталација. Во секој случај условите за премините на 33kV далновод ќе зависат од конкретните услови на терен и истите ќе бидат дефинирани во Одобрувањето.

Со почит,

Директор
Ejup Kastrati

Изработил: Драгица Гашпарова
Контролирал: Кирил Каркалашев
Одобрил: d-r Ejup Latifi

ЕЛЕКТРОДИСТРИБУЦИЈА ДООЕЛ Скопје
Друштво за дистрибуција на електрична енергија
Бр. 10-23/4 – 271 **од** 16.04.2024 год
Скопје

Одговорно лице: Марко Бирачоски

Контакт телефон: +389 72 933 219

Предмет: Издавање на податоци за електроенергетски објекти и инфраструктура од ЕЛЕКТРОДИСТРИБУЦИЈА ДООЕЛ, Скопје

Почитувани,
Во врска со Вашиот допис број 0302-111/23-2 од 11.04.2024 година, со кој барате да Ви издадеме податоци за електроенергетски објекти и инфраструктура од ЕЛЕКТРОДИСТРИБУЦИЈА ДООЕЛ, Скопје за изработка УРБАНИСТИЧКИ ПРОЕКТ ВОН ОПФАТ НА УРБАНИСТИЧКИ ПЛАН ЗА ИЗГРАДБА НА 33KV ДАЛНОВОД , ОД ЛОКАЦИЈА НА ТС 110/35 KV НА КП БР.414, КП БР.415, КО ПРЖДЕВО ДО ЛОКАЦИЈА НА ТС ВО ФЕЦ БИСТРЕНЦИ, ВО КО ПРЖДЕВО, КО БИСТРЕНЦИ , КО ТРЕМНИК, ОПШТИНА ДЕМИР КАПИЈА (3), Ве известуваме дека во согласност со податоците од службената евиденција, располагаме со следните податоци:

☐ 110(35)kV Трафостаница
☐ 110kV Подземна мрежа
☐ 110kV Надземна мрежа
☐ 35kV Подземна мрежа
☐ 35kV Надземна мрежа

☐ 10(20)/0.4kV Трафостаница
☐ 10(20)kV Подземна мрежа
☒ 10(20)kV Надземна мрежа

☐ 0.4kV Подземна мрежа
☐ 0.4kV Надземна мрежа

☒ Друго – Има планирана ВН мрежа

Составен дел на овој одговор е и прилог – графички приказ (подлога во pdf и dwg формат со соодветно обележани леери) со вцртани електроенергетски објекти и инфраструктура според податоците од службената евиденција.

НАПОМЕНА: Податоците кои ви ги даваме се од наша службена евиденција и постои можност да има отстапување во точноста на координатите на електроенергетските објекти на терен. Задолжително да се изготви ажурирана геодетска подлога која треба точно да ги претставува положбените и висинските податоци за сите видливи природни и изградени објекти под и над површината на земјата во рамки на опфатот.

Препорачуваме при изработката на планската документација, а соодветно на типот на документација за која се бараат податоци, да се планираат (вцртаат) траси во тротоарите од двете страни, во кои би се положувале електроенергетски објекти од различни напонски нивоа и маркици за трансформаторски станици (согласно потребната потрошувачка). Премините преку пат да се предвидат да бидат согласно стандардите за премин на електроенергетска инфраструктура.

Задолжително да се предвиди заштитен појас на електроенергетските објекти согласно Мрежните правила за дистрибуција на електрична енергија

При постоење на подземна инфраструктура во дадениот опфат, потребно е да се обратите до најблискиот Корисничко Енерго Центар, за проценка дали е потребно присуство на стручен вработен на лице место при реализирањето на активностите во предметниот опфат.
Потврдата е од ограничено времетраење во рок од 3 месеци од датумот на нејзиното издавање.

Со почит,
Електродистрибуција ДООЕЛ Скопје
Оддел Мрежен Инженеринг

Birachoski Marko

Digitally signed by Birachoski Marko
Date: 2024.04.23 08:41:38 +02'00'

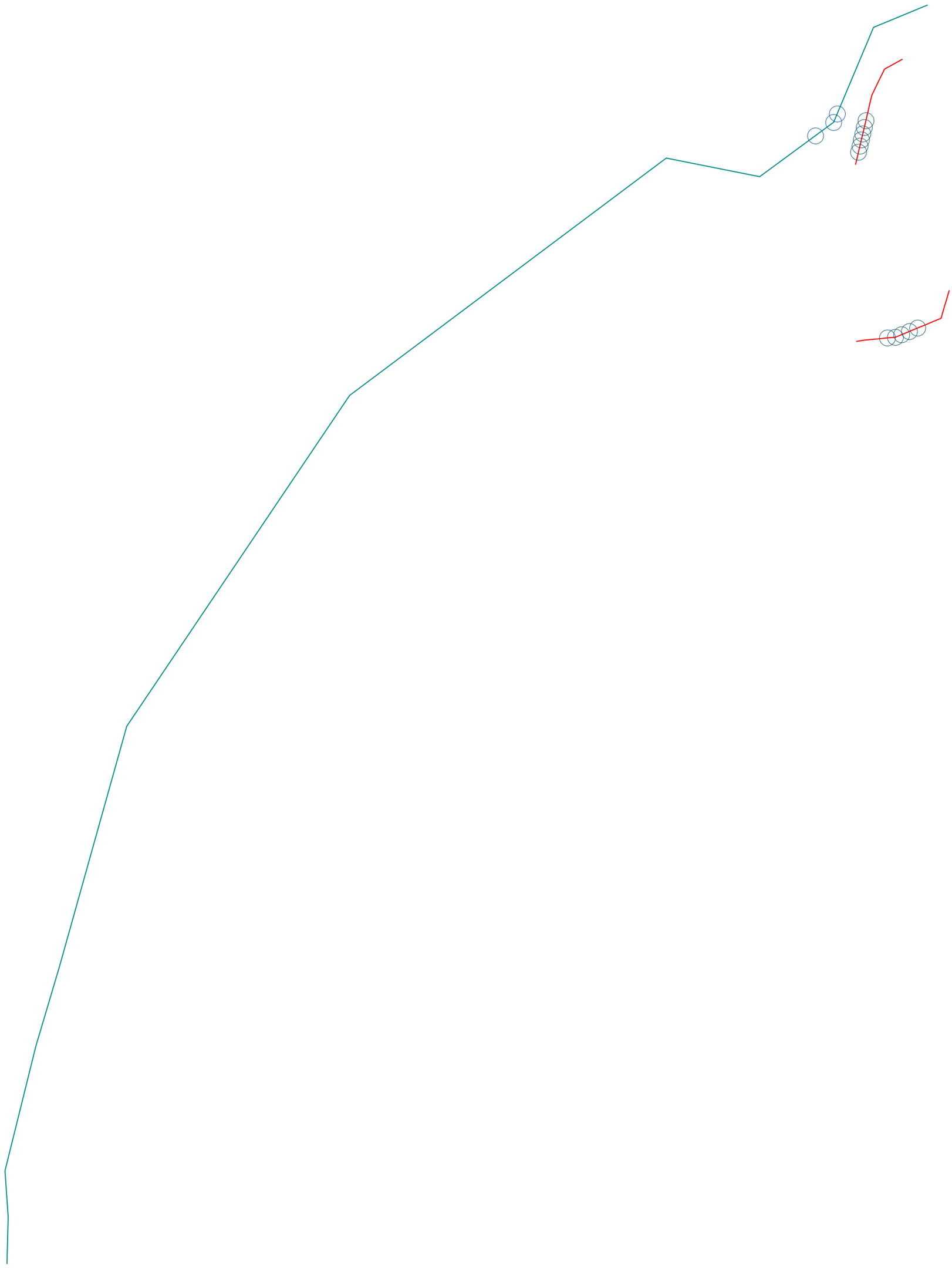

МЕПСО

Максим Горки бр.4, 1.000 Скопје
Т: Кабинет на генерален директор
+ 389 (0) 2 3 149 811
Подружница ОЕПС
+ 389 (0) 2 3 149 814
Подружница ОПМ
+ 389 (0) 2 3 149 813
Ф: + 389 (0) 2 3 111 160
www.mepso.com.mk

До

АТРИУМ СТУДИО

ул. Ванчо Прќе бр. 119

Штип

Бр.11-2844/1

17.04.2024

Предмет: Податоци за постојни и планирани електроенергетски објекти

Врз основа на Вашето барање бр.0302-111/23-2 од 11.04.2024 год., предмет креиран на Е-урбанизам на 11.04.2024 година со број на постапка 61303 (наш број 11-2844 од 15.04.2024 година) за податоци и информации потребни за изработка на Урбанистички проект вон опфат на Урбанистички план за изградба на 35kV далековод од локација на ТС 110/35kV на КП 414, КП 415, Ко Прждево до локација на ТС во ФЕЦ Бистренци, КО Прждево, КО Бистренци, КО Тремник во Општина Демир Капија, Ве известуваме дека предметниот плански опфат **НЕ СЕ ПРЕСЕКУВА** со ЕЕ објекти во сопственост на АД МЕПСО.

Изработил: Александар Костевски

Проверил: Весна Чингоска

Eli Popovska

Digitally signed by Eli Popovska
Date: 2024.04.18 12:13:15 +02'00'

по овластување од Генерален директор
бр.02-10/112 од 06.03.2019 год.
Раководител на Служба за ГИС
и геодетски работи

Наш број: 1404-1527/2
Скопје 17 . 05. 2024 г.

ДО:
АТРИУМ СТУДИО
Ул.„Никола Нехтенин" бр. 1
2000 Штип

Предмет: Одговор за барање за податоци за ТК инсталации
Врска: Ваш барање бр. 0302-111/23-2 преку е -урбанизам

Почитувани,

Во врска Вашето барање за доставување на податоци за изградени електронски комуникациски мрежи потребни за изработка на УРБАНИСТИЧКИ ПРОЕКТ ВОН ОПФАТ НА УРБАНИСТИЧКИ ПЛАН ЗА ИЗГРАДБА НА 33KV ДАЛНОВОД , ОД ЛОКАЦИЈА НА ТС 110/35 KV НА КП БР.414, КП БР.415, КО ПРЖДЕВО ДО ЛОКАЦИЈА НА ТС ВО ФЕЦ БИСТРЕНЦИ, ВО КО ПРЖДЕВО, КО БИСТРЕНЦИ, КО ТРЕМНИК, ОПШТИНА ДЕМИР КАПИЈА, према доставената ситуација, ве известуваме дека на посочената локација Агенцијата за електронски комуникации нема податоци за изградени јавни електронски комуникациски мрежи и системи.

Со почит,
Сектор за телекомуникации

С. Јовевска

Изработил: С. Јовевска
Раководител на сектор
Д-р Борис Арсов

Советник на Директорот
Игор Бојаџиев

ДИРЕКТОР:
Jeton Aliku

АЕК-401.03

ул.Кеј Димитар Влахов 21
1000 Скопје
тел: 02 32 89 200
факс: 02 32 24 611
е-пошта: contact@aec.mk

Акционерско друштво за вршење на енергетска дејност пренос на природен гас
НОМАГАС Скопје во државна сопственост

Акционерско друштво за вршење на енергетска дејност пренос
на природен гас НОМАГАС Скопје во државна сопственост,
Скопје, Агенција за управување со државен капитал, Скопје, Природен бр.54, Скопје,
Друштво за транспорт на природен гас НОМАГАС Скопје во државна сопственост поштенски фах: 583
тел. 02 6090-137, 02 3118 555
e-mail: contact@homagas.com.mk
www.homagas.com.mk
ЕМБС 7149401

Бр.-Nr. 08-2359/2
22.04.2024 година
Скопје-Skopje

До **Друштво за градежништво, архитектура, проектирање, инженеринг и дизајн СТУДИО АТРИУМ - ДОО** Штип

Предмет **Одговор на барање**

Врска: **Барање податоци и информации**, ваш бр. 0302-111/23-2 од 11.04.2024 година

Согласно вашето Барање податоци и информации, ваш бр. 0302-111/23-2 од 11.04.2024 година, за изготвување ПИМ за УРБАНИСТИЧКИ ПРОЕКТ ВОН СПФАТ НА УРБАНИСТИЧКИ ПЛАН ЗА ИЗГРАДБА НА 33КV ДАЛНОВОД , ОД ЛОКАЦИЈА НА ТС 110/35 КV НА КП БР.414, КП БР.415 КО ПРЖДЕВО ДО ЛОКАЦИЈА НА ТС ЗО ФЕЦ БИСТРЕНЦИ ВО КО ПРЖДЕВО КО БИСТРЕНЦИ КО ТРЕМНИК ОПШТИНА ДЕМИР КАПИЈА (3)

НОМАГАС АД Скопје ве известува дека на наведениот планскиот спфат **нема** изградено ниту планирано гасоводна мрежа.

Со почит,

Изготвил
Анита Тевдовска дипл.инж.арх.

Постапка:
61303

НОМАГАС АД Скопје
По овластување на директорот,
Раководител на Сектор
за изградба на гасоводен систем
Оливера Костанчева

Јавно претпријатие за железничка инфраструктура
Железници на Република Северна Македонија - Скопје
Ndërmarrja Publike për Infrastrukturë Hekurudhore
Hekurudhat e Republikës së Maqedonisë së Veriut - Shkup

Јавно претпријатие за железничка инфраструктура
Железници на Република Северна Македонија - Скопје
Ndërmarrja Publike për Infrastrukturë Hekurudhore
Hekurudhat e Republikës së Maqedonisë së Veriut - Shkup
БР./Nr. 2001-1854/2
25-04-2024
Скопје-Shkup

До
СТУДИО АТРИУМ - ДОО Штип
ул. „Ванчо Прќе" бр.119 2000 Штип

Предмет: Одговор на Барање

Во врска со Вашиот допис бр. 0302-111/23-2 од 11.4.2024 год. и број на постапка 61303 од е-урбанизам со кое барате да Ви доставиме податоци и информации за изработка на **"УРБАНИСТИЧКИ ПРОЕКТ ВОН ОПФАТ НА УРБАНИСТИЧКИ ПЛАН ЗА ИЗГРАДБА НА 33KV ДАЛНОВОД , ОД ЛОКАЦИЈА НА ТС 110/35 KV НА КП БР.414, КП БР.415, КО ПРЖДЕВО ДО ЛОКАЦИЈА НА ТС ВО ФЕЦ БИСТРЕНЦИ, ВО КО ПРЖДЕВО, КО БИСТРЕНЦИ , КО ТРЕМНИК, ОПШТИНА ДЕМИР КАПИЈА (3)"**, Ве известуваме за следното:

По разгледување на Вашето барање и доставената Ажурирана геодетска подлога, констатиравме дека проектниот опфат се вкрстува со железничката пруга Велес – Гевгелија.

За понатамошна реализација на проектот, односно за изработка на Основен проект потребно е да се побараат „Услови за изработка на техничка документација за премин под железничка пруга" за што е потребно да склучите Договор со ЈП ЖРСМ Инфраструктура – Скопје.

Со почит,

Помошник директор за пруги
Driton Rusi

Изработил: Емре Есад

Проверил : Ѓорѓи Пушев

Согласен: Весна Стевановска

Ул. Јордан Мијалков бр. 50-6, 1000 Скопје. П. фах 543 | Тел. +389 (0) 23 227 903 | Факс: +389 (0) 22 462 330
Rr. Jordan Mijalkov nr. 50-b, 1000 Shkup, K. Postal 543 | Tel. +389 (0) 23 227 903 | Faks: +389 (0) 22 462 330
www.mzi.mk | e-mail:info@mzi.mk

АТРИУМ СТУДИО
ДРУШТВО ЗА ГРАДЕЖНИШТВО, АРХИТЕКТУРА, ПРОЕКТИРАЊЕ, ИНЖЕНЕРИНГ И ДИЗАЈН
"ВАНЧО ПРЌЕ" бр. 119 - ШТИП тел. 032 383 - 033 studio@atrium.mk

КРИТЕРИУМИ И УСЛОВИ ОД ИНСТИТУЦИИ

Јавно претпријатие за железничка инфраструктура
Железници на Република Северна Македонија - Скопје
Ndërmarrja Publike për Infrastrukturë Hekurudhore
Hekurudhat e Republikës së Maqedonisë së Veriut - Shkup

Јавно претпријатие за железничка инфраструктура
Железници на Република Северна Македонија - Скопје
Ndërmarrja Publike për Infrastrukturë Hekurudhore
Hekurudhat e Republikës së Maqedonisë së Veriut - Shkup
БР./Nr. 2001-1854/4
30-05-2024
20 год./viti
Скопје-Shkup

До
МИТ СОЛАР ДОООЕЛ
ул. Славко Јаневски бр.3-3-3/кат 5/ 88
1000 Скопје

Предмет: Услови за изработка на техничка документација за **Попречен премин на 2*35kV кабелски вод над железничката пруга Велес-Гевгелија на км 560+585.**

Во врска со барањето од Атриум Студио со број , 0302-142/24-2 од 13.05.2019 г. со кое барате Услови за изработка на техничка документација за Попречен премин на 2*35kV кабелски вод над железничката пруга Велес-Гевгелија на км 560+585, потребно е да изработите техничка документација - Основен проект согласно следните услови:

1. Техничката документација за вкрстување со железничката пруга да се изработи во склад со важечките прописи за таков вид објекти и во склад со Законот за железнички систем (Сл. весник бр. 48/2010, и неговите измени и дополнувања) и Законот за сигурност во железничкиот систем (Сл. весник бр. 48/2010, и неговите измени и дополнувања и Правилникот за техничките нормативи за изградба на надземни електроенергетски водови со номинален напон од 1 kv до 400 kv (Службен лист на СФРЈ 65/88 ч.218);
2. Преминот на далновод преку железничката пруга Велес - Гевгелија да се предвиди на км 560+585, под агол од 90° во однос на оската на железничката пруга;
3. Растојанието на столбовите од далноводот да не биде помало од 25 m сметајќи од оската на пругата, со цел во случај на превртување на столб недојде до загрозување на сигурноста во одвивање на железничкиот сообраќај;
4. Најмалата дозволена висина на проводниците од далноводот сметано од горниот раб на шината (ГИШ) да изнесува H=14 m;
5. За добивање на согласност, потребно е Основниот проект за попречен премин на 2*35kV кабелски вод над железничката пруга Велес-Гевгелија на км 560+585 да се достави до Комисијата за преглед на инвестиционо- техничката документација при ЈПЖ Република Северна Македонија - Скопје во два примерока, а составен дел на проектот да бидат и овие Услови;

CamScanner

6. Работите да се изведуваат по добивање на согласност и во задолжително присуство на Надзорен инженер од ЈПЖ Република Северна Македонија - Скопје, Сектор за инвестиции за што е потребно Инвеститорот да склучи Договор за надзор;
7. Без склучен Договор за надзор, издадената согласност е неважечка;
8. Доколку се јави потреба од прекин на сообраќајот или бавно возење Инвеститорот треба да склучи договор со ЈПЖ Република Северна Македонија - Скопје за регулирање на термините на изведување на работите и трошоците за застој на сообраќајот;
9. Инвеститорот треба да го извести Секторот за инвестиции на ЈПЖ Република Северна Македонија - Скопје за денот на отпочнување на работите;
10. До колку дојде до било какво оштетување на железничката инфраструктура, направените штети кон ЈПЖ Република Северна Македонија - Скопје, да бидат надоместени од страна на Инвеститорот, согласно со Законот за сигурност на Железничкиот Систем (Сл.весник бр.48/2010 год.);
11. Во случај Изведувачот да не постапи по пропишаните Услови за изработка на техничката документација и го изведе објектот без присуство на ЈП ЈП ЖРСМ Инфраструктура – Скопје, а во врска со спроведување на условите дефинирани во овие технички услови, ќе биде одговорен согласно Законот за железнички систем (Службен Весник на Р.Македонија 48/10 и неговите измени и дополнувања) и Законот за сигурност во железничкиот систем (Службен Весник на Р.Македонија 48/10 и неговите измени и дополнувања);
12. Трошоците за издавање на Условите за изработка на техничка документација во износ од 64.000,00 денари (во цената не е влучен ДДВ) ги сноси Барателот и истите да ги уплати на жиро сметка на ЈПЖ Република Северна Македонија - Скопје по добивање на фактура;
13. По завршување на работите Инвеститорот да достави до ЈПЖ Република Северна Македонија - Скопје, Сектор за Инвестиции, примерок од Проектот за изведена состојба и извести дека работите се завршени;

Важноста на овој акт е 6 (шест) месеци сметано од денот на издавање на истиот.

Доставено до - Барателот, Сектор за ЗОП-Велес, Сектор за ЕТП, Сектор за сообраќај

Помошник Директор за пруги,
Driton Rusi

Изработил: М-р. М. Арсовски, дгн. Арсовски
Согласен: Весна Стевановски дгн

Бр/Nr. УП10-105/4
13-06-2024
Скопје/Shkup_____година/viti

Врз основа на член 4 ставовите 14, 15, 16 и 17, член 14, член 40 ставовите 5, 6, 8 и 9, и член 41 став 1 од Законот за јавните патишта (Сл. Весник на РМ бр.84/08, бр.52/09, бр.114/09, бр.124/10, бр.23/11, бр.53/11, бр.44/12, бр.168/12, бр.163/13, бр.187/13, бр.39/14, бр.42/14, бр.166/14, бр.44/15, бр.116/15, бр.150/15, бр.31/16, бр.71/16 и бр.163/16), постапувајќи по Барањето бр.(нема) од 09.05.2024 год. (и дополнително доставените прилози бр.0302-184/24-2 од 10.06.2024г. кои пристигнаа во архивата на 12.06.2024 год.) поднесено од **СТУДИО АТРИУМ доо - Штип**, Јавното претпријатие за државни патишта го издава следното:

ОДОБРУВАЊЕ

За воздушни премини на 33 kV далновод над магистралниот пат (автопат) А1 (М-1) и над регионалниот пат Р1102 (Р-103) и подземен премин под регионалниот пат Р2137 (Р-122) со дупчење, како и услови за користење

Дел I. Општи одредби

1. Корисник на Одобрувањето е:
   СТУДИО АТРИУМ доо - Штип
   или негов правен и законски наследник.
   Адреса: ул. Ванчо Прке бр.119, 2000 Штип, тел.: 032 383 - 033, studio@atrium.mk
2. Сопственик на инсталацијата е:
   МИТ СОЛАР дооел - Скопје
   или негов правен и законски наследник.
   Адреса: ул. Славко Јаневски бр.3-3/кат 5/88, 1000 Скопје, Центар
3. Во случај кога Корисникот и Сопственикот на предметната инсталација се посебни правни или физички лица, условите пропишани со ова Одобрување се однесуваат подеднакво и на Корисникот и на Сопственикот на инсталацијата. Неисполнување на условите пропишани со ова Одобрување од страна на Корисникот значи и неисполнување на условите од страна на Сопственикот, а сите негативни импликации од тоа ќе ги сноси Корисникот, односно Сопственикот, вклучувајќи надомест на штети и повлекување на ова Одобрување.
4. Ова Одобрување има времен карактер. Важноста на Одобрувањето истекува најдоцна на 31.12.2029 год. Овој рок може да биде продолжен, односно намален, или Одобрувањето да биде повлечено согласно условите дефинирани во **Дел III** (Општи услови за изведување на работите и користење во периодот на важноста на Одобрувањето) и **Дел IV** (Посебни услови за изведување на работите и користење во периодот на важноста на Одобеувањето) од ова Одобрување.
5. Ова Одобрување не може да се пренесува на друго правно или физичко лице.

CamScanner

6. За секоја измена на адресата и на другите податоци за контакт Корисникот, односно Сопственикот треба веднаш да го извести Јавното претпријатие, во спротивно сите негативни последици предизвикани од неможноста за комуникација поради измена на овие податоци ќе бидат на сметка на Корисникот односно Сопственикот.

Дел II. Податоци за предметот на Одобрувањето, патот, местоположбата и начинот на водење

1. Предмет на ова Одобрување е:
   Воздушни премини на 33 kV далновод над магистралниот пат (автопат) А1 (М-1) и над регионалниот пат Р1102 (Р-103) и подземен премин под регионалниот пат Р2137 (Р-122) со дупчење во заштитна ПВЦ цевка.
2. Предметот на ова Одобрување треба да биде изведен на **Магистрален пат:**
   А1 (М-1), Граница со Србија (ГП Табановце)-Куманово-Велес-Неготино-Демир Капија-Гевгелија-гр. со Грција (ГП Богородица) и
   Регионален пат: Р1102 (Р-103), Скопје (врска со А2-обиколница Скопје)-Катланово-Велес-Неготино-Демир Капија-Гевгелија (врска со А1)
   Регионален пат: Р2137 (Р-122), Врска со Р1102-Војшанци-Корешница-Демир Капија (врска со Р1102)
3. Делница: **Магистрален пат А1 (М-1) Неготино-Демир Капија**
   Регионален пат Р1102 (Р-103) Неготино-Демир Капија со дупчење
   Регионален пат Р2137 (Р-122) Војшанци-Бистренци
   стационажа на попречниот премин: **Магистрален пат А1 (М-1) км.114+085 лев коловоз и км.119+091 десен коловоз, Регионален пат Р1102 (Р-103) км.101+543 и Регионален пат Р2137 (Р-122) км.11+560**
4. Краток опис, местоположбата и основни податоци:
   - Нема

Појаснување за Делот III и Делот IV од ова Одобрување:
Со **Делот III** (Општи услови за изведување на работите и користење во периодот на важноста на Одобрувањето) и **Делот IV**(Посебни услови за изведување на работите и користење во периодот на важноста на Одобрувањето) **дефинирани** се условите за изведување на работите и користењето согласно ова Одобрување, при што:

- **сите услови пропишани во Делот III** (Општи услови за изведување на работите и користење во периодот на важноста на Одобрувањето), **кои не се изменети, дополнети или избришани во делот Делот IV**(Посебни услови за изведување на работите и користење во периодот на важноста на Одобрувањето) **остануваат во важност.**
- **со Делот IV** (Посебни услови за изведување на работите и користење во периодот на важноста на Одобрувањето) **се менуваат, дополнуваат или бришат услови пропишани во Делот III** (Општи услови за изведување на работите и користење во периодот на важноста на Одобрувањето).
- **Условите пропишани во Делот IV** (Посебни услови за изведување на работите и користење во периодот наважноста на Одобрувањето) **имаат предимство** во однос

CamScanner

на условите пропишани во **Делот III** (Општи услови за изведување на работите и користење во периодот на важноста на Одобрувањето),

- Сите услови и обврски пропишани кон Корисникот на ова Одобрување претставуваат услови и обврски кон Сопственикот на предметот на ова Одобрување.

Дел III. Општи услови за изведување на работите (поставување на инсталацијата) и користење во периодот на важноста на Одобрувањето

III.а. Општи услови за изведување на работите

1. Сите трошоци за изведување на работите ги сноси Корисникот на Одобрувањето.
2. Рокот за изведување на работите е дефиниран во **Дел IV.а.** (Посебни услови за изведување на работите)
3. Работите треба да ги изведува Изведувач кој има потребно искуство, квалификации, опрема, овластувања и лиценци за изведување на оваков вид на работи.
4. Работите да се изведат во согласност со:
   (i). Условите дефинирани со ова Одобрување,
   (ii). Поднесеното Барање и приложената документација, наведена во **Дел V** (Документација врз основа на која е издадена оваОдобрување),
   (iii). Записникот од теренскиот увид наведен во **Дел V** (Документација врз основа на која е издадена оваОдобрување),
   (iv). Законската регулатива,
   (v). Други услови дефинирани во **Дел IV.а.** (Посебни услови за изведување на работите)
5. Работите треба да се изведуваат согласно важечките технички прописи и стандарди, вклучувајќи ги и нормативите поврзани со заштитата на животната средина, користење на атестирани материјали со потребен квалитет и друго.
6. Корисникот на ова Одобрување, на своја сметка, пред да започне со било какви припреми или изведување на работите ќе ги реши потребните имотно правни прашања со сопствениците или корисниците на земјиштето на локацијата на која треба да се изведуваат работите. Корисникот е единствено одговорен и ги прифаќа сите обврски, одговорност или оштетни побарувања од трети лица по сите прашања поврзани со имотно правните работи за потребите на овој Проект.
7. Корисникот на ова Одобрување, на своја сметка, пред да започне со било какви припреми или изведување на работите ќе ги обезбеди сите потребни одобренија, согласности и дозволи од надлежните институции за изведување и користење на предмето на Одобрувањето.
8. Во текот на изведување на работите, Изведувачот не смее да го зафаќа патот, објектите и опремата на патот, како и целиот патен и заштитен појас со било каков градежен материјал, опрема и механизација и сл. По завршување на работите сите непотребни материјали треба да бидат отстранети од локацијата. Вишокот на ископана земја, градежниот шут или отпад треба да бидат транспортирани и депонирани во најблиската легална депонија.

CamScanner

9. Корисникот на Одобрувањето е одговорен и е должен работите да ги изведува крајно внимателно, односно со својата работа да не причини никакви штети на туѓ имот кој е во патниот или заштитниот појас. Надоместот за било какви причинети штети на патот, на околниот имот или животната средина, кои ќе настанат поради неорганизираност, немарност, нестручност, невнимание, загадување и други причини за кои е одговорен Корисникот ќе бидат на негова сметка. Соодветно, Корисникот на Одобрувањето е единствено одговорен и за сите останати законски последици кои ќе произлезат од изведувањето на работите.
10. Корисникот на Одобрувањето е одговорен и должен да ги превземе и спроведе сите технички и заштитни мерки и услови, и е единствено одговорен, за безбедоноста и сугурноста на целокупната работна рака вклучена во изведувањето на работите, кои се пропишани со важечките закони, стандарди и правилници. Соодветно Корисникот ќе обезбеди соодветни осигурувања за целиот персонал и работна рака вклучена во реализација на работите.
11. Работите треба да се изведуваат под сообраќај без попречување на постојниот режим на сообраќајот, освен ако тоа не е поинаку дефинирано во **Дел IV.а**. (Посебни услови за изведување на работите).

    Корисникот на Одобрувањето е целосно одговорен за превземање на сите потребни мерки и исполнување на сите услови за обезбедување на сигурен и непрекинат сообраќај на постојниот пат за цело време на изведување на работите, при што Јавното претпријатие за државни патишта не сноси никаква одговорност во врска со истото.

    Во случај ако изведувањето на работите условува изменет режим на сообраќајот, Корисникот на Одобрувањето:

    (i). е должен навремено да ги изготви сите потребни документи и планови и да ги добие или обнови сите потребни согласности и одобренија од надлежните државни органи за изменет режим на сообраќајот кои се неопходни за непречено и континуирано изведување на работите,

    (ii). ќе ја обезбеди, постави и одржува целокупната сообраќајна сигнализација и опрема за цело време на важноста на изменетиот режим на сообраќајот, при тоа целосно почитувајќи ги и спроведувајќи ги условите од согласностите и одобренијата од надлежните органи,

    (iii). секогаш кога се планира измена на режимот на сообраќајот на постојниот пат поради изведување на работите, навремено ќе ја извести јавноста и учесниците во сообраќајот преку електронските и печатени медиуми,

    (iv). ја сноси целокупната одговорост за сите причинети штети и оштетни побарувања од трети лица кои се должат на негови пропусти да обезбеди сигурен, непрекинат и безбеден сообраќај за целиот период на изведување на работите, до нивниот технички прием,
12. Контрола од страна на Јавното претпријатие

    (i). За исполнување на условите наведени во ова Одобрување, Јавното претпријатие за државни патишта ќе ангажира стручно лице кое ќе биде присутно и ќе го надгледува и контролира извршувањето на работите. Ангажираното стручно лице има овластување:

    - континурано да го следи извршување на работите,

CamScanner

- да издава налози на Корисникот на Одобрувањето со кои ќе бидат во целост почитувани и спроведени пропишаните услови,
- да учествува во техничкиот преглед на изведените работи,
- да ги стопира работите во случај ако Корисникот не се придржува кон пропишаните услови,
- да ги стопира работите за да се спречат или минимизираат можни штети на патот, патниот појас, имотот на трети лица, или нарушување на безбедноста на сообраќајот и сл.,
- да предложи на Јавното претпријатие за државни патишта Одобрувањето да биде повлечено,
- други работи дефинирани во **Дел IV.а**. (Посебни услови за изведување на работите).

(ii). Трошоците за ангажирањето на стручното лице ќе бидат на сметка на Корисникот на Одобрувањето.

(iii). Корисникот на Одобрувањето нема да попречува и ќе овозможи непречен пристап во секое време на стручното лице, и на други лица назначени од Јавното претпријатие за државни патишта, до локацијата каде се изведуваат работите и до целокупната документација која се однесува на ова Одобрување.

13. Технички преглед на изведените работи:

По завршување на целокупните работи, локацијата на која се изведени работите треба да биде детално очистена од материјали, градежен отпад, опрема и друго, што е предуслов за вршење на технички преглед. Техничкиот преглед го извршуваат претставници на Корисникот на Одобрувањето и ангажираното стручното лице, а по потреба и други претставници назначени од Јавното претпријатие, при што се изготвува и потпишува Записник кој содржи краток опис на изведените работи, отстапувањата во однос на издаденото Одобрување, работи кои треба да бидат довршени, во кој рок и слично. Кон Записникот од техничкиот преглед треба да биде приложена и техничка скица со точна вцртана местоположба на предметот на Одобрувањето во однос на патот. Еден оригинален примерок од Записникот за технички преглед (со сите прилози) се доставува до Јавното претпријатие за државни патишта.

Записникот од Техничкиот преглед не го ослободува Корисникот на ова Одобрување од надомест на било какви штети причинети врз патот, патниот и заштитниот појас во текот на користењето на инсталацијата и важноста на Одобрувањето.

14. а) Јавното претпријатие ќе ги стопира работите и ќе го повлече Одобрувањето, ако Корисникот на Одобрувањето:

(i). Не се придржува кон условите наведени во Одобрувањето,

(ii). Не ги почитува налозите издадени од стручното лице одредено од Јавното претпријатие за државни патишта,

(iii). Не ги изведе и комплетира работите во дадениот рок, вклучувајќи го и рокот во кој ќе биде толерирано доцнење и кој е наведен **Дел IV.а**. (Посебни услови за изведување на работите),

(iv). Не се изврши технички преглед на работите, не биде изготвен Записник од техничкиот преглед, или Записникот не биде доставен до Јавното претпријатие за државни патишта,

(v). во други случаи пропишани со Одобрувањето и со законската регулатива.

CamScanner

б) Во случај ако Одобрувањето биде повлечено, Корисникот ќе ги надомести сите трошоци и штети кои ги претрпело Јавното претпријатие за државни патишта или трети лица, вклучувајќи:
   (i). штети на патот и штети во патниот и заштитниот појас,
   (ii). трошоци за доведување на локацијата во првобитна состојба,
   (iii). трошоци и штети предизвикани кон трети лица,
   (iv). штети предизвикани од загрозување на безбедноста на сообраќајот,
   (v). други штети предизвикани од Корисникот на Одобрувањето.

15. Трошоци кои ги надоместува Корисникот пред издавање на Одобрувањето:
   (i). надомест за издавање на ова Одобрување,
   (ii). трошоци за извршување на теренски увид и изготвување на Записник од теренскиот увид,
   (iii). трошоци за ангажирање на стручно лице кое ќе го надгледува и контролира извршувањето на работите согласно ова Одобрување,
   (iv). други трошоци дефинирани во **Дел IV.а.** (Посебни услови за изведување на работите).

   Висината на овие трошоци ги одредува Јавното претпријатие за државни патишта. Пресметаните трошоци Корисникот треба да ги уплати на жиро сметка на Јавното претпријатие за државни патишта пред издавање на Одобрувањето.

16. Други услови наведени во **Дел IV.а.** (Посебни услови за изведување на работите).

III.б. Општи услови за користење во периодот на важноста на Одобрувањето

1. **Ова Одобрување има времен карактер.**
   Согласно Законот за јавните патишта, Јавното претпријатие за државни патишта е надлежно за комплетно финансирање, проектирање, изградба, реконструкција, одржување и заштита на државните патишта, како и други работи поврзани со управувањето на државните патишта. Во наредниот период се планираат значителни активности на државните патишта, вклучувајќи изградба на нови, или реконструкција и подобрување на постојните државни патишта и објектите на нив. Во тој правец Јавното претпријатие за државни патишта, преку стратегијата за развој, како и петтогодишните и годишните планови и програми ќе направи напор да ја подобри постојната патна инфраструктура која ќе опфати значителни и сериозни инвестициони активности, што може да услови измени и во делот на поставените инсталации.
2. Јавното претпријатие за државни патишта ќе го повлече ова Одобрување пред истекот на неговата важност, наведена во **Дел V** (Општо), без обврска за надомести на било какви штети на Корисникот, во следните случаи:
   (i) доколку со Годишните програма се планирани активности за изведување на градежни работи кои се однесуваат на изградба, реконструкција, одржување, или заштита на патот со кои ќе се подобрат градежно-техничките и сообраќајно-безбедностите услови на овој патен правец. Во оваков случај Јавното претпријатие за државни патишта ќе го повлече ова Одобрување, со претходно писмено известување до Корисникот на Одобрувањето, во рок

CamScanner

дефиниран во **ДелIV.б.** (Посебни услови за користење во текот на важноста на Одобрувањето). Во овој период Корисникот на Одобрувањето има обврска да ја дислоцира, или да ја означи точната местоположба (во зависност од потребата) на својата инсталација за да овозможи несметано изведување на планираните градежни работи. Во случај на повлекување на ова Одобрување, трошоците за таквата дислокација се на сметка на Корисникот на Одобрувањето. Доколку во тој период Корисникот не успее да ја дислоцира својата инсталација, ќе се смета дека Јавното претпријатие нема никакви обврски кон Корисникот на Одобрувањето, а работите ќе ги изведува согласно планираната динамика без обврски за надомест на било какви оштетни побарувања предизвикани од изведување на градежните работи на патот или објектите на патот.

(ii) доколку со користењето на предметната инсталација се предизвикуваат неповолни влијанија врз животната средина или безбедоста на сообраќајот и здравјето на луѓето, констатирано од надлежни државни органи или доколку други надлежни државни институции или инспекциски органи донесат соодветно решение за тоа,

(iii) доколку Корисникот не ги отстранува навремено недостатоците кои ќе бидат евидентирани и констатирани од Јавното претпријатие за државни патишта или други државни или инспекциските органи,

(iv) доколку не ги исплати причинетите штети, кон Јавното претпријатие за државни патишта и кон трети лица, а кои се предизвикани од користењето или неповолното влијание на предметната инсталација,

(v) во случај ако Корисникот односно сопственикот на ова Одобрување падне во стечај или ликвидација,

(vi) ако Корисникот на ова Одобрување или сопственик на инсталацијата, односно предметната инсталација биде превземена од друг корисник или сопственик, доколку новиот Корисник претходно не обезбеди ново Одобрувањето на свое име,

(vii) во случај ако Корисникот не ги исполни условите наведени во наредната точка **3** од овој **Дел III.б.**

(viii) доколку Корисниот на Одобрувањето навремено не ги подмирува надомесТоците за користење,

(ix) други случаи дефинирани во **Дел IV.б.** (Посебни услови за користење во текот на важноста на Одобрувањето).

3. Условите за користење дефинирани со ова Одобрување, во текот на неговата важност, може да претрпат измени и дополни:

(i) во случај на измена на законската регулатива со која се регулира предметната област или се менуваат условите.

(ii) измена на технички услови, прописи и стандарди со кои се зголемува сигурноста, безбедности и заштитата, или кои се задолжителни за користење и примена.

(iii) во други случаи дефинирани во **Дел IV.б.** (Посебни услови за користење во текот наважноста на Одобрувањето).

Трошоците за исполнување на барањата предизвикани од изменетите услови се на сметка на Корисникот. На барање на Јавното претпријатие Корисникот е

CamScanner

должен истите да ги спроведе во рокот дефиниран во **Дел IV.б.** (Посебни услови за користење во текот на важноста на Одобрувањето).

4. Корисникот кој нема важечко Одобрување или важноста на Одобрувањето е истечена, а истото не е обновено, Јавното претпријатие нема обврска да го информира за било какви активности на државните патишта, а настанатите штети кои ќе ги претрпи тој Корисник ќе бидат на негова сметка.
5. Доколку во текот на важноста на ова Одобрување дојде до оштетување на патот или патното земјиште, или штети на трети лица предизвикани од предметот на ова Одобрување, сите трошоци за поправка и санирање на тие штети ќе бидат на сметка на Корисникот.
6. Доколку дојде до неповолни влијанија и бидат причините штети на животната средина предизвикани од користењето на предметот на ова Одобрување, трошоците за санирање на тие штети и последици ќе ги надомести Корисникот на Одобрувањето.
7. Доколку во текот на користењето, Корисникот на Одобрувањето има потреба за одржување или интервенција на предметот на ова Одобрување, Јавното претпријатие треба да биде писмено известено за тоа во рокот кој е дефинирано во **Дел IV.б.** (Посебни услови за користење во текот на важноста на Дозволата), освен во случаи кога итноста на таа интервенција не го дозволува тоа, а известувањето може да биде и во пократок временски период. Доколку при одржувањето или интервенцијата бидат предизвикани било какви штети кон Јавното претпријатие, односно патната инфраструктура или трети лица, Корисникот на Одобрувањето истите ќе ги надомести во целост на своја сметка. Корисникот, пред да започне со било какво одржување или интервенција на инсталацијата е единствено и целосно одговорен да ги превземе и спроведе сите потребни мерки поврзани со прашањата на безбедноста на сообраќајот и безбедноста на работната рака вклучена во извршувањето на работите.
8. Јавното претпријатие за државни патишта не сноси никаква одговорност за надомест на било какви претрпени штети врз предметот на ова Одобрување, кои би настанале поради оштетувања од сообраќајот и сообраќајното оптоварување на патот, одрони, клизишта, елементарни непогоди, работи на патот и користење на тешка градежна механизација поради изградба, реконструкција и одржување на патот, виша сила, трошоци и давачки кои може да бидат наметнати од концесионери на патот, штети причинети од трети лица и др.
9. Јавното претпријатија за државни патишта не сноси никаква одговорност за надомест на било какви претрпени штети, изгубена добивка или било какви други надомес-тоци, доколку предметната делница делумно или целосно биде затворена за сообраќај, без разлика на должината на временскиот период, поради изведување на градежни работи на патот.
10. Јавното претпријатие за државни патишта не сноси никаква одговорност за надомест на било какви претрпени штети, изгубена добивка или било какви други надомес-тоци, доколку државниот пат за кој се однесува ова Одобрување го изгуби тоа својство согласно Законот за јавните патишта, или биде прекатегоризиран во понизок ранг со што Корисникот би претрпел штета. Истото се однесува и за случаи ако со изградба, реконструкција или одржување предметниот пат или негова делница го изгуби својството на јавен пат.

CamScanner

11. Корисникот на Одобрувањето ќе исплаќа надоместок за користење во целиот период на важноста на Одобрувањето како што е тоа регулирано до **Дел IV.б.** (Посебни услови за користење во текот на важноста на Одобрувањето).
12. Корисникот на Одобрувањето, најдоцна во рокот наведен во **Дел IV.б.** (Посебни услови за користење во текот на важноста на Одобрувањето), ќе достави писмено барање за обновување, односно продолжување на истото, во спротивно ќе се смета дека по истекот на неговата важност Одобрувањето е повлечено, а сите негативни последици од понатамошното користење ќе ги сноси Корисникот.
13. Ако Корисникот не достави барање за продолжување на важноста на Одобрувањето или ако не биде дозволено продолжување на Одобрувањето, по истекот на важноста на ова Одобрување Корисникот во рок наведен во **Дел IV.б.** (Посебни услови за користење во текот на важноста на Одобрувањето), ќе ја отстрани предметната инсталација на своја сметка. По истекот на овој рок, доколку инсталацијата не е отстранета, истата има третман на бесправен објект, а сите негативни последици и штети се на сметка и одговорност единствено на Корисникот.
14. Други услови, ако се такви дефинирани во **Дел IV.б.** (Посебни услови за користење во текот на важноста на Одобрувањето).

Дел IV. Посебни услови за изведување на работите и користење во периодот на важноста на Одобрувањето

IV.а. Посебни услови за изведување на работите

1. Рокот за изведување на работите е:
   150 дена, сметајќи од денот кога е издадено ова Одобрување.
2. Други услови за изведување на работите:
   - Почетокот и крајот на дупчењето да бидат надвор од патниот појас со наведеното растојание и заштитна длабочина под коловозот. Преминот под патот да се изврши исклучиво како во приложената техничка документација. Воздушните премини на 33kV далновод над државниот пат да бидат изведени према стандардите и прописите за тој вид на работа, со посебен осврт на хоризонталното растојание од столбовите до крајниот раб на коловозот и висината на водот до коловозот, како што е прикажано во приложената техничка документација. Ако Јавното претпријатие, во било кое време утврди дека Корисникот постапил спротивно на овој услов, ќе ја отстрани предметната инсталација на сметка на Корисникот, без обврска за претходно писмено известување, а Корисникот нема право на надомест на било какви претрпени штети предизвикани при таквата дислокација.
3. Други овластувања на стручното лице:
   - нема
4. Толеранција за доцнење во комплетирање на работите:
   90 дена, по крајниот рок за изведување на работите.
5. Јавното претпријатие ќе ги стопира работите и ќе го повлече Одобрувањето, и во следните случаи:
   - Ако Корисникот изведува работи во патниот појас спротивно на ова Одобрување

CamScanner

6. Други трошоци кои ги надоместува Корисникот на Одобрувањето:
   - нема
7. Други посебни услови за изведување на работите:
   - нема

IV.6. Посебни услови за користење во текот на важноста на Одобрувањето

1. Рок за писмено известување до Корисникот на Одобрувањето:
   најмалку 60 дена пред да започнат било какви градежни активности на патот.
2. Јавното претпријатие ќе го повлече Одобрувањето и во следните случаи:
   - нема.
3. На барање на Јавното претпријатие, Корисникот е должен изменетите условите да ги спроведе во рок од:
   60 дена од денот на известувањето.
4. Рокот за писменото известување до Јавното претпријатие е:
   најмалку 7 дена пред да биде превземена било каква интервенција во инсталацијата.
5. Надомест за користење на инсталацијата во периодот на важноста на ова Одобрување:
   Не се плаќа надомест,
   Ако во иднина се донесат соодветни одлуки за наплата на надоместок за користење на патното земјиште и објектите со кои управува Јавното претпријатие, Корисникот ќе биде обврзан да го плаќа тој надоместок.
6. Рок за доставување на писмено барање за обновување, односно продолжување на Одобрувањето
   Најмалку 3 месеци пред истекот на важноста на Одобрувањето.
7. Рок за отстранување на инсталацијата:
   6 месеци по истекот на важноста на Одобрувањето.
8. Јавното претпријатие, со претходно писмено известување до Корисникот, ќе ја отстрани инсталацијата на сметка на Корисникот, ако во било кое време утврди дека истата е изведена (вградена) во патниот појас спротивно на ова Одобрувањето. Корисникот има целосна одговорност и ќе ги надомести сите штети на патот и патниот појас кои ќе произлезат од отстранувањето на инсталацијата. За можните штети предизвикани на инсталацијата при нејзиното отстранување Јавното претпријатие не сноси никаква одоговорност.

CamScanner

Дел V. Документација врз основа на која е издадено ова Одобрување:

1. Барање бр.(нема) од 09.05.2024год. заведно кај Јавното претпријатие под број УП10-105/1 од 13.05.2024година (и дополнително доставени прилози бр.0302-184/24-2 од 10.06.2024 пристигнати во Јавното претпријатие на 10.06.2024 год. и заведени под бр.УП10-105/2
   Подносител: СТУДИО АТРИУМ доо - Штип
   Предмет на барањето:
   Магистрален пат (автопат) А1 (М-1): воздушен премин на 33kV далновод на км. 114+085 лев коловоз и км. 119+091 десен коловоз и Регионален пат Р2137 (Р-111) на км. 11+560, и подземен премин со дупчење под Регионалниот пат Р1102 (Р-103) на км. 101+543.
2. Записник бр. 105/1-1 од извршен теренски увид на 21.05.2024г.
3. Приложена проектна документација:
   - Ситуација со внесени стационажи
   - Карактеристични попречни профили на местата на премините со внесена стационажа.
4. Техничко решение:
   СТУДИО АТРИУМ доо - Штип

ОБРАЗЛОЖЕНИЕ

Врз основа на поднесеното Барање и пропратната документација наведена погоре, Јавното претпријатие за државни патишта го прифати истото и ги пропиша условите под кои се издава ова Одобрување.

Упатство за правното средство:
Подносителот на Барањето има право на жалба до Комисијата на Владата на Република Македонија за решавање во управни работи од втор степен од областа на транспортот и врските во рок од 8 (осум) дена од денот на приемот на Одобрувањето.

Директор,
Ejup Rustemi

Изработил: Драгица Гашпарова
Контролирал: Кирил Каркалашев
Одобрил: d-r Ejup Latifi

CamScanner

Република Северна Македонија
НУ НАЦИОНАЛЕН КОНЗЕРВАТОРСКИ ЦЕНТАР - СКОПЈЕ
Republika e Maqedonisë së Veriut
IN QENDRA NACIONALE E KONSERVIMIT - SHKUP
Republic of North Macedonia
NI NATIONAL CONSERVATION CENTER OF CULTURAL HERITAGE - SKOPJE

Дел.бр. 08-233/3
Дата: 18.06 2024

ДО
СТУДИО АТРИУМ ДОО ШТИП
Ул.ВанчоПрќе бр.119
2000 ШТИП

ПРЕДМЕТ: Доставување на извештај
ВРСКА: Ваш бр. 0302-168/24-2 од 28.05.2024 година

Почитувани,

Во врска со Вашето барање, **увид на предметната локација за давање мислење за постоење на културно наследство на КП 414 и КП 415, КО Пржденово, Општина Демир Капија**, во прилог на ова писмо Ви доставуваме извештај од Стручен увид.

Со почит,

Директор,

Mr.sc. Memet Selmani

Прилог: Извештај

Изготвил/а: д-р. Миле Велчовски
Одобрила: м-р Цветанка Хаџи Пецова

Адреса: "Јосиф Михајловиќ" бр.7, П.Фах. 225, 1000 – Скопје, тел: (02) 3227-240, факс (02) 3289 888.
Адреса: Pp: "Josif Mihajlovic" nr.7, Кутија постале 225, 1000 - Скопје, тел: (02) 3227-240, факс (02) 3289 888,
Address: "Josif Mihajlovic" br.7, P.O.Box 225, 1000-Skopje, tel. (** 389 2) 3227-240, fax 3289 888,
Web: http://www.heritage.gov.mk, email: contact@heritage.gov.mk, rzsindok@mt.net.mk

Установа Завод за заштита на споменици на културата на Република Северна Македонија
Institution Institute for Cultural Heritage Protection of the Republic of North Macedonia
Установа Национален конзерваторски центар
Institution National Conservation Center
Бр. Бр. No. 08-233/3
18.06 2024 год.-year
СКОПЈЕ - ЈАНКУР - СКОПЈЕ

ИЗВЕШТАЈ

од извршен стручен увид на предметната локација за давање мислење за постоење на културно наследство на КП 414 и КП 415, КО Прждево, Општина Демир Капија

Врз основа на Барање мислење од страна на Управата за заштита на културно наследство (бр. 17-1671/2 од 10.05.2024 год.) за добивање податоци за постоење на културно наследство за изработка на урбанистички проект вон опфат урбанистички план за изградба на 33 kV далновод, од локација на ТС 110/33 kV на КП 414, КП 415, КО Прждево до локација на ТС во ФЕЦ Бистренци, во КО Прждево, КО Бистренци, КО Тремник, Општина Демир Капија, формиран е Стручен тим од страна на директорот на НУ Национален конзерваторски центар – Скопје, со Решение бр. 08-233/2 од 11.06.2024 година, во состав:

- **д-р Миле Велчовски**, археолог, советник конзерватор, раководител;
- **Љупчо Тануровки**, документатор техничар, член;
- **Дејан Станоев**, арх. техничар, член.

Во Бараньето на мислење од страна на Управата за заштита на културно наследство до НУ Нционален конзерваторски центар – Скопје да се произнесе со стручно мислење, од аспект на заштита на културното наследство („Службен весник на Република Македонија") бр. 20/04, 115/07, 18/11, 23/13, 137/13, 164/13, 38/14, 44/14, 199/14, 104/15, 154/15, 192/15, 39/16, 11/18 и 20/19, и истите е потребно да се вградат во планската документација. Тимот изврши целосна анализа, како на дескриптивна така и на фото документација, каде констатира дека е неопходно да се изврши стручен увид на лице место.

Стручниот тим врз основа на член 47 од одредбите од Законот за урбанистичко планирање (Сл. Весник на РСМ бр. 32/20) и дописот од страна на Управата за заштита на културно наследство, согласно доставената документација како и расположивата документација при НУ Национален конзерваторски центар – Скопје, изврши стручен увид на ден 13.06.2024 год., на предметната локација на КП 414 и КП 415 КО Прждево и го даде следното мислење:

Археолошкиот локалитет „Слатина" (средновековен сакрален објект) со ЕМБ 4-813-026/92 Е НД, според извршениот увид на лице место се наоѓа надвор од границите на предметниот плански опфат.

На посочените предметни локации на КП 414 и КП 415, земјината површината подолг временски период не е обработена, и истата е

обрасната со ниска вегетација на која не се среќаваат предмети со било каква археолошка содржина.

Врз основа на горе наведеното стручниот тим го констатира следното:

Поставените граници на планскиот опфат за изработка на урбанистички проект вон опфат, урбанистички план за изградба на 33 kV далновод, од локација на ТС 110/33 kV на КП 414, КП 415, КО Прждево до локација на ТС во ФЕЦ Бистренци, во КО Прждево, КО Бистренци, КО Тремник, Општина Демир Капија, не го загрозуваат културното добро археолошкиот локалитет „Слатина".

З А К Л У Ч О К

Со извршениот стручен увид, констатирано е дека постапката за изработка на планската документација на КП 414 и КП 415, **може да продолжи**.

Стручен тим:

1. д-р Миле Велчовски,
археолог, конзерватор советник

2. Љупчо Тануровски,
документациски техничар

3. Дејан Станоев,
арх. техничар

Сл. 1

Сл.2

општина Демир Капија	нас.место Куманово	Предмет: Урбанистички проект вон опфат на урбанистички план за изградба на 33 kV далновод од локација на ТС 110/35 KV на КП 414, КП 415, КО Пржденo до локација на ТС во ФЕЦ Бистренци, во КО Пржденo, КО Бистренци, Ко Тремник, Општина Демир Капија. лок: 41°26'51.312" N 22°11'8.256" E
Формат на фотографија: Дигитално	дата: 13.06.2024	
снимил Љупчо Тануровски		опис: Сл.1 Поглед панорама на КП 414, КП 415, КО Пржденo снимено од С Сл.2 Поглед дел на КП 414, КП 415, КО Пржденo снимено од С
обработил:	Љупчо Тануровски	
раководител:	д-р Миле Велчовски	

20kV
jazmanskaja

УПРАВА ЗА ЖИВОТНА СРЕДИНА - DREJTORIA PËR MJEDIS JETËSOR
СЕКТОР ЗА ВОДИ - DEPARTAMENTI I UJËRAVE
Арх.бр/Nr.Arh.11-4354/2
Дата/Data 28-05-2024

ДО /DERI TE: Атриум Студио
ул: Ванчо Прке бр.119 Штип

ПРЕДМЕТ / LËNDA: Известување од аспект на заштита на водите.

Почитувани,
Të nderuar

Во врска со Вашето барање за податоци и информации за урбанистички проект вон опфат на урбанистички план за изградба на 33 кв далновод, од локација на ТС 110/35 кв на КП 414 и КП 415, КО Прждево до локација на ТС во фец Бистренци во КО Прждево, КО Бистренци, КО Тремник, Општина Демир Калија, Ве известуваме следното:

Од увидот во доставената техничка документација (дадена во електронска форма), и прибаените податоци и информации од Служба за просторен и информативен систем, при Министерството за животна средина и просторно планирање е утврдено дека предметната локација не влегува во подрачје на предвидени акумулации согласно Водостопанската основа и во подрачје на заштитни зони на водни тела наменети за консумирање од страна на човекот, а поминува преку река Вардар и река Липска и еден непостојан воден тек.

Од тие причини, при изготвување на планската документација, од аспект на заштита на водите, а во согласност со Законот за води (Сл. Весник на Република Македонија бр. 87/08, 06/09, 161/09, 83/10, 51/11, 44/12, 23/13, 163/13, 180/14, 146/15 и 52/16), треба да бидат исполнети следните критериуми за заштита, одржување и уредување на површинските води и крајбрежните земјишта:

1. Заради заштита и одржување на природните и уредените речни корита и бреговите на водотеците, забрането е, освен со дозвола или согласност изградба на постројки и објекти во заштитениот крајбрежен појас во широчина од 50 метри зад линијата на допирањето на педесетгодишната вода кај нерегулираните водотеци,односно зад ножицата на насипот кај регулираните водотеци;

2. Заради заштита на коритата и бреговите на природните водотеци се забранува освен со дозвола или согласност издадена врз основа на закон:

- да се менува правецот на водотекот;
- да се врши градба или зафат кои што би имале негативно влијание врз протокот на водотекот;
- да се градат напречни насипи, прегради, други објекти и насади во коритата на водотеците кои го влошуваат режимот на течението на водите;
- да се сечат дрвја, грмушки и друга вегетација во речните корита и бреговите на водотеците, езерата и акумулациите;
- да се вади чакал, песок и камен од корита и бреговите на површински водни тела за да не дојде до влошување на постојниот режим на водите и се предизвикуваат процеси на ерозија или оневозможува користењето на водите;
- да се изгради брана, насип или слична препрека која би имала негативно влијание на протокот на водотекот;
- да се фрлат отпаден материјал (комунален, индустриски и др.), земја, градежен шут, јаловина и слично;
- да се вршат други активности со кои се оштетуваат речните корита и бреговите на водотеците.

3. Заради заштита и спречување на оштетување на водостопански објекти и постројки, се забранува да се изведуваат градби или да се вршат работи со кои се оштетуваат објектите и постројките.
4. Да се спроведат сите неопходни технички мерки за спречување на индиректно испуштање на масла и загадувачки материи и супстанции.
5. Пристапот до крајбрежниот појас на водотеците, езерата и акумулациите за спорт, рекреација и слични активности потребно е да биде слободен.

Исто така, потребно е во графичкиот прилог да се прикажат водотеците и заштитениот крајбрежен појас од 50 метри од највисокиот утврден водостој согласно Законот за води. Предметниот објект треба да биде надвор од плавена површина согласно хидролошките податоци за водотекот.

Согласно Законот за води Министерството за животна средина и просторно планирање издава Водостопанска согласност, заради изградба на нови или реконструкција или доградба на постојни објекти, кои се наоѓаат во или покрај површинските води, објекти коишто поминуваат преку или под површинските води или пак објекти кои се сместени во близина на површинските води или крајбрежните земјишта, а кои можат да влијаат врз режимот на водите.

Министерство за животна средина и просторно планирање
Република Северна Македонија
Плоштад „Просветно Бодоровски" бр. 1, Скопје

Ministria e Mjedisit Jetësor dhe Planifikimit Hapësinor e Republikës së Maqedonisë së Veriut
Rrug. "Prosveta Bogorodica" nr. 1, Shkup

+389 2 3251 403
www.mepp.gov.mk

Министерството за животна средина и просторно планирање не може да се произнесе по однос на местоположбата на постоечките или планирани водоводни и канализациони инсталации на планираниот опфат, затоа што не располага со таков вид на податоци и не управува со истите. Според одредбите од Законот за регистрација на подземни и надземните инфраструктурни објекти и придружни инсталации (Сл.Весник на Република Македонија бр.6/12) општините, општините во градот Скопје и градот Скопје се одговорни да водат евиденција и да воспостават Регистар на подземни и надземни инфраструктурни објекти и придружни инсталации, секоја за своето подрачје.

Во однос на постојните водостопански објекти во склоп на системите за наводнување и системите за одводнување, надлежен правен субјект кој управува со истите е А.Д. Водостопанство на Република Северна Македонија.

Со почит,
Me respekt,

МИНИСТЕР/MINISTER
Каја Шукова

Изработил/Përpiloi: Egzon Ademi
Контролирал/Kontrolloi: Мелиха Точковска
Согласен/Miratoi:Ylber Mirta
Одобрил/Aprovoi: Директор на Управата за животна средина
Drejtor i Drejtorisë për mjedis jetësor
Hisen Khemaili

АД Водостопанство на РСМ - Скопје
SHA Ekonomia e Ujërave të RMV-Shkup
ул. 3 - та Македонска бригада 1 бр.10 а Скопје тел. 02/5116-401;02/5116-402
rr. Brigada e 3- të Maqedonase 1 nr. 10 a Shkup tel. 02/5116-401; 02/5116-402
jpvodostopanstvo@yahoo.com / advodostopanstvo_rm@hotmail.com

Акционерско друштво Водостопанство на Република Северна Македонија
Скопје / Акционерско економско друштво Водостопанство на Република Северна Македонија
Бр. Nr. 11-1160/3
25.10.2024 год./year
Скопје/Shkup

До: Атриум студио
Ул." Ванчо Прке" бр. 119, Штип

Предмет: Известување
Врска: Ваш бр. 0302-203/24-2 од 19.06. 2024 и наш бр. 1160 од 20.06.2024

ИЗВЕСТУВАЊЕ

Почитувани,
Во врска со вашето барање со Ваш бр. Ваш бр. 0302-203/24-2 од 19.06. 2024 и наш бр. 1160 од 20.06.2024 во постапката за изработка **на Урбанистички проект вон опфат на урбанистички план за изградба на 35 KV Далновод, во КО Пржево, КО Бистренци, КО Тремник, општина Неготино, општина Демир Капија**

Ве известуваме:
АД Водостопанство на РСМ во државна сопственост – Скопје, во границите на планскиот опфат за издавање на согласност во постапката за изработка на Урбанистички проект вон опфат на урбанистички план за изградба на 35 KV Далновод, во КО Пржево, КО Бистренци, КО Тремник, општина Неготино, општина Демир Капија **нема свои објекти и инфраструктура**.

Со Почит,

Изработил: Бети Илческа
Контролирал/ Одобрил:
Коста Малзирков

АД Водостованство на РСМ - Скопје
Главен извршен директор
Филип Филиповски

УПРАВА ЗА ЖИВОТНА СРЕДИНА - DREJTORIA PËR MJEDIS JETËSOR

СЕКТОР ЗА ПРИРОДА - SEKTORI I NATYRËS

Арх. Бр./Nr.Arh. 11-4248 /4
Дата/Data: 04-06-2024 год./viti

ДО/DERI TE: Студио Атриум ДОО
Ванче Прќе Бр. 119
2001 Штип

ПРЕДМЕТ/LENDA: Известување

Почитувани,
I nderuar,

Во врска со доставениот допис со акт бр. 11-4248/1 од 17.05.2024 година, доставено од страна на Студио Атриум од Штип кое се однесува на барање на податоци и информации за изработка на следните плански документации: Урбанистички план за подрачја и градби од државно значење за производство на енергија Е1.13-површински соларни и фотоволтаични електрани во м.в Караманиш, КО Бистренци, Општина Демир Капија, Урбанистички план за подрачја и градби од државно значење за производство на енергија Е1.13-површински соларни и фотоволтаични електрани во м.в Средни Рид, КО Прждево, Општина Демир Капија, Урбанистички проект вон опфат на урбанистички план за изградба на 110КV далновод и трафостаница ТС 110/Х КV, од ТС 400/100КV Дуброво до локација на ТС 110/Х КV на КП бр.414, КП бр.415, КО Тремник, Општина Неготино, Урбанистички план за изградба на 33КV далновод, од локација на ТС 110/35 КV на КП бр.414, КП 415, КО Прждево до локација на ТС во Фец Бистренци, во КО Прждево, КО Бистренци, КО Тремник, Општина Демир Капија и Урбанистички проект вон опфат на урбанистички план за изградба на 33КV далновод, од локација на ТС 110/35 КV на КП бр.414, КП бр 415, КО Тремник, Општина Неготино, до Фец Прждево, КО Прждево, Општина Демир Капија, Република Северна Македонија. Управата за животна средина како орган во состав на Министерството за животна средина и просторно планирање од аспект на своите надлежности од областа на заштита на природата и увидот на доставената документација, Ве известува за следното:

Согласно мислење од Служба за просторно информативен систем со (бр.16-4248/3 од 30.05.2024), како и согласно евиденцијата на природно наследство на територијата на Република Северна Македонија и Секторска Студија за заштита на природното наследство,

CamScanner

УПРАВА ЗА ЖИВОТНА СРЕДИНА - DREJTORIA PËR MJEDIS JETËSOR

СЕКТОР ЗА ПРИРОДА - SEKTORI I NATYRËS

изготвена за потребите на Просторниот план на Република Македонија ("Сл. весник на РМ" бр.39/04), констатирано е дека просторите на предметните локации се наоѓат надвор од границите на заштитените подрачја во Република Северна Македонија, Емералд подрачјата, како и идентификуваните Натура 2000 подрајча.

МИНИСТЕР
Каја Шукова

Подготвил/Përpiloi: Isuf Fetai
Приверил/Kontrolluari: м-р Смилка Тенева
Контролирал/Kontrolloi: м-р Сашко Јорданов
Согласен/Miratoi: м-р Влатко Трпески
Управа за животна средина/Drejtoria për mjedis jetësor
Директор /Drejtor
Hisen Xhemaili

CamScanner

АТРИУМ СТУДИО
ДРУШТВО ЗА ГРАДЕЖНИШТВО, АРХИТЕКТУРА, ПРОЕКТИРАЊЕ, ИНЖЕНЕРИНГ И ДИЗАЈН
"ВАНЧО ПРЌЕ" бр. 119 - ШТИП тел. 032 383 - 033 studio@atrium.mk

ПОЛНОМОШНО

Друштво за производство на електрична енергија, трговија и услуги
МИТ СОЛАР ДООЕЛ
Бр. 07-08/1
15.08.2025 год.
Скопје

ПРЕДМЕТ: ПОЛНОМОШНО

МИТ СОЛАР ДООЕЛ СКОПЈЕ, со седиште на адреса на ул. „Славко Јаневски бр.3-3-3/кат 5/66 1000 Скопје, Р.С. Македонија го овластува физичкото лице Александар Василев, дипл.инж.архитект, вработен во „СТУДИО АТРИУМ" ДОО - ШТИП со седиште на ул. Ванчо Прќе бр.119, 2000 Штип, за:

Поднесување на барање за одобрување на:

- **УРБАНИСТИЧКИ ПРОЕКТ ВОН ОПФАТ НА УРБАНИСТИЧКИ ПЛАН ЗА ИЗГРАДБА НА ДАЛНОВОД ДО 35KV ЗА ИЗГРАДБА НА 35KV ДАЛНОВОД, ВО КО ТРЕМНИК, ОПШТИНА НЕГОТИНО,КО ПРЖДЕВО, КО БИСТРЕНЦИ, ОПШТИНА ДЕМИР КАПИЈА**

  ДЕЛ 4: ОД КП 1775/5 ВО КО ПРЖДЕВО И КП 1254 ВО КО БИСТРЕНЦИ ДО КП 21/1 И КП 21/13 ВО КО БИСТРЕНЦИ, ОПШТИНА ДЕМИР КАПИЈА со површина од околу 8.54ha

како и поднесување на целата потребна техничка документација сé до добивање на одобрение за горенаведените УП согласно законската регулатива на Република С. Македонија.

МИТ СОЛАР ДООЕЛ СКОПЈЕ

Управител,

МИТ СОЛАР ДООЕЛ СКОПЈЕ

Јас, НОТАР Илјхам Исмани
За подрачјето на Основниот суд Скопје

Потврдувам дека
за Друштво за производство на електрична енергија, трговија и услуги МИТ СОЛАР ДООЕЛ Скопје ДООЕЛ, Филип Втори Македонски бр.2-2, кат МА2/88 Скопје -Центар, Скопје, ЕМБС: 7684320, ,застапникот по закон Беркај Куру, ул.Салвадор Аљенде бр.79/3-43, Скопје, во мое присуство своерачно го потпиша писменото, Идентитетот на учесникот го утврдив самиот дозвола за привремен престој на странец: L2063894 Издадена од МВР Скопје

Потписот - ракознакот на писменото е втиснат.

Согласно чл. 86 став (4) од Законот за нотаријатот, учесниците се известени дека нотарот не е одговорен за содржината на писменото ниту е должен да испитува дали учесниците се овластени за таа правна работа.

Нотарската такса за заверка по тарифен број 10 т. 2 од Законот за судски такси во износ од 50 денари наплатена и поништена на примерокот кој останува за архивирање.

Нотарската награда е пресметана во износ од 100 денари.

Број УЗП 16364/2025

Во Скопје 15.08.2025

НОТАР

Илјхам Исмани

РЕПУБЛИКА СЕВЕРНА МАКЕДОНИЈА НОТАР ИЛЈХАМ ИСМАНИ СКОПЈЕ

ТЕКСТУАЛЕН ДЕЛ

АТРИУМ СТУДИО
ДРУШТВО ЗА ГРАДЕЖНИШТВО, АРХИТЕКТУРА, ПРОЕКТИРАЊЕ, ИНЖЕНЕРИНГ И ДИЗАЈН
"ВАНЧО ПРЌЕ" бр. 119 - ШТИП тел. 032 383 - 033 studio@atrium.mk

ПРОЕКТНА ПРОГРАМА
ЗА ИЗРАБОТКА НА
УРБАНИСТИЧКИ ПРОЕКТ ВОН ОПФАТ НА УРБАНИСТИЧКИ ПЛАН ЗА ИЗГРАДБА НА ДАЛНОВОД ДО 35KV, ВО КО ТРЕМНИК, ОПШТИНА НЕГОТИНО, КО ПРЖДЕВО, КО БИСТРЕНЦИ, ОПШТИНА ДЕМИР КАПИЈА ДЕЛ 4: ОД КП 1775/5 ВО КО ПРЖДЕВО И КП 1254 ВО КО БИСТРЕНЦИ ДО КП 21/1 И КП 21/13 ВО КО БИСТРЕНЦИ, ОПШТИНА ДЕМИР КАПИЈА со површина од 8.54ha

Врз основа на член 62 од Законот за урбанистчко планирање (Сл.Весник на РМ бр. 32/20, 111/23, 171/24, 224/24, 40/25, 101/25 и 127/25) изработена е Проектна програма за изработка на **УРБАНИСТИЧКИ ПРОЕКТ ВОН ОПФАТ НА УРБАНИСТИЧКИ ПЛАН ЗА ИЗГРАДБА НА ДАЛНОВОД ДО 35KV, ВО КО ТРЕМНИК, ОПШТИНА НЕГОТИНО,КО ПРЖДЕВО, КО БИСТРЕНЦИ, ОПШТИНА ДЕМИР КАПИЈА ДЕЛ 4: ОД КП 1775/5 ВО КО ПРЖДЕВО И КП 1254 ВО КО БИСТРЕНЦИ ДО КП 21/1 И КП 21/13 ВО КО БИСТРЕНЦИ, ОПШТИНА ДЕМИР КАПИЈА со површина од 8.54ha**

1. ПРЕДМЕТНА ПРОЕКТНАТА ПРОГРАМАТА

- **Опфат на проектната документација** /површина и должина/

Проектната програма треба да овозможи отпочнување на изградба на дел 4 од траса на до 35 kV далновод во КО Прждево, Општина Демир Капија, КО Бистренци, Општина Демир Капија и КО Тремник, Општина Неготино и тоа во КО Прждево и КО Бистренци, Општина Демир Капија.

Иницијатор на изработка на Урбанистичкиот проект е заинтересирана странка која има потреба за поставување на новопредвидениот електроенергетски трофазен вод 2x35 kV ФЕЦ Бистренци – ТС 35/110 kV Демир Капија за поврзување на ФЕЦ Бистренци со новопредвидената станица ТС 35/110 kV Демир Капија т.е. електроенергетскиот систем. За потребната траса на опфатот нема изготвувано претходна урбанистичка документација а по барање на инвеститорот, изработена е Анализа за приклучување на фотонапонската централа на електроенергетскиот систем на Република Северна Македонија.

За еден дел од планираниот проектен опфат одобрени се Услови за просторно планирање со тех. Бр. Y22224, издадени со Решение со арх.бр. УП1-15 1551/2024 од 07.11.2024 година. Додека за останатиот дел од планираниот проектен опфат одобрени се Услови за просторно планирање со тех. Бр. Y14718i, издадени со Решение со арх.бр. УП1-15 1199/2024 од 17.06.2024 година за изработка на урбанистички план за подрачја и градби од државно значење за производство на енергија Е1.13 - површински и соларни фотоволтаични електрани во м.в. Караманиш, КО Бистренци, Општина Демир Капија над 10 MW.

Предметниот проектен опфат на исток граничи со одобрен Урбанистички проект со план за парцелација со намена Е1.13 - Површински соларни и фотоволтаични електрани поставени на земјиште, на КП бр.21/2, КП бр.21/11, КП бр.21/12, КП бр.230/2, КП бр.230/9, КП бр.230/10 и КП бр.1208/1, КО Бистренци, Општина Демир Капија со издадени Услови за просторно планирање со тех.бр.Y14718.

Целокупниот проектен опфат за новопланираната траса е со :
Должината на предвидената траса 2 838 m[1]
Површина на проектен опфат 85 456.7 m^2 = 8,54 ha[1]

Опфатот кој е предмет на изработка на оваа проектна програма претставува дел 4 од вкупно 4 урбанистички проекти вон опфат на урбанистички план за изградба на кабелски вод до 35 kV со кои се врши поврзување на ФЕЦ Бистренци со новопредвидената станица ТС 35/110 kV Демир Капија а кои поминуваат низ катастарски парцели во Општина Неготино и Општина Демир Капија, зафаќаат вкупна површина од 11,78 ха и за кои се добиени Услови за планирање на просторот Y22224, издадени со Решение со арх.бр. УП1-15 1551/2024 од 07.11.2024 година
Должина на вкупната планирана траса за која се добиваат Услови за планирање на просторот Y22224 изнесува 3.8 km[1].
Површината на проектниот опфат за кој се добиени Услови за планирање на просторот Y22224 изнесува 11.29 ha.

За дел од од планираниот проектен опфат одобрени се и Услови за просторно планирање со тех. Бр. Y14718i, издадени со Решение со арх.бр. УП1-15 1199/2024 од 17.06.2024 година за изработка на урбанистички план за подрачја и градби од државно значење за производство на енергија Е1.13 - површински и соларни фотоволтаични електрани во м.в. Караманиш, КО Бистренци, Општина Демир Капија над 10 MW.

1. ПОВРШИНА ОПФАТЕНА СО УСЛОВИ ЗА ПЛАНИРАЊЕ НА ПРОСТОРОТ БР. Y22224: 8 0373,2 м^2 = 8,04ha
2. ПОВРШИНА ОПФАТЕНА СО УСЛОВИ ЗА ПЛАНИРАЊЕ НА ПРОСТОРОТ БР. Y14718i: 5 083,5 м^2 = 0,50ха

ВКУПНО: 85 456.7м^2= 8,54ха

Координати на предвидениот опфат

X=7599810.7596	Y=4591021.3612
X=7599810.7300	Y=4591021.1900
X=7599810.0913	Y=4591021.3334
X=7598855.4033	Y=4590981.5762
X=7598737.5956	Y=4590976.6722
X=7598646.9290	Y=4590889.1519
X=7598607.7585	Y=4590851.3407
X=7598629.2600	Y=4590882.4000
X=7598639.3000	Y=4590896.8300
X=7598621.1095	Y=4590905.9252

X=7598724.6007	Y=4591005.8250
X=7598725.4600	Y=4591006.1930
X=7598854.1550	Y=4591011.5502
X=7601269.8151	Y=4591112.1484
X=7601439.0313	Y=4591119.1567
X=7601436.6100	Y=4591112.3400
X=7601432.2100	Y=4591100.0900
X=7601428.2100	Y=4591088.6800
X=7601258.8062	Y=4591081.6639
X=7600387.7650	Y=4591045.3901
X=7600388.5900	Y=4591044.4700
X=7600386.1822	Y=4591045.3242

Опфатот е формиран по должината на трасата заедно со пропишаните заштитни појаси за водови на високонапонските далноводи.

Предвидената траса за изработка на проектната документација е дефинирана на графичките прилози кои се прикажани во прилог на проектната програма. Предвидениот вод ќе поминува преку катастерски парцели во К.О. ПРЖДЕВО И К.О. БИСТРЕНЦИ, ОПШТИНА ДЕМИР КАПИЈА во сопственост на Р.С. Македонија и дел во приватна сопственост.

Почетна точка на електричниот вод е во близина на ТС x/35kV ФЕЦ Бистренци на КП21/1 во КО Бистренци со координати: X=7601433.5986 Y=4591103.9559

Крајна точка на електричниот вод е во парцелата КП 1254, КО Бистренци Општина Демир Капија со координати: X=7598635.3376 Y=4590898.8112

Проектната документација ќе се работи согласно член 58 став (6) од Законот за урбанистичко планирање (Сл.Весник на РМ бр. 32/20, 111/23, 171/24, 224/24, 40/25, 101/25 и 127/25)

Проектираниот опфат е дефиниран по добиени анализи од теренските услови и можности за спроведување на ваков тип на инфраструктура.
Ширината на проектниот опфат е усогласена согласно техничкото решение на далновод, односно се работи за дупли 2x35 kv DV, за кои при планирањето на конструктивните елементи потребна е флексибилност заради потребните препораки кои се добиени во текот на прибирање на податоци и информации од надлежните институции. Со истата ширина добиени се и Условите за планирање на просторот со бр. Y22224.

Површината на опфатот е дефиниран на следниот начин:
Должината на трасата на новопланираниот далновод до 35 kV во проектниот опфат е 2838м[1]. Согласно мрежните правила опфатот на урбанистичкиот проект е дефинирана заедно со заштитниот појас кој е планиран по 15 метри лево и десно од оската на кабелот односно опфатот по целата должина е со вкупна ширина од 30м.

При изготвување на проектното решение за градбите од урбанистичкиот проект задолжително ќе се почитуваат заштитните појаси од постојните

инфраструктури кои граничат со опфатот наменет за изградба на далновод до 35 kV, односно магистралниот пат (автопат) А1 (М-1) Скопје-Гевгелија, регионалниот пат Р1102 (Р-103), регионалниот пат Р2137 (Р-122), железничката пруга Велес-Гевгелија и постојното речно корито на реката Вардар.

Од горенаведените заштитни појаси проектниот опфат од Проектна програма за изработка на УРБАНИСТИЧКИ ПРОЕКТ ВОН ОПФАТ НА УРБАНИСТИЧКИ ПЛАН ЗА ИЗГРАДБА НА ДАЛНОВОД ДО 35KV, ВО КО ТРЕМНИК, ОПШТИНА НЕГОТИНО,КО ПРЖДЕВО, КО БИСТРЕНЦИ, ОПШТИНА ДЕМИР КАПИЈА, ДЕЛ 4: ОД КП 1775/5 ВО КО ПРЖДЕВО И КП 1254 ВО КО БИСТРЕНЦИ ДО КП 21/1 И КП 21/13 ВО КО БИСТРЕНЦИ, ОПШТИНА ДЕМИР КАПИЈА со површина од 8.54ha граничи со регионалниот пат Р2137 (Р-122) и постојното речно корито на реката Вардар како и 10 KV далековод.

Планирана намена на земјиште во рамките на плански опфат

Планскиот опфат се наоѓа во К.О. Прждево и К.О. Бистренци, Општина Демир Капија и е надвор од опфатот на урбанистичка планска документација, а со самото тоа нема дефинирано намена на земјиштето. Согласно потребите на инвеститорот и согласно Законот за урбанистичко планирање (Службен весник на РСМ бр. 32/20, 111/23, 171/24, 224/24, 40/25, 101/25 и 127/25) како и Правилникот за урбанистичкото планирање („Сл. Весник на РСМ“ бр. 225/20, 219/21, 104/22, 99/23, 07/25 и 143/25), урбанистичка проектна документација, се предвидува да биде **со класификација на намена Е1.8 – ВОДОВИ ЗА ПРЕНОС НА ЕЛЕКТРИЧНА ЕНЕРГИЈА**. Урбанистичкиот проект кој е предмет на донесување треба да овозможи изградба на објекти од прва категорија на градба.

2. ПРИЧИНИ И ЦЕЛ ЗА ДОНЕСУВАЊЕ НА ПЛАНСКА ДОКУМЕНТАЦИЈАТА

Потребата за изработка на УРБАНИСТИЧКИ ПРОЕКТ ВОН ОПФАТ НА УРБАНИСТИЧКИ ПЛАН ЗА ИЗГРАДБА НА ДАЛНОВОД ДО 35KV, ВО КО ТРЕМНИК, ОПШТИНА НЕГОТИНО, КО ПРЖДЕВО, КО БИСТРЕНЦИ, ОПШТИНА ДЕМИР КАПИЈА ДЕЛ 4: ОД КП 1775/5 ВО КО ПРЖДЕВО И КП 1254 ВО КО БИСТРЕНЦИ ДО КП 21/1 И КП 21/13 ВО КО БИСТРЕНЦИ, ОПШТИНА ДЕМИР КАПИЈА со површина од 8.54ha е со цел поврзување на ФЕЦ Бистренци со новопредвидената трафостаница ТС 110/35 kV Демир Капија т.е. приклучување на фотонапонската централа на електроенергетскиот систем на Република Северна Македонија.
На предметниот опфат не постојат изградени објекти.

Во изработката на урбанистичко проектната документација во целост да се следат и вметнат критериумите и условите зададени од:

- **Министерство за животна средина и просторно планирање - Управата за животна средина – Сектор за води,** Известување со арх. бр. 11-4354/2 од 28.05.2024.

- **Министерство за животна средина и просторно планирање - Управата за животна средина – Сектор за природа,** Известување со арх. бр. 11-4248/4 од 04.06.2024.
- **Јавно претпријатие за железничка инфраструктура Железници на Република Северна Македонија- Скопје,** Услови за изработка на техничката документација за Попречен премин на 2*35kV кабелски вод над железничка пруга Велес-Гевгелија на км 560+585 со бр. 2001-1854/4 од 30.05.2024
- **Јавно претпријатие за државни патишта,** Одобрување за воздушни премини на 33kV далновод над магистралниот пат (автопат) А1 (М-1) и над регионалниот пат Р1102 (Р-103) и подземен премин под регионалниот пат Р2137 (Р-122) со дупчење, како и услови за користење со арх. бр. УП10-105/4 од 13.06.2024
- **НУ Национален конзерваторски центар – Скопје,** Извештај од извршен стручен увид на предметната локација за давање мислење за постоење на културно наследство на КП 414 и КП 415, КО Прждево, Општина Демир Капија со арх. бр. 08-233/3 од 18.06.2024 год.

- Услови од Министерство за животна средина и просторно планирање - Управа за животна средина – Сектор води, Известување со арх. бр. 11-4354/2 од 28.05.2024

Согласно дописот од Управа за животна средина – Сектор води при изработка на планската документација од аспект на заштита на водите, а во согласност со Законот за води (Сл. Весник на Република Македонија бр. 87/08, 06/09, 161/09, 83/10, 51/11, 44/12, 23/13, 163/13, 180/14, 146/15 и 52/16), треба да бидат исполнети следните критериуми за заштита, одржување и уредување на површинските води и крајбрежните земјишта:

1. Заради заштита и одржување на природните и уредените речни корита и бреговите на водотеците, забрането е, освен со дозвола или согласност изградба на постројки и објекти во заштитениот крајбрежен појас во широчина од 50 метри зад линијата на допирањето на педесетгодишната вода кај нерегулираните водотеци, односно зад ножицата на насипот кај регулираните водотеци;
2. Заради заштита на коритата и бреговите на природните водотеци се забранува освен со дозвола или согласност издадена врз основа на закон:

. да се менува правецот на водотекот;

. да се врши градба или зафат кои што би имале негативно влијание врз протокотна водотекот;

. да се градат напречни насипи, прегради, други објекти и насади во коритата на водотеците кои го влошуваат режимот на течението на водите;

. да се сечат дрвја, грмушки и друга вегетација во речните корита и бреговите на водотеците, езерата и акумулациите;

. да се вади чакал, песок и камен од корита и бреговите на површински водни тела за да не дојде до влошување на постојниот режим на водите и се предизвикуваат процеси на ерозија или оневозможува користењето на водите;

. да се изгради брана, насип или слична препрека која би имала негативно влијание на протокот на водотекот;
. да се фрлат отпаден материјал (комунален, индустриски и др.), земја, градежен шут, јаловина и слично;
. да се вршат други активности со кои се оштетуваат речните корита и бреговите на водотеците.
3. Заради заштита и спречување на оштетување на водостопански објекти и постројки, се забранува да се изведуваат градби или да се вршат работи со кои се оштетуваат објектите и постројките.
4. Да се спроведат сите неопходни технички мерки за спречување на индиректно испуштање на масла и загадувачки материи и супстанции.
5. Пристапот до крајбрежниот појас на водотеците, езерата и акумулациите за спорт, рекреација и слични активности потребно е да биде слободен.

- Услови од Јавно претпријатие за железничка инфраструктура Железници на Република Северна Македонија- Скопје за изработка на техничката документација за Попречен премин на 2*35kV кабелски вод над железничка пруга Велес-Гевгелија на км 560+585 бр. 2001-1854/4 од 30.05.2024

Согласно дописот од Јавно претпријатие за железничка инфраструктура Железници на Република Северна Македонија- Скопје при изработка на предметната проектната документација потребно е да се почитуваат следните услови:

1. Техничката документација за вкрстување со железничката пруга да се изработи во склад со важечките прописи за таков вид објекти и во склад со Законот за железнички систем (Сл. весник бр. 48/2010, и неговите измени и дополнувања) и Законот за сигурност во железничкиот систем (Сл. весник бр. 48/2010, и неговите измени и дополнувања и Правилникот за техничките нормативи за изградба на надземни електроенергетски водови со номинален напон од 1 kv до 400 kv (Службен лист на СФРЈ 65/88 4.218);
2. Преминот на далновод преку железничката пруга Велес - Гевгелија да се предвиди на км 560+585, под агол од 90° во однос на оската на железничката пруга;
3. Растојанието на столбовите од далноводот да не биде помало од 25m сметајќи од оската на пругата, со цел во случај на превртување на столб не дојде до загрозување на сигурноста во одвивање на железничкиот сообраќај;
4. Најмалата дозволена висина на проводниците од далноводот сметано од горниот раб на шината (ГИШ) да изнесува H=14m;
5. За добивање на согласност, потребно е Основниот проект за попречен премин на 2*35kV кабелски вод над железничката пруга Велес-Гевгелија на км 560+585 да се достави до Комисијата за преглед на инвестиционо- техничката документација при ЈПЖ Република Северна Македонија - Скопје во два примерока, а составен дел на проектот да бидат и овие Услови;
6. Работите да се изведуваат по добивање на согласност и во задолжително присуство на Надзорен инженер од ЈПЖ Република Северна Македонија - Скопје, Сектор за инвестиции за што е потребно Инвеститорот да склучи Договор за надзор;

7. Без склучен Договор за надзор, издадената согласност е неважечка;
8. Доколку се јави потреба од прекин на сообраќајот или бавно возење Инвеститорот треба да склучи договор со ЈПЖ Република Северна Македонија - Скопје за регулирање на термините на изведување на работите и трошоците за застој на сообраќајот;
9. Инвеститорот треба да го извести Секторот за инвестиции на ЈПЖ Република Северна Македонија - Скопје за денот на отпочнување на работите;
10. До колку дојде до било какво оштетување на железничката инфраструктура, направените штети кон ЈПЖ Република Северна Македонија - Скопје, да бидат надоместени од страна на Инвеститорот, согласно со Законот за сигурност на Железничкиот Систем (Сл.весник бр.48/2010 год.);
11. Во случај Изведувачот да не постапи по пропишаните Услови за изработка на техничката документација и го изведе објектот без присуство на ЈП ЈП ЖРСМ Инфраструктура - Скопје, а во врска со спроведување на условите дефинирани во овие технички услови, ќе биде одговорен согласно Законот за железнички систем (Службен Весник на Р.Македонија 48/10 и неговите измени и дополнувања) и Законот за сигурност во железничкиот систем (Службен Весник на Р.Македонија 48/10 и неговите измени и дополнувања);
12. Трошоците за издавање на Условите за изработка на техничка документација во износ од 64.000,00 денари (во цената не е влучен ДДВ) ги сноси Барателот и истите да ги уплати на жиро сметка на ЈПЖ Република Северна Македонија - Скопје по добивање на фактура;
13. По завршување на работите Инвеститорот да достави до ЈПЖ Република Северна Македонија - Скопје, Сектор за Инвестиции, примерок од Проектот за изведена состојба и извести дека работите се завршени;

Опфатот кој е предмет на изработка на оваа проектна програма за УРБАНИСТИЧКИ ПРОЕКТ ВОН ОПФАТ НА УРБАНИСТИЧКИ ПЛАН ЗА ИЗГРАДБА НА ДАЛНОВОД ДО 35KV, ВО КО ТРЕМНИК, ОПШТИНА НЕГОТИНО,КО ПРЖДЕВО, КО БИСТРЕНЦИ, ОПШТИНА ДЕМИР КАПИЈА, ДЕЛ 4: ОД КП 1775/5 ВО КО ПРЖДЕВО И КП 1254 ВО КО БИСТРЕНЦИ ДО КП 21/1 И КП 21/13 ВО КО БИСТРЕНЦИ, ОПШТИНА ДЕМИР КАПИЈА со површина од 8.54ha **не граничи** со опфатот на железничка пруга Велес-Гевгелија на км 560+585.

- Одобрување за воздушни премини на 33kV далновод над магистралниот пат (автопат) А1 (М-1) и над регионалниот пат Р1102 (Р-103) и подземен премин под регионалниот пат Р2137 (Р-122) со дупчење, како и услови за користење од Јавно претпријатие за државни патишта со арх. бр. УП10-105/4 од 13.06.2024

Согласно Одобрувањето од Јавното претпријатие за државни патишта, треба да бидат исполнети следните Општи услови за изведување на работите (поставување на инсталацијата):

1. Сите трошоци за изведување на работите ги сноси Корисникот на Одобрувањето.

2. Рокот за изведување на работите е дефиниран во Посебните услови за изведување на работите.
3. Работите треба да ги изведува Изведувач кој има потребно искуство, квалификации, опрема, овластувања и лиценци за изведување на оваков вид на работи.
4. Работите да се изведат во согласност со:
. Условите дефинирани со ова Одобрување,
. Поднесеното Барање и приложената документација,
. Записникот од теренскиот увид,
. Законската регулатива,
. Други услови дефинирани во Делот со Посебни услови за изведување на работите.
5. Работите треба да се изведуваат согласно важечките технички прописи и стандарди, вклучувајки ги и нормативите поврзани со заштитата на животната средина. користење на атестирани материјали со потребен квалитет и друго.
6. Корисникот на ова Одобрување, на своја сметка, пред да започне со било какви припреми или изведување на работите ќе ги реши потребните имотно правни прашања со сопствениците или корисниците на земјиштето на локацијата на која треба да се изведуваат работите. Корисникот е единствено одговорен и ги прифаќа сите обврски, одговорност или оштетни побарувања од трети лица по сите прашања поврзани со имотно правните работи за потребите на овој Проект.
7. Корисникот на ова Одобрување, на своја сметка, пред да започне со било какви припреми или изведување на работите ќе ги обезбеди сите потребни одобренија, согласности и дозволи од надлежните институции за изведување и користење на предметот на Одобрувањето.
8. Во текот на изведување на работите, Изведувачот не смее да го зафаќа патот, објектите и опремата на патот, како и целиот патен и заштитен појас со било каков градежен материјал, опрема и механизација и сл. По завршување на работите сите непотребни материјали треба да бидат отстранети од локацијата. Вишокот на ископана земја, градежниот шут или отпад треба да бидат транспортирани и депонирани во најблиската легална депонија.
9. Корисникот на Одобрувањето е одговорен и е должен работите да ги изведува крајно внимателно, односно со својата работа да не причини никакви штети на туѓ имот кој е во патниот или заштитниот појас. Надоместот за било какви причинети штети на патот, на околниот имот или животната средина, кои ќе настанат поради неорганизираност, немарност, нестручност, невнимание, загадување и други причини за кои е одговорен Корисникот ќе бидат на негова сметка. Соодветно, Корисникот на Одобрувањето е единствено одговорен и за сите останати законски последици кои ќе произлезат од изведувањето на работите.
10. Корисникот на Одобрувањето е одговорен и должен да ги превземе и спроведе сите технички и заштитни мерки и услови, и е единствено одговорен, за безбедоноста и сигурноста на целокупната работна рака вклучена во изведувањето на работите, кои се пропишани со важечките закони, стандарди и правилници. Соодветно Корисникот ќе обезбеди соодветни осигурувања за целиот персонал и работна рака вклучена во реализација на работите.

11. Работите треба да се изведуваат под сообраќај без попречување на постојниот режим на сообраќајот, освен ако тоа не е поинаку дефинирано во Делот Посебни услови заизведување на работите.
Корисникот на Одобрувањето е целосно одговорен за превземање на сите потребни мерки и исполнување на сите услови за обезбедување на сигурен и непрекинат сообраќај на постојниот пат за цело време на изведување на работите, при што Јавното претпријатие за државни патишта не сноси никаква одговорност во врска со истото.
Во случај ако изведувањето на работите условува изменет режим на сообраќајот, Корисникот на Одобрувањето:
(i). е должен навремено да ги изготви сите потребни документи и планови и да ги добие или обнови сите потребни согласности и одобренија од надлежните државни органи за изменет режим на сообраќајот кои се неопходни за непречено и континуирано изведување на работите,
(ii). ќе ја обезбеди, постави и одржува целокупната сообраќајна сигнализација и опрема за цело време на важноста на изменетиот режим на сообраќајот, при тоа целосно почитувајки ги и спроведувајки ги условите од согласностите и одобренијата од надлежните органи,
(iii). секогаш кога се планира измена на режимот на сообраќајот на постојниот пат поради изведување на работите, навремено ќе ја извести јавноста и учесниците во сообраќајот преку електронските и печатени медиуми,
(iv). ја сноси целокупната одговорност за сите причинети штети и оштетни побарувања од трети лица кои се должат на негови пропусти да обезбеди сигурен, непрекинат и безбеден сообраќај за целиот период на изведување на работите, до нивниот технички прием.
12. Контрола од страна на Јавното претпријатие
(i). За исполнување на условите наведени во ова Одобрување, Јавното претпријатие за државни патишта ќе ангажира стручно лице кое ќе биде присутно и ќе го надгледува и контролира извршувањето на работите. Ангажираното стручно лице има овластување:
. континуирано да го следи извршување на работите,
. да издава налози на Корисникот на Одобрувањето со кои ќе бидат во целост почитувани и спроведени пропишаните услови,
. да учествува во техничкиот преглед на изведените работи,
. да ги стопира работите во случај ако Корисникот не се придржува кон пропишаните услови,
. да ги стопира работите за да се спречат или минимизираат можни штети на патот, патниот појас, имотот на трети лица, или нарушување на безбедноста на сообраќајот и сл.,
. да предложи на Јавното претпријатие за државни патишта Одобрувањето да биде повлечено,
. други работи дефинирани во Делот Посебни услови за изведување на работите.
(ii). Трошоците за ангажирањето на стручното лице ќе бидат на сметка на Корисникот на Одобрувањето.
(iii). Корисникот на Одобрувањето нема да попречува и ќе овозможи непречен пристап во секое време на стручното лице, и на други лица назначени од Јавното

претпријатие за државни патишта, до локацијата каде се изведуваат работите и до целокупната документација која се однесува на ова Одобрување.

13. Технички преглед на изведените работи:

По завршување на целокупните работи, локацијата на која се изведени работите треба да биде детално очистена од материјали, градежен отпад, опрема и друго, што е предуслов за вршење на технички преглед. Техничкиот преглед го извршуваат претставници на Корисникот на Одобрувањето и ангажираното стручното лице, а по потреба и други претставници назначени од Јавното претпријатие, при што се изготвува и потпишува Записник кој содржи краток опис на изведените работи, отстапувањата во однос на издаденото Одобрување, работи кои треба да бидат довршени, во кој рок и слично. Кон Записникот од техничкиот преглед треба да биде приложена и техничка скица со точна вцртана местоположба на предметот на Одобрувањето во однос на патот. Еден оригинален примерок од Записникот за технички преглед (со сите прилози) се доставува до Јавното претпријатие за државни патишта.

Записникот од Техничкиот преглед не го ослободува Корисникот на ова Одобрување од надомест на било какви штети причинети врз патот, патниот и заштитниот појас во текот на користењето на инсталацијата и важноста на Одобрувањето.

14. а) Јавното претпријатие ќе ги стопира работите и ќе го повлече Одобрувањето, ако Корисникот на Одобрувањето:

(i). Не се придржува кон условите наведени во Одобрувањето,

(ii). Не ги почитува налозите издадени од стручното лице одредено од Јавното претпријатие за државни патишта,

(iii). Не ги изведе и комплетира работите во дадениот рок, вклучувајќи го и рокот во кој ќе биде толерирано доцнење и кој е наведен Делот Посебни услови за изведување на работите,

(iv). Не се изврши технички преглед на работите, не биде изготвен Записник од техничкиот преглед, или Записникот не биде доставен до Јавното претпријатие за државни патишта,

(v). во други случаи пропишани со Одобрувањето и со законската регулатива.

б) Во случај ако Одобрувањето биде повлечено, Корисникот ќе ги надомести сите трошоци и штети кои ги претрпело Јавното претпријатие за државни патишта или трети лица, вклучувајки:

(i). штети на патот и штети во патниот и заштитниот појас,

(ii). трошоци за доведување на локацијата во првобитна состојба,

(iii). трошоци и штети предизвикани кон трети лица,

(iv). штети предизвикани од загрозување на безбедноста на сообраќајот,

(v). други штети предизвикани од Корисникот на Одобрувањето.

15. Трошоци кои ги надоместува Корисникот пред издавање на Одобрувањето:

(i). надомест за издавање на ова Одобрување,

(ii). трошоци за извршување на теренски увид и изготвување на Записник од теренскиот увид,

(iii). трошоци за ангажирање на стручно лице кое ќе го надгледува и контролира извршувањето на работите согласно ова Одобрување.

(iv). други трошоци дефинирани во Делот Посебни услови за изведување на работите.

Висината на овие трошоци ги одредува Јавното претпријатие за државни патишта. Пресметаните трошоци Корисникот треба да ги уплати на жиро сметка на Јавното претпријатие за државни патишта пред издавање на Одобрувањето.
16. Други услови наведени во Делот Посебни услови за изведување на работите.

Како и останатите Општи услови кои се наведени во горенапоменатото Одобрување за воздушни премини на 33kV далновод над магистралниот пат (автопат) А1 (М-1) и над регионалниот пат Р1102 (Р-103) и подземен премин под регионалниот пат Р2137 (Р-122) со дупчење, како и услови за користење од Јавно претпријатие за државни патишта со арх. бр. УП10-105/4 од 13.06.2024, кое е дел од планската документација на Урбанистичкиот проект вон опфат на урбанистички план за изградба на 35kV далновод, во КО Прждево, КО Бистренци, КО Тремник, Општина Неготино, Општина Демир Капија.

Опфатот кој е предмет на изработка на оваа проектна програма за УРБАНИСТИЧКИ ПРОЕКТ ВОН ОПФАТ НА УРБАНИСТИЧКИ ПЛАН ЗА ИЗГРАДБА НА ДАЛНОВОД ДО 35KV, ВО КО ТРЕМНИК, ОПШТИНА НЕГОТИНО,КО ПРЖДЕВО, КО БИСТРЕНЦИ, ОПШТИНА ДЕМИР КАПИЈА, ДЕЛ 4: ОД КП 1775/5 ВО КО ПРЖДЕВО И КП 1254 ВО КО БИСТРЕНЦИ ДО КП 21/1 И КП 21/13 ВО КО БИСТРЕНЦИ, ОПШТИНА ДЕМИР КАПИЈА со површина од 8.54ha граничи со регионалниот пат Р2137 (Р-122).

- НУ Национален конзерваторски центар – Скопје во Извештај од извршен стручен увид на предметната локација за давање мислење за постоење на културно наследство на КП 414 и КП 415, КО Прждево, Општина Демир Капија со арх. бр. 08-233/3 од 18.06.2024 год.

Согласно добиените податоци од НУ Национален конзерваторски центар – Скопје константирано е дека поставената граница на планскиот опфат за изработка на Урбанистички проект вон опфат на урбанистички план за изградба на 35kV далновод, во КО Прждево, КО Бистренци, КО Тремник, Општина Неготино Општина Демир Капија, не го загрозува културното добро археолошкиот локалитет “Слатина” и постапката за изработка на предметната планска документација може да продолжи.

- Министерство за животна средина и просторно планирање – Управа за животна средина – Сектор за природа (допис бр. 11-4248/4 од 04.06.2024 година),

Согласно добиеното Известување од Управа за животна средина- Сектор природа како и согласно мислењето од Служба за просторно информативен систем со бр. 16-4248/3 од 30.05.2024 и евиденцијата на природно наследство на територијата на Република Северна Македонија и Секторска Студија за заштита на природно наследство, изготвена за потребите на Просторниот план на Република Македонија (Сл. Весник на РМ бр.98/04), константитано е дека просторот на предметната планска документација се наоѓа надвор од границите на заштитните подрачја во Република Северна Македонија, Емералд подрачјата, како и идентификуваните Натура 2000 подрачја.

3. МЕТОДОЛОГИЈА И СОДРЖИНА НА УП

а). Општи барања

Урбанистичко проектната документација треба да се изработи согласно важечките законски прописи т.е согласно Законот за урбанистичко планирање (Сл.Весник на РСМ бр 32/20, 111/23, 171/24, 224/24, 40/25, 101/25 и 127/25), Правилникот за урбанистичко планирање („Сл. Весник на РСМ“ бр. 225/20, 219/21, 104/22, 99/23, 07/25 и 143/25).

Урбанистичката проектна документација да се изработи врз основа на ажурирана геодетска подлога, каде се евидентираат сите постојни надземни и подземни градби во рамките на планскиот опфат во документационата основа на планот.

На урбанистичка проектна документација задолжително треба да биде извршена стручна ревизија.

Содржината на планската документација за треба да се изработи согласно член 59, 60, 61 и 62 од Правилникот за урбанистичко планирање Сл.Весник на РСМ 225/20, 219/21, 104/22, 99/23, 07/25 и 143/25).

*** **ЗАБЕЛЕШКА:** Преостанатите податоци и информации кои не се регулирани со оваа проектра програма, ќе се регулираат со урбанистичкиот проект.

4. ИЗВОД ОД УСЛОВИ ЗА ПЛАНИРАЊЕ НА ПРОСТОРОТ Y22224

(Заклучни согледувања)

Планираната траса се граничи со опфат на издадена Дополна на Услови за планирање на просторот со намена површински соларни и фотоволтаични електрани, КО Бистренци, Општина Демир Капија, со тех.број Y14718i.

Предвидената траса на 35kV далновод поминува низ планирана акумулација Демир Капија согласно Просторниот план на Република Македонија. Во тек е изработка на Просторен план на Република Северна Македонија, во којшто се потврдува планираната акумулација. При понатамошна изработка на планско- проектната документација за предметната траса, неопходно е да се почитува законската регулатива од областа и да се земе во предвид планираната акумулација.

Видот на планската документација да се усогласи со Законот за урбанистичко планирање и Правилникот за урбанистичко планирање.

Условите за планирање треба да претставуваат влезни параметри и насоки при поставување на планските концепции и решенија во сите области релевантни за планирањето на просторот, обработени во согласност со Просторниот план на Република Македонија.

При изработка на документацијата треба да се земат во предвид горенаведените забелешки и следните поединечни заклучни согледувања од секторските области опфатени со Просторниот план на Република Македонија.

Економски основи на просторниот развој

- Според определбите на Просторниот план, идниот развој и разместеност на производните и услужни дејности треба да базира на одржливост на економијата применувајќи ги законитостите на пазарната економија и релевантната законска регулатива од областа на заштитата на животната средина, особено превенција и спречување на негативните влијанија на економските активности врз животната и работна средина.

- Изградбата на 35kV далновод во КО Тремник, Општина Неготино, КО Прждево, КО Бистренци, Општина Демир Капија ќе биде во функција на развој на енергетскиот сектор.

- Една од планските определби утврдени со Просторниот план на Република Македонија е рационално користење на земјиштето заради што е неопходно пред започнување на сите активности да се утврди економската и општествена оправданост за зафаќање на предложената површина на планскиот опфат.

Користење и заштита на земјоделско земјиште

- Согласно Просторниот план на Република Македонија просторот на Републиката е поделен во 6 земјоделско стопански реони и 54 микрореони. Предметната локација припаѓа на Медитерански или Повардарски земјоделско стопански реон поделен на Јужно медитерански со 2 микрореони и Централно-медитерански со 10 микрореони.

- При изработка на планската документација, неопходно е воспоставување и почитување на ефикасна контрола на користењето и уредување на нормите и стандарди за градба. Меѓу приоритетните определби на Просторниот план е заштитата на земјоделското земјиште, а особено стриктното ограничување на трансформацијата на земјиштето од ШУ бонитетна класа за неземјоделско користење, како и зачувување на квалитетот и природната плодност на земјиштето.

Водостопанство и водостопанска инфраструктура

- За наводнување на обработливите површини во ВП „Среден Вардар“ изградени се системи за наводнување кои покриваат површина од 4390 ha, а има можности За наводнување на уште 15203 ha. При изработката На документацијата да се утврди местоположбата на постоечката и планираната инфраструктура за наводнување и соодветно на тоа да се предвидат мерки за нејзина заштита и непречено функционирање.

- Трасата на далноводот поминува преку река Вардар за која при изработката на документацијата треба да се предвиди заштита на речното корито, со цел да се избегнат несакани последици при појава на големи води.

Енергетика и енергетска инфраструктура

- Локацијата за изградба на 35kV далновод во КО Тремник, Општина Неготино, КО Прждево, КО Бистренци, Општина Демир Капија нема конфликт со постојните и планирани енергетски водови.

- За електроенергетските корисници потребно е да се обезбеди сигурно и непрекинато снабдување со електрична енергија со напон кој ќе биде во дозволените граници.

Урбанизација и мрежа на населби

- Иницијативата за изградба на далновод во КО Тремник, Општина Неготино, КО Прждево, КО Бистренци, Општина Демир Капија, ќе предизвика позитивни импулси и ефекти врз целото непосредно окружување од аспект на повисока организација, инфраструктурна опременост и уреденост на просторот, доколку е базирана врз принципите на одржлив развој и се одликува со максимално почитување и вградување на нормативите и стандарди за заштита на животната средина.

- Изградбата на водот ќе обезбеди поквалитетни услуги за снабдување на домаќинствата со електрична енергија во овој дел на Р. Северна Македонија.

Домување:

- Иницијативата за изградба на далновод во КО Тремник, Општина Неготино, КО Прждево, КО Бистренци, Општина Демир Капија, е во функција на обезбедување поквалитетни услуги за снабдување на домаќинствата со електрична енергија во овој дел на Р. Северна Македонија, со што се овозможува квалитативно и квантитативно подигнување на комуналната опременост на станот како негова основна клетка.

Јавни функции:

- Иницијативата за изградба на далновод во КО Тремник, Општина Неготино, КО Прждево, КО Бистренци, Општина Демир Капија, е надвор од урбаниот опфат на населбите, така што нема препораки и обврски за организација на јавни функции (локации со намена образование, култура, здравство и спорт и рекреација) што значи дека се исклучени можностите за било каков конфликт помеѓу два типа на функции.

Индустрија

- Со планскиот и организиран начин на ширење на инфраструктурата и создавањето на други погодни услови за локација на производни капацитети во просторот околу општинските центри и во поширокиот рурален простор, се обезбедуваат основи врз кои може да се очекува да се остварува просторната разместеност на индустријата, преку моделот на концентрираната дисперзија. Реализација на документацијата со намена 35kV далновод во КО Тремник, Општина Неготино, КО Прждево, КО Бистренци, Општина Демир Капија, ќе биде во функција на унапредување на енергетскиот сектор.

Сообраќајна инфраструктура

- Според Просторниот план на Република Македонија автопатската и магистрална патна мрежа релевантна за предметниот простор е:
А1 - (Граница со Србија- ГП Табановци- Куманово- Велес- Неготино- Демир Капија- Гевгелија- граница со Грција- ГП Богородица и делница Градско- Прилеп- врска со А3).

- Релевантен регионален патен правец за предметната локација влегува во групата на регионални патишта "Р1" и е со ознака:
Р1102 - Скопје (Врска со А2- обиколница Скопје- Катланово- Велес- Неготино- Демир Капија- Гевгелија- (врска со А1).

- При изработка на планската документација од аспект на безбедноста во Патниот сообраќај, да се почитуваат Законот за јавни патишта, законската регулатива во делот на "заштитната зона на патот" согласно Законот за јавни патишта, како и важечките Законски и подзаконски акти кои ја допираат оваа област.

Радиокомуникациска и кабелска електронско комуникациска мрежа

- Трасата за изградба на 35kV далновод во КО Тремник, Општина Неготино, КО Прждево, КО Бистренци, Општина Демир Капија, нема конфликт со постојните и планирани радиокомуникациски и кабелски електронско комуникациски мрежи.

- Преку кабелските електронски комуникациски мрежи, на крајните корисници треба да им се обезбеди сигурен пренос на јавни електронски комуникациски услуги со задоволување на одредени општи и посебни услови за квалитет, во согласност со Законот за електронските комуникации и препораките за обезбедување на одредено ниво на квалитет на пренос.

Заштита на животна средина

- Со цел да се обезбеди заштита и унапредување на животната средина на просторот за изградба на 35kV далновод во КО Тремник, Општина Неготино, КО Прждево, КО Бистренци, Општина Демир Капија, потребно е да се почитуваат одредбите пропишани во законската регулатива од областа на заштита на животната средина и подзаконските акти донесени врз нивна основа.

- Да се внимава да не дојде до искористување на земјиштето на начин и обем со кој би се загрозиле неговите природни вредности.

- Потенцијалната ерозија на земјиштето треба да се спречи со што е можно побрзо завршување на земјените активности, покривање на околниот терен со вегетација и оградувања на нагибите.

- Озеленување на површините во непосредна близина на трасата (со автохтони

видови), со цел да се добие разновиден и богат пејзаж во една просторно - естетска и функционална целина.

- Да се превземат активности за намалување на бучавата и вибрациите од опремата, со цел да се избегнат негативните ефекти од бучавата и да се почитуваат пропишаните гранични вредности за дозволено ниво на бучава во животната средина.

- Помошните и пратечките градежни објекти (магацински објекти за материјали, алати и гориво, и други помошни објекти), кои ќе се користат во фазата на поставување, треба да бидат лоцирани на поголеми растојанија од коритата на водотеците и површините под шуми, квалитетни земјоделски површини, населени места и заштитено и предложено за заштита природно наследство.

- Да се следи и контролира присуството на загадувачки материи во воздухот со цел да се одржи квалитетот на воздухот во граници на дозволените нивоа на емисии.

- Организирано управување со отпадот со цел да се минимизира негативното влијание врз животната средина, животот и здравјето на луѓето.

- Создавачот и/или поседувачот на отпадни материи и емисии ги сноси сите трошоци за санација на евентуално предизвиканите нарушувања во животната средина.

Заштита на природно наследство

- Согласно Студијата за заштита на природното наследство, изработена за потребите на Просторниот план на Република Македонија на просторот за изградба на 35kV далновод во КО Тремник, Општина Неготино, КО Прждево, КО Бистренци, Општина Демир Капија, нема регистрирано ниту евидентирано природно наследство.

- Доколку при изработка на документацијата за предметниот простор или при уредување на просторот се дојде до одредени нови сознанија за природно наследство кое би можело да биде загрозено со урбанизацијата на овој простор, потребно е да се предвидат соодветни мерки за заштита на природното наследство согласно Законот за заштита на природата.

Заштита на културно наследство

- Согласно податоците од Експертниот елаборат за заштита на културното наследство и Археолошката карта на Република Македонија“, на подрачјето на катастарските општини Тремник, Прждево и Бистренци има евидентирани недвижни споменици на културата и археолошки локалитети.

- При изработка на планска документација од пониско ниво да се утврди точната локација на евидентираното и регистрираното културно наследство и во таа смисла да се применат соодветните плански мерки за заштита на истото.

- Доколку при изведување на земјаните работи се наиде на археолошки артефакти, односно дојде до откривање на материјални остатоци со културно- историска вредност, потребно е да се постапи во согласност со постоечката законска регулатива, Законот за заштита културното наследство и важечките законски и подзаконски акти кои ја допираат оваа област, односно веднаш да се запре со отпочнатите градежни активности и да се извести надлежната институција за заштита на културното наследство.

Туризам и организација на туристички простори

- Предметната локација за која што се наменети Условите за планирање, припаѓа на Средно - Вардарски туристички регион со утврдени 6 туристички зони и 24 туристички локалитети. Низ ова подрачје минува и Транзитниот туристички коридор.

- Согласно поставките на Концептот и критериумите за развој и организација на туристичката дејност, за непречен развој на вкупната туристичка понуда на ова подрачје, се препорачува, при идната организација на стопанските дејности да се почитуваат критериумите за заштита и одржлив економски развој.

Заштита од воени разурнувања, природни и техничко-технолошки катастрофи

- Локацијата за која се наменети условите за планирање на просторот со намена 35kV далновод во КО Тремник, Општина Неготино, КО Прждево, КО Бистренци, Општина Демир Капија се наоѓа во индиректно загрозени простори од воени дејства, во простори со висок степен на загрозеност од воени дејства и во простори погодни за слободни територии . Според тоа во согласност со Законот за заштита и спасување, задолжително треба да се применуваат мерките за заштита и спасување.

- Задолжителна примена на мерки за заштита од пожар.

- Согласно Просторниот план на Република Македонија, локацијата со намена 35kV далновод во КО Тремник, Општина Неготино, КО Прждево, КО Бистренци, Општина Демир Капија се наоѓа во потенцијална зона на свлечиште. Доколку на предметната локација се потврди веројатноста за настанување на свлечишта, да се предвидат соодветни мерки за заштита согласно законската регулатива.

- Анализираниот простор се наоѓа во подрачје каде се можни потреси со јачина до VIII степени по МКС, што наметнува задолжителна примена на нормативно- правна регулатива, со која се уредени постапките, условите и барањата за постигнување на технички конзистентен и економски одржлив степен на сеизмичка заштита, кај изградбата на новите објекти.

Насоки за потребата од спроведување на Стратегиска оцена на влијанието врз животната средина

- При донесувањето на Одлука За спроведување или Одлука за не спроведување на стратегиска оцена за документацијата за предметниот простор за изградба на 35kV далновод во КО "Тремник, Општина Неготино, КО Прждево, КО Бистренци, Општина Демир Капија, задолжително да се земат во предвид насоките за потреба од спроведување на Стратегиска оцена на влијанието врз животната средина, како и забелешките и заклучоците од секторските области опфатени со Просторниот план на Република Македонија.

5. ИЗВОД ОД УСЛОВИ ЗА ПЛАНИРАЊЕ НА ПРОСТОРОТ Y14718i

(Заклучни согледувања)

Дополна на Услови за планирање на просторот со намена површински соларни и фотоволтаични електрани, КО Бистренци, Општина Демир Капија.
Површината за која што се издаваат Условите за планирање на просторот изнесува изнесува 21,05 ha, со вкупна моќност над 10MW.
Дополната се изработува заради проширување на границата на планскиот опфат на издадените Услови за планирање на просторот за Урбанистички план за вон населено место за изградба на Е2 - комунална супраструктура (фотоволтаични централи), на делови од катастарските парцели: КП 21/1, КП 21/2, КП 230/1, КП 230/2 и КП 1208, КО Бистренци, Општина Демир Капија, со тех.бр.У 14718 (со површина 10,81 ha).
Видот на планската документација да се усогласи со Законот за урбанистичко планирање и Правилникот за урбанистичко планирање.
Условите за планирање треба да претставуваат влезни параметри и смерници при планирањето на просторот на населбата и поставување на планските концепции и решенија по сите области релевантни за планирањето на просторот, обработени во согласност со Просторниот план на Република Македонија.
При изработка на документацијата за предметниот простор треба да се земат во предвид горенаведените забелешки и следните поединечни заклучни согледувања од секторските области опфатени со Просторниот план на Република Македонија:

Економски основи на просторниот развој

- Според определбите на Просторниот план, идниот развој и разместеност на производните и услужни дејности треба да базира на одржливост на економијата применувајќи ги законитостите на пазарната економија и релевантната законска регулатива од областа на заштитата на животната средина, особено превенција и спречување на негативните влијанија на економските активности врз животната и работна средина.

- Поставувањето на површински соларни и фотоволтаични електрани, КО Бистренци,

Општина Демир Капија ќе биде во функција на одржливиот развој преку производство на енергија од обновливи извори.

- Една од планските определби утврдени со Просторниот план на Република Македонија е рационално користење на земјиштето заради што е неопходно пред започнување на сите активности да се утврди економската и општествена оправданост за зафаќање на предложената површина на планскиот опфат.

Користење и заштита на земјоделско земјиште

- Согласно Просторниот план на Република Македонија просторот на Републиката е поделен во 6 земјоделско стопански реони и 54 микрореони. Предметната локација припаѓа на Медитерански или Повардарски земјоделско стопански реон поделен на Јужно медитерански со 2 микрореони и Централно-медитерански со 10 микрореони.

- При изработка на предметната документација, неопходно е воспоставување и почитување на ефикасна контрола на користењето и уредување на нормите и стандарди за градба. Меѓу приоритетните определби на Просторниот план е заштитата на земјоделското земјиште, а особено стриктното ограничување на трансформацијата на земјиштето од I-IV бонитетна класа за неземјоделско користење, како и зачувување на квалитетот и природната плодност на земјиштето.

Водостопанство и водостопанска инфраструктура

- Површинските води се најзначајни за подмирување на потребите од вода, но нивната распределба на територијата на Републиката е нерамномерно. Потенцијалот на површинските води е диктиран од појавата, траењето и интензитетот на врнежите. Поради морфолошката, хидрогеолошката и хидрографската структура на просторот врнежите брзо се концентрираат во речната мрежа и истекуваат. Површинското истекување за сливните подрачја во Републиката има вредност од 26.2 л/сек/км2 за реката Радика до 3,1 л/сек/км2 за сливот на реката Струмица. На реката Вардар по течението вредноста на површинското истекување се намалува од 17,4 кај мерниот профил Радуша, преку 13.6л/сек/км2 кај Скопје до 6,3 л/сек/км2 кај мерниот профил Демир Капија. Изградбата на површинските соларни и фотоволтаични електрани каде ќе се користи сончевата енергија како обновлив ресурс за производство на електрична енергија, во регион кој е сиромашен со вода, ќе допринесе за подобрување на енергетската покриеност на регионот во согласност со принципите на еколошко и одржливо искористување на природните ресурси.

Енергетика и енергетска инфраструктура

- Локацијата за површински соларни и фотоволтаични електрани, КО Бистренци, Општина Демир Капија нема конфликт со постојните и планирани енергетски водови.

- Поставувањето на површински соларни и фотоволтаични електрани од обновливи извори на енергија ги подобрува перформансите на електроенергетската мрежа, го намалува увозот на електрична енергија и емисиите на стакленички гасови.

Урбанизација и мрежа на населби

- Планскиот опфат наменет за поставување на површински соларни и фотоволтаични електрани, КО Бистренци, Општина Демир Капија, ќе овозможи поефикасно снабдување на населбите со електрична енергија, што е особено значајно за оние кои немаат соодветно, односно квалитетно снабдување. Преку воведување на алтернативни извори на енергија се овозможува заштеда на необновливи извори на енергија што е еден од основните приоритети во одржливиот развој.

Домување:

- Планскиот опфат наменет за поставување на површински соларни и фотоволтаични електрани, КО Бистренци, Општина Демир Капија, е во функција на обезбедување поквалитетни услуги за снабдување на домаќинствата со електрична енергија во овој дел на Републиката, со што се овозможува квалитативно и квантитативно подигнување на комуналната опременост на станот.

Јавни функции:

- Планскиот опфат наменет за поставување на површински соларни и фотоволтаични електрани, КО Бистренци, Општина Демир Капија, е надвор од урбаниот опфат на најблиската населба, така што нема препораки и обврски за организација на јавни функции, што значи дека се исклучени и можностите за било каков конфликт помеѓу два типа на функции.

Индустрија

- Со плански и организиран начин на ширење на инфра и супраструктурата и создавањето на други погодни услови за локација на производни капацитети во просторот околу општинските центри и во поширокиот рурален простор, се обезбедуваат основи врз кои може да се очекува остварување на просторната разместеност на индустријата, преку моделот на концентрираната дисперзија.

- Поставувањето на површински соларни и фотоволтаични електрани, КО Бистренци, Општина Демир Капија, ќе биде во функција на развој на енергетскиот сектор преку производство на енергија од обновливи извори, што кореспондира со основните определби на Просторниот план на Република Македонија за одржлив развој.

Сообраќајна инфраструктура

- Според Просторниот план на Република Македонија автопатската и магистрална патна мрежа релевантна за предметниот простор е:

А1 - (Граница со Србија-ГП Табановци-Куманово-Велес-Неготино-Демир Капија-Гевгелија-граница со Грција-ГП Богородица и делница Градско- Прилеп-врска со А3).

- Релевантните регионални патни правци за предметната локација, според Просторниот план на Република Македонија, влегуваат во групата на регионални патишта "Р1" и "Р2" и се со ознака:

Р1102 - Скопје (Врска со А2-обиколница Скопје-Катланово-Велес-Неготино-Демир Капија-Гевгелија-(врска со А1);

Р2137 - (врска со Р 1102 -Војошанци-Корешница-врска со Демир Капија (Р 1102).

- При изработка на планската документација од аспект на безебедноста во Патниот сообраќај, да се почитува релевантната законска регулатива од областа на Сообраќајот, како и важечките Законски и подзаконски акти кои ја допираат оваа област.

Радиокомуникациска и кабелска електронско комуникациска мрежа

- Локацијата за поставување на површински соларни и фотоволтаични електрани, КО Бистренци, Општина Демир Капија, нема конфликт со постојните и планирани радиокомуникациски и кабелски електронско комуникациски мрежи.

- Преку кабелските електронски комуникациски мрежи, на крајните корисници треба да им се обезбеди сигурен пренос на јавни електронски комуникациски услуги со задоволување на одредени општи и посебни услови за квалитет, во согласност со Законот за електронските комуникации и препораките за обезбедување на одредено ниво на квалитет на пренос.

Заштита на животна средина

- Со цел да се обезбеди заштита и унапредување на животната средина на просторот со намена површински соларни и фотоволтаични електрани, КО Бистренци, Општина Демир Капија, потребно е да се почитуваат одредбите пропишани во законската регулатива од областа на заштита на животната средина и подзаконските акти донесени врз нивна основа.

- Да се внимава да не дојде до искористување на земјиштето на начин и обем со кој би се загрозиле неговите природни вредности.

- Да се превземат активности за намалување на бучавата и вибрациите од опремата, со цел да се избегнат негативните ефекти од бучавата и да се почитуваат пропишаните гранични вредности за дозволено ниво на бучава во животната средина.

- Создавачите на отпад се должни во најголема можна мера, да го избегнат создавањето на отпад и да ги намалат штетните влијанија на отпадот врз животната средина, животот и здравјето на луѓето. При управување со отпадот по претходно извршената селекција, отпадот треба да биде преработен по пат на рецикли- рање, повторно употребен во истиот или во друг процес за екстракција на секундарните суровини или пак да се искористи како извор на енергија. Евентуалниот отпад што може да се формира во тек на поставувањето и експлоатациониот период треба да се депонира организирано со контролиран транспортен систем во постојната депонија.

- Создавачот и/или поседувачот на отпадни материи и емисии ги сноси сите трошоци за санација на евентуално предизвиканите нарушувања во животната средина.

Заштита на природно наследство

- Согласно Студијата за заштита на природното наследство, изработена за потребите на Просторниот план на Република Македонија, на просторот со намена површински соларни и фотоволтаични електрани, КО Бистренци, Општина Демир Капија, нема регистрирано ниту евидентирано природно наследство.

- Доколку при изработка на документацијата за предметниот простор или при уредување на просторот се дојде до одредени нови сознанија за природно наследство кое би можело да биде загрозено со урбанизацијата на овој простор, потребно е да се предвидат соодветни мерки за заштита на природното наследство согласно Законот за заштита на природата.

Заштита на културно наследство

- Согласно податоците од Експертниот елаборат за заштита на културното наследство и Археолошката карта на Република Македонија на подрачјето на катастарската општина Бистренци има евидентирани недвижни споменици на културата и археолошки локалитети.

- При изработка на планска документација од пониско ниво да се утврди точната локација на евидентираното и регистрираното културно наследство и во таа смисла да се применат соодветните плански мерки за заштита на истото.

- Доколку при изведување на земјаните работи се наиде на археолошки артефакти,

односно дојде до откривање на материјални остатоци со културно- историска вредност, потребно е да се постапи во согласност со постоечката законска регулатива, Законот за заштита културното наследство и важечките законски и подзаконски акти кои ја допираат оваа област, односно веднаш да се запре со отпочнатите градежни активности и да се извести надлежната институција за заштита на културното наследство.

Туризам и организација на туристички простори

- Предметната локација за која што се наменети Условите за планирање, припаѓа на Средно - Вардарскиот туристички регион со утврдени 6 туристички зони и 24 туристички локалитети. Низ ова подрачје минува и транзитниот туристички коридор.

- Согласно поставките на Концептот и критериумите за развој и организација на туристичката дејност, за непречен развој на вкупната туристичка понуда на ова подрачје, се препорачува, при идната организација на стопанските дејности да се почитуваат критериумите за заштита и одржлив економски развој.

Заштита од воени разурнувања, природни и техничко-технолошки катастрофи

- Предметната локација со намена површински соларни и фотоволтаични електрани, КО Бистренци, Општина Демир Капија се наоѓа во простори погодни за слободни територи и мал дел во индиректно загрозени простори од воени дејства. Според тоа во согласност со Законот за заштита и спасување, задолжително треба да се применуваат мерките за заштита и спасување.

- Задолжителна примена на мерки за заштита од пожар.

- Согласно Просторниот план на Република Македонија, локацијата со намена површински соларни и фотоволтаични електрани, КО Бистренци, Општина Демир Капија се наоѓа во потенцијална зона на свлечишта. Доколку на предметната локација се потврди веројатноста за настанување на свлечишта, да се предвидат соодветни мерки за заштита согласно законската регулатива.

- Анализираниот простор се наоѓа во подрачје каде се можни потреси со јачина до VIII степени по МКС, што наметнува задолжителна примена на нормативно- правна регулатива, со која се уредени постапките, условите и барањата за постигнување на технички конзистентен и економски одржлив степен на сеизмичка заштита, кај изградбата на новите објекти.

Насоки за потребата од спроведување на Стратегиска оцена на влијанието врз животната средина

- При донесувањето на Одлука за спроведување или Одлука за не спроведување на стратегиска оцена за документацијата за предметниот простор со намена површински соларни и фотоволтаични електрани, КО Бистренци, Општина Демир Капија, задолжително да се земат во предвид насоките за потреба од спроведување на Стратегиска оцена на влијанието врз животната средина, како и забелешките и заклучоците од секторските области опфатени со Просторниот план на Република Македонија.

Заверува
Комисија за урбанизам:

1._____

2. _____

3. _____

ОДОБРИЛ,

ГРАДОНАЧАЛНИК НА ОПШТИНА ДЕМИР КАПИЈА

АТРИУМ СТУДИО
ДРУШТВО ЗА ГРАДЕЖНИШТВО, АРХИТЕКТУРА, ПРОЕКТИРАЊЕ, ИНЖЕНЕРИНГ И ДИЗАЈН
"ВАНЧО ПРЌЕ" бр. 119 - ШТИП тел. 032 383 - 033 studio@atrium.mk

ГРАФИЧКИ ДЕЛ

Местоположба на локацијата и ружа на ветрови

0 0.375 0.75 1.5 Km

1:25,000

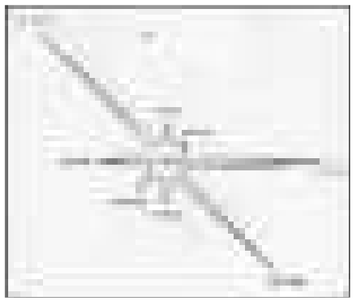

Општинска граница

Катастарска граница

Дополна на површински соларни и фотоволтаични електрани-Y14718i

ПРОЕКТНА ПРОГРАМА ЗА ИЗРАБОТКА НА УРБАНИСТИЧКИ ПРОЕКТ ВОН ОПФАТ НА УРБАНИСТИЧКИ ПЛАН ЗА ИЗГРАДБА НА ДАЛНОВОД ДО 35KV, ВО КО ТРЕМНИК, ОПШТИНА НЕГОТИНО, КО ПРЖДЕВО, КО БИСТРЕНЦИ, ОПШТИНА ДЕМИР КАПИЈА ДЕЛ 4: ОД КП 1775/5 ВО КО ПРЖДЕВО И КП 1254 ВО КО БИСТРЕНЦИ ДО КП 21/1 И КП 21/13 ВО КО БИСТРЕНЦИ,

ОПШТИНА ДЕМИР КАПИЈА

ЛЕГЕНДА: **со површина од 8.54ha**

ГРАНИЦА НА ПРОЕКТЕН ОПФАТ = 85 456,7m² = 8,54ha

ИЗВОД ОД ПРОСТОРЕН ПЛАН НА РЕПУБЛИКА МАКЕДОНИЈА 2002-2020 - МЕСТОПОЛОЖБА НА ЛОКАЦИЈА И РУЖА НА ВЕТРОВИ

АТРИУМ СТУДИО
ДРУШТВО ЗА ГРАДЕЖНИШТВО, АРХИТЕКТУРА, ПРОЕКТИРАЊЕ, ИНЖЕНЕРИНГ И ДИЗАЈН
"ВАНЧО ПРЌЕ" БР 119 - ШТИП ТЕЛ. 032 383 - 033

НАРАЧАТЕЛ:	МИТ СОЛАР ДООЕЛ СКОПЈЕ		
ПЛАН:	ПРОЕКТНА ПРОГРАМА ЗА ИЗРАБОТКА НА УРБАНИСТИЧКИ ПРОЕКТ ВОН ОПФАТ НА УРБАНИСТИЧКИ ПЛАН ЗА ИЗГРАДБА НА ДАЛНОВОД ДО 35KV, ВО КО ТРЕМНИК, ОПШТИНА НЕГОТИНО,КО ПРЖДЕВО, КО БИСТРЕНЦИ, ОПШТИНА ДЕМИР КАПИЈА ДЕЛ 4: ОД КП 1775/5 ВО КО ПРЖДЕВО И КП 1254 ВО КО БИСТРЕНЦИ ДО КП 21/1 И КП 21/13 ВО КО БИСТРЕНЦИ, ОПШТИНА ДЕМИР КАПИЈА со површина од 8.54ha	ФАЗА: ПП	
ПРИЛОГ:	ИЗВОД ОД ПРОСТОРЕН ПЛАН НА РЕПУБЛИКА МАКЕДОНИЈА 2002-2020 - МЕСТОПОЛОЖБА НА ЛОКАЦИЈА И РУЖА НА ВЕТРОВИ	ТЕХ. БРОЈ: ПП-У-38/25	РАЗМЕР: 1:1000
ПЛАНЕРИ:	АЛЕКСАНДАР ВАСИЛЕВ д.и.а. овл. бр. 0 .0500 - НОСИТЕЛ НА ПЛАН ВЕСНА ВАСИЛЕВА д.и.а. овл. бр. 0 .0057 - планер	ПЛАНЕРСКА КУЌА:	
СОРАБОТНИК:	ТАЊА ТРЕНДОВА м.и.а. - соработник	ЛИЦЕНЦА БРОЈ: 0089	
УПРАВИТЕЛ: д.и.а ВЕСНА ВАСИЛЕВА		ДАТА: АВГУСТ, 2025	ЛИСТ БР. 1.1

ИЗВОД ОД ПРОСТОРЕН ПЛАН НА РЕПУБЛИКА МАКЕДОНИЈА
2002 - 2020

МИНИСТЕРСТВО ЗА ЖИВОТНА СРЕДИНА И ПРОСТОРНО ПЛАНИРАЊЕ

АГЕНЦИЈА ЗА ПЛАНИРАЊЕ НА ПРОСТОРОТ

Сектор:
Синтезни карти

Тема:
Биланс на намена на површините

Користење на земјиштето *Карта бр. 20*

Легенда:

- шуми и шумско земјиште
- земјоделско земјиште
- наводнувани површини
- високопланински пасишта
- акумулации
- зони за експлоат. на минерали
- туристички простори
- транзитни коридори
- туристички центри
- автопат
- магистрален пат
- регионален пат
- железничка мрежа
- воздухопловно пристаниште

ПРОЕКТНА ПРОГРАМА ЗА ИЗРАБОТКА НА УРБАНИСТИЧКИ ПРОЕКТ ВОН ОПФАТ НА УРБАНИСТИЧКИ ПЛАН ЗА ИЗГРАДБА НА ДАЛНОВОД ДО 35KV, ВО КО ТРЕМНИК, ОПШТИНА НЕГОТИНО, КО ПРЖДЕВО, КО БИСТРЕНЦИ, ОПШТИНА ДЕМИР КАПИЈА ДЕЛ 4: ОД КП 1775/5 ВО КО ПРЖДЕВО И КП 1254 ВО КО БИСТРЕНЦИ ДО КП 21/1 И КП 21/13 ВО КО БИСТРЕНЦИ,

ОПШТИНА ДЕМИР КАПИЈА

ЛЕГЕНДА: **со површина од 8.54ha**

ГРАНИЦА НА ПРОЕКТЕН ОПФАТ = 85 456,7m² = 8,54ha

ИЗВОД ОД ПРОСТОРЕН ПЛАН НА РЕПУБЛИКА МАКЕДОНИЈА 2002-2020 - КОРИСТЕЊЕ НА ЗЕМЈИШТЕТО

АТРИУМ СТУДИО
ДРУШТВО ЗА ГРАДЕЖНИШТВО, АРХИТЕКТУРА, ПРОЕКТИРАЊЕ, ИНЖЕНЕРИНГ И ДИЗАЈН
"ВАНЧО ПРЌЕ" БР 119 - ШТИП ТЕЛ. 032 383 - 033

НАРАЧАТЕЛ:	МИТ СОЛАР ДООЕЛ СКОПЈЕ		
ПЛАН:	ПРОЕКТНА ПРОГРАМА ЗА ИЗРАБОТКА НА УРБАНИСТИЧКИ ПРОЕКТ ВОН ОПФАТ НА УРБАНИСТИЧКИ ПЛАН ЗА ИЗГРАДБА НА ДАЛНОВОД ДО 35KV, ВО КО ТРЕМНИК, ОПШТИНА НЕГОТИНО,КО ПРЖДЕВО, КО БИСТРЕНЦИ, ОПШТИНА ДЕМИР КАПИЈА ДЕЛ 4: ОД КП 1775/5 ВО КО ПРЖДЕВО И КП 1254 ВО КО БИСТРЕНЦИ ДО КП 21/1 И КП 21/13 ВО КО БИСТРЕНЦИ, ОПШТИНА ДЕМИР КАПИЈА со површина од 8.54ha	ФАЗА: ПП	
ПРИЛОГ:	ИЗВОД ОД ПРОСТОРЕН ПЛАН НА РЕПУБЛИКА МАКЕДОНИЈА 2002-2020 - КОРИСТЕЊЕ НА ЗЕМЈИШТЕТО	ТЕХ. БРОЈ: ПП-У-38/25	РАЗМЕР: 1:1000
ПЛАНЕРИ:	АЛЕКСАНДАР ВАСИЛЕВ д.и.а. овл. бр. 0 .0500 - НОСИТЕЛ НА ПЛАН ВЕСНА ВАСИЛЕВА д.и.а. овл. бр. 0 .0057 - планер	ПЛАНЕРСКА КУЌА:	
СОРАБОТНИК:	ТАЊА ТРЕНДОВА м.и.а. - соработник	ЛИЦЕНЦА БРОЈ: 0089	
УПРАВИТЕЛ: д.и.а ВЕСНА ВАСИЛЕВА		ДАТА: АВГУСТ, 2025	ЛИСТ БР. 1.2

ИЗВОД ОД ПРОСТОРЕН ПЛАН НА РЕПУБЛИКА МАКЕДОНИЈА
2002 - 2020

МИНИСТЕРСТВО ЗА ЖИВОТНА СРЕДИНА И ПРОСТОРНО ПЛАНИРАЊЕ

АГЕНЦИЈА ЗА ПЛАНИРАЊЕ НА ПРОСТОРОТ

Сектор:
Синтезни карти

Тема:
Просторно-функционална организација

Систем на населби и сообраќајна мрежа *Карта бр. 22*

Легенда:

- Центар на макрорегион
- Центар на микрорегион
- Центри на просторно-функционални единици
- Управа
- Просторно-функц. единици
- Граници на влијанија на макрорегион. центри
- Општински центар

Образование
- Средно
- Вишо
- Високо

Здравствена заштита
- 2 Секундарна
- 3 Терцијална

Оски на развој
- источна
- јужна
- север-југ
- северна
- западна

- Слободна економ.зона
- Автопат
- Магистрален пат
- Регионален пат
- Железничка мрежа
- Воздухоплов. пристан.
- Стопански аеродром
- Спортски аеродром

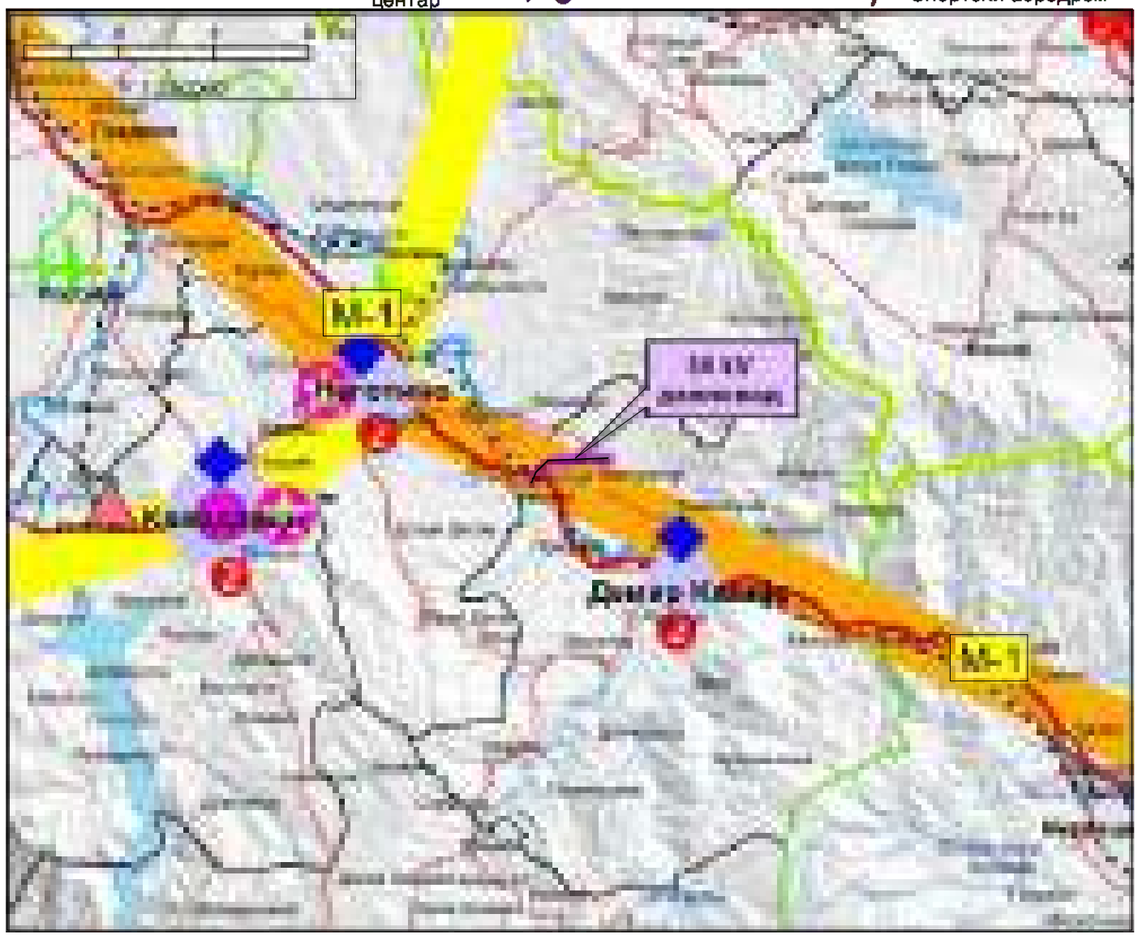

ПРОЕКТНА ПРОГРАМА ЗА ИЗРАБОТКА НА УРБАНИСТИЧКИ ПРОЕКТ ВОН ОПФАТ НА УРБАНИСТИЧКИ ПЛАН ЗА ИЗГРАДБА НА ДАЛНОВОД ДО 35KV, ВО КО ТРЕМНИК, ОПШТИНА НЕГОТИНО, КО ПРЖДЕВО, КО БИСТРЕНЦИ, ОПШТИНА ДЕМИР КАПИЈА ДЕЛ 4: ОД КП 1775/5 ВО КО ПРЖДЕВО И КП 1254 ВО КО БИСТРЕНЦИ ДО КП 21/1 И КП 21/13 ВО КО БИСТРЕНЦИ,

ОПШТИНА ДЕМИР КАПИЈА

ЛЕГЕНДА: **со површина од 8.54ha**

ГРАНИЦА НА ПРОЕКТЕН ОПФАТ = 85 456,7m² = 8,54ha

ИЗВОД ОД ПРОСТОРЕН ПЛАН НА РЕПУБЛИКА МАКЕДОНИЈА 2002-2020 - СИСТЕМ НА НАСЕЛБИ И СООБРАЌАЈНА МРЕЖА

АТРИУМ СТУДИО
ДРУШТВО ЗА ГРАДЕЖНИШТВО, АРХИТЕКТУРА, ПРОЕКТИРАЊЕ, ИНЖЕНЕРИНГ И ДИЗАЈН
"ВАНЧО ПРЌЕ" БР 119 - ШТИП ТЕЛ. 032 383 - 033

НАРАЧАТЕЛ:	**МИТ СОЛАР ДООЕЛ СКОПЈЕ**		
ПЛАН:	ПРОЕКТНА ПРОГРАМА ЗА ИЗРАБОТКА НА УРБАНИСТИЧКИ ПРОЕКТ ВОН ОПФАТ НА УРБАНИСТИЧКИ ПЛАН ЗА ИЗГРАДБА НА ДАЛНОВОД ДО 35KV, ВО КО ТРЕМНИК, ОПШТИНА НЕГОТИНО,КО ПРЖДЕВО, КО БИСТРЕНЦИ, ОПШТИНА ДЕМИР КАПИЈА ДЕЛ 4: ОД КП 1775/5 ВО КО ПРЖДЕВО И КП 1254 ВО КО БИСТРЕНЦИ ДО КП 21/1 И КП 21/13 ВО КО БИСТРЕНЦИ, ОПШТИНА ДЕМИР КАПИЈА со површина од 8.54ha	**ФАЗА:** ПП	
ПРИЛОГ:	ИЗВОД ОД ПРОСТОРЕН ПЛАН НА РЕПУБЛИКА МАКЕДОНИЈА 2002-2020 - СИСТЕМ НА НАСЕЛБИ И СООБРАЌАЈНА МРЕЖА	ТЕХ. БРОЈ: ПП-У-38/25	РАЗМЕР: 1:1000
ПЛАНЕРИ:	АЛЕКСАНДАР ВАСИЛЕВ д.и.а. овл. бр. 0 .0500 - НОСИТЕЛ НА ПЛАН ВЕСНА ВАСИЛЕВА д.и.а. овл. бр. 0 .0057 - планер	ПЛАНЕРСКА КУЌА:	
СОРАБОТНИК:	ТАЊА ТРЕНДОВА м.и.а. - соработник	ЛИЦЕНЦА БРОЈ: 0089	
УПРАВИТЕЛ:	**д.и.а ВЕСНА ВАСИЛЕВА**	ДАТА: АВГУСТ, 2025	ЛИСТ БР. 1.3

ИЗВОД ОД ПРОСТОРЕН ПЛАН НА РЕПУБЛИКА МАКЕДОНИЈА
2002 - 2020

МИНИСТЕРСТВО ЗА ЖИВОТНА СРЕДИНА И ПРОСТОРНО ПЛАНИРАЊЕ

АГЕНЦИЈА ЗА ПЛАНИРАЊЕ НА ПРОСТОРОТ

Сектор:
Синтезни карти

Тема:
Техничка инфраструктура

Водостопанска и енергетска инфраструктура

Карта бр. 23

Легенда:

- Извориште
- Водоводен систем
- Регионален водост. систем
- Акумулации
- Акумулации по 2020г.
- Природни езера
- Наводнувани површини
- Водостопански подрачја
- Термоелектрани
- Хидроелектрани
- Далноводи: 110 kV, 220 kV, 400 kV
- Трафостаници: 110 kV, 220 kV, 400 kV
- Рафинерија
- Нафтовод
- Индустриски топлани
- Рудник на јаглен
- Брикетара
- Гасовод
- Регулациони станици
- Канализационен систем

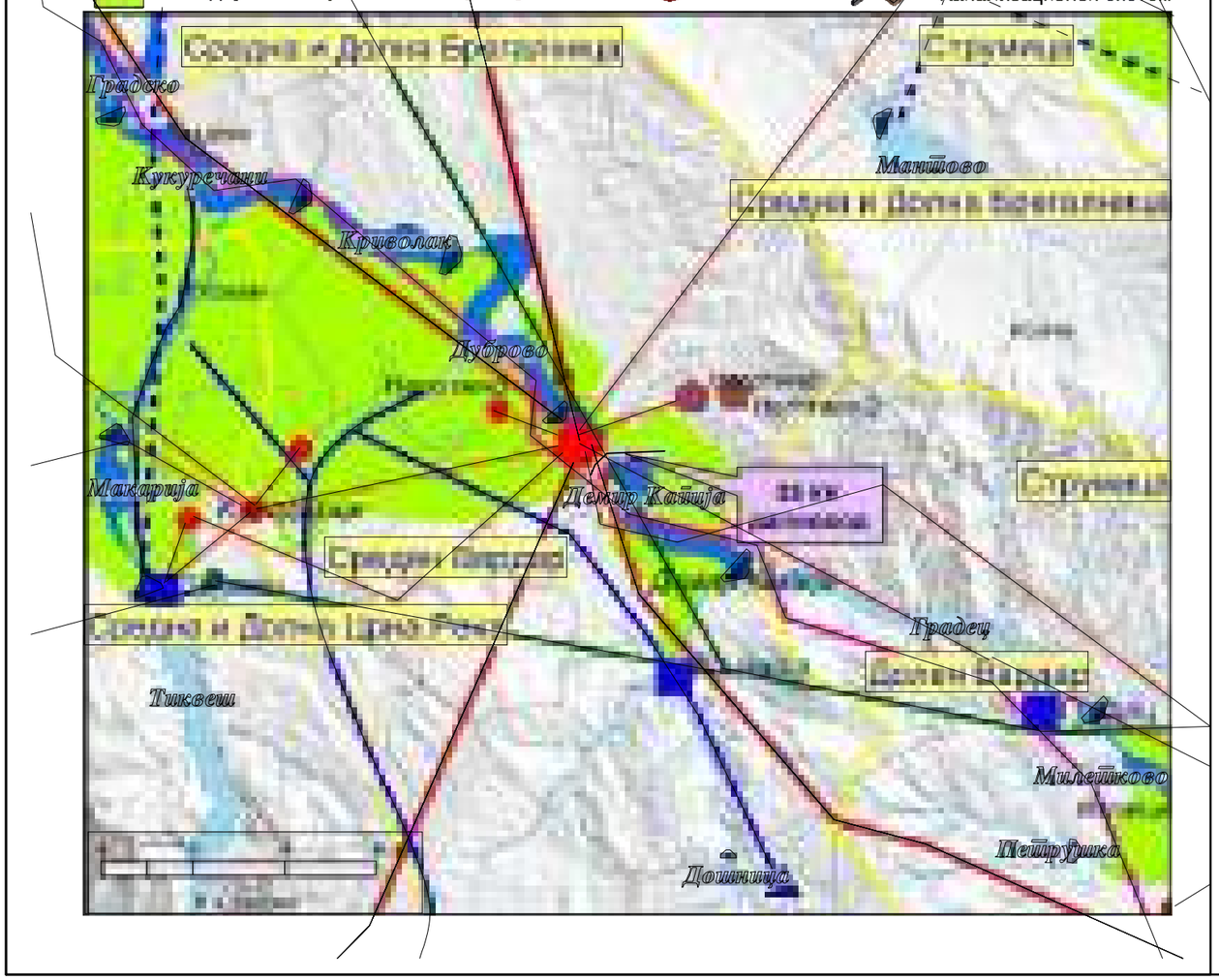

ПРОЕКТНА ПРОГРАМА ЗА ИЗРАБОТКА НА УРБАНИСТИЧКИ ПРОЕКТ ВОН ОПФАТ НА УРБАНИСТИЧКИ ПЛАН ЗА ИЗГРАДБА НА ДАЛНОВОД ДО 35KV, ВО КО ТРЕМНИК, ОПШТИНА НЕГОТИНО, КО ПРЖДЕВО, КО БИСТРЕНЦИ, ОПШТИНА ДЕМИР КАПИЈА ДЕЛ 4: ОД КП 1775/5 ВО КО ПРЖДЕВО И КП 1254 ВО КО БИСТРЕНЦИ ДО КП 21/1 И КП 21/13 ВО КО БИСТРЕНЦИ,

ОПШТИНА ДЕМИР КАПИЈА

ЛЕГЕНДА: **со површина од 8.54ha**

ГРАНИЦА НА ПРОЕКТЕН ОПФАТ = 85 456,7m² = 8,54ha

ИЗВОД ОД ПРОСТОРЕН ПЛАН НА РЕПУБЛИКА МАКЕДОНИЈА 2002-2020 - ВОДОСТОПАНСКА И ЕНЕРГЕТСКА ИНФРАСТРУКТУРА

АТРИУМ СТУДИО
ДРУШТВО ЗА ГРАДЕЖНИШТВО, АРХИТЕКТУРА, ПРОЕКТИРАЊЕ, ИНЖЕНЕРИНГ И ДИЗАЈН
"ВАНЧО ПРЌЕ" БР 119 - ШТИП ТЕЛ. 032 383 - 033

НАРАЧАТЕЛ:	**МИТ СОЛАР ДООЕЛ СКОПЈЕ**		
ПЛАН:	ПРОЕКТНА ПРОГРАМА ЗА ИЗРАБОТКА НА УРБАНИСТИЧКИ ПРОЕКТ ВОН ОПФАТ НА УРБАНИСТИЧКИ ПЛАН ЗА ИЗГРАДБА НА ДАЛНОВОД ДО 35KV, ВО КО ТРЕМНИК, ОПШТИНА НЕГОТИНО,КО ПРЖДЕВО, КО БИСТРЕНЦИ, ОПШТИНА ДЕМИР КАПИЈА ДЕЛ 4: ОД КП 1775/5 ВО КО ПРЖДЕВО И КП 1254 ВО КО БИСТРЕНЦИ ДО КП 21/1 И КП 21/13 ВО КО БИСТРЕНЦИ, ОПШТИНА ДЕМИР КАПИЈА со површина од 8.54ha	**ФАЗА:** ПП	
ПРИЛОГ:	ИЗВОД ОД ПРОСТОРЕН ПЛАН НА РЕПУБЛИКА МАКЕДОНИЈА 2002-2020 - ВОДОСТОПАНСКА И ЕНЕРГЕТСКА ИНФРАСТРУКТУРА	ТЕХ. БРОЈ: ПП-У-38/25	РАЗМЕР: 1:1000
ПЛАНЕРИ:	АЛЕКСАНДАР ВАСИЛЕВ д.и.а. овл. бр. 0 .0500 - НОСИТЕЛ НА ПЛАН ВЕСНА ВАСИЛЕВА д.и.а. овл. бр. 0 .0057 - планер	ПЛАНЕРСКА КУЌА:	
СОРАБОТНИК:	ТАЊА ТРЕНДОВА м.и.а. - соработник	ЛИЦЕНЦА БРОЈ: 0089	
УПРАВИТЕЛ:	**д.и.а ВЕСНА ВАСИЛЕВА**	ДАТА: АВГУСТ, 2025	ЛИСТ БР. 1.4

ИЗВОД ОД ПРОСТОРЕН ПЛАН НА РЕПУБЛИКА МАКЕДОНИЈА
2002 - 2020

МИНИСТЕРСТВО ЗА ЖИВОТНА СРЕДИНА И ПРОСТОРНО ПЛАНИРАЊЕ

АГЕНЦИЈА ЗА ПЛАНИРАЊЕ НА ПРОСТОРОТ

Сектор:
Синтезни карти

Тема:
Заштита на животната средина

Реонизација и категоризација на просторот за заштита *Карта бр. 24*

Легенда:

- Граници на региони за управување со животната средина
- Заштита на простори со природни вредности
- Рекултивација на деград. простори
- Управување со загад. на воздух и вода
- Заштита на реки со нарушен квалитет
- Заштита на акумулации и реки за водозафати
- Рекултивација на деградирани простори
- Заштита на земјоделско земјиште
- Заштита на шуми
- Поволни подрачја за лоцирање регионални санитарни депонии
- Поволни хидрогеолошки средини за лоцирање на депонии
- Споменичко подрачје
- Археолошки локалитети
- Споменички целини

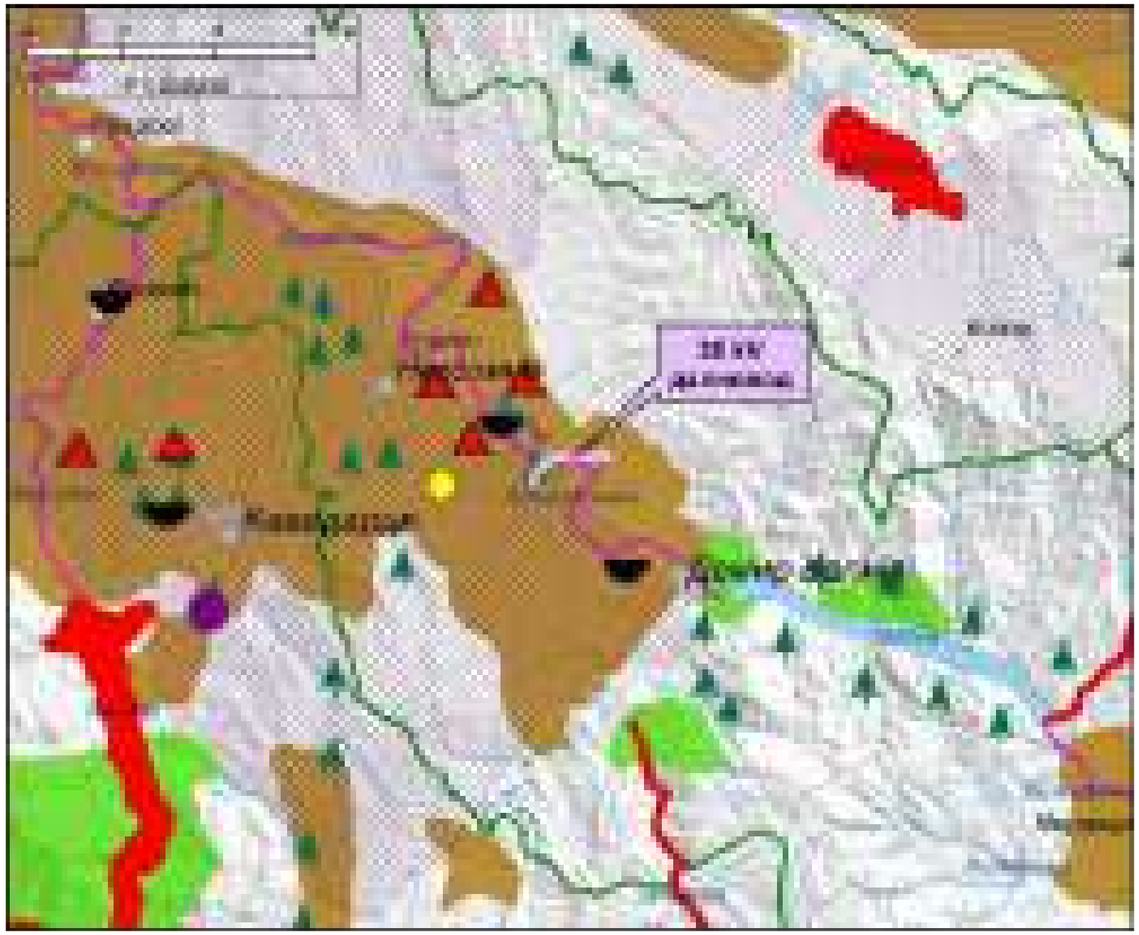

ПРОЕКТНА ПРОГРАМА ЗА ИЗРАБОТКА НА УРБАНИСТИЧКИ ПРОЕКТ ВОН ОПФАТ НА УРБАНИСТИЧКИ ПЛАН ЗА ИЗГРАДБА НА ДАЛНОВОД ДО 35KV, ВО КО ТРЕМНИК, ОПШТИНА НЕГОТИНО, КО ПРЖДЕВО, КО БИСТРЕНЦИ, ОПШТИНА ДЕМИР КАПИЈА ДЕЛ 4: ОД КП 1775/5 ВО КО ПРЖДЕВО И КП 1254 ВО КО БИСТРЕНЦИ ДО КП 21/1 И КП 21/13 ВО КО БИСТРЕНЦИ,

ОПШТИНА ДЕМИР КАПИЈА

со површина од 8.54ha

ЛЕГЕНДА:

ГРАНИЦА НА ПРОЕКТЕН ОПФАТ = 85 456,7m² = 8,54ha

ИЗВОД ОД ПРОСТОРЕН ПЛАН НА РЕПУБЛИКА МАКЕДОНИЈА 2002-2020 - РЕОНИЗАЦИЈА И КАТЕГОРИЗАЦИЈА НА ПРОСТОРОТ ЗА ЗАШТИТА

АТРИУМ СТУДИО
ДРУШТВО ЗА ГРАДЕЖНИШТВО, АРХИТЕКТУРА, ПРОЕКТИРАЊЕ, ИНЖЕНЕРИНГ И ДИЗАЈН
"ВАНЧО ПРЌЕ" БР 119 - ШТИП ТЕЛ. 032 383 - 033

НАРАЧАТЕЛ:	МИТ СОЛАР ДООЕЛ СКОПЈЕ		
ПЛАН:	ПРОЕКТНА ПРОГРАМА ЗА ИЗРАБОТКА НА УРБАНИСТИЧКИ ПРОЕКТ ВОН ОПФАТ НА УРБАНИСТИЧКИ ПЛАН ЗА ИЗГРАДБА НА ДАЛНОВОД ДО 35KV, ВО КО ТРЕМНИК, ОПШТИНА НЕГОТИНО,КО ПРЖДЕВО, КО БИСТРЕНЦИ, ОПШТИНА ДЕМИР КАПИЈА ДЕЛ 4: ОД КП 1775/5 ВО КО ПРЖДЕВО И КП 1254 ВО КО БИСТРЕНЦИ ДО КП 21/1 И КП 21/13 ВО КО БИСТРЕНЦИ, ОПШТИНА ДЕМИР КАПИЈА со површина од 8.54ha	ФАЗА: ПП	
ПРИЛОГ:	ИЗВОД ОД ПРОСТОРЕН ПЛАН НА РЕПУБЛИКА МАКЕДОНИЈА 2002-2020 - РЕОНИЗАЦИЈА И КАТЕГОРИЗАЦИЈА НА ПРОСТОРОТ ЗА ЗАШТИТА	ТЕХ. БРОЈ: ПП-У-38/25	РАЗМЕР: 1:1000
ПЛАНЕРИ:	АЛЕКСАНДАР ВАСИЛЕВ д.и.а. овл. бр. 0 .0500 - НОСИТЕЛ НА ПЛАН ВЕСНА ВАСИЛЕВА д.и.а. овл. бр. 0 .0057 - планер	ПЛАНЕРСКА КУЌА:	
СОРАБОТНИК:	ТАЊА ТРЕНДОВА м.и.а. - соработник	ЛИЦЕНЦА БРОЈ: 0089	
УПРАВИТЕЛ: д.и.а ВЕСНА ВАСИЛЕВА		ДАТА: АВГУСТ, 2025	ЛИСТ БР. 1.5

ПРОСТОРНО ПРОГРАМА ЗА ИЗГРАДБА НА УРБАНИСТИЧКИ ПРОЕКТ ВОН СЛОЈАТ НА ПРОМЕНИТЕЛИ ПЛАН ЗА ИЗГРАДБА НА ДАЛНОВОД ДО 35KV, ПОДЗЕМЕН ВОДОВОД, ПОДЗЕМЕН КАБЕЛСКИ ВОД ОПТИЧКО, ВО ПРАВОЈАС, КО БИСТРИЧИНЕ, ОПШТИНА ДЕМИР КАПИЈА

ДЕЛ 4 - СЕ КО 1170/3 ВО КО ПРАЈДЕВО И ВО 1344 ВО КО ПОСТИНЕ ОПШТИНА ДЕМИР КАПИЈА

ОПШТИНА ДЕМИР КАПИЈА

ЛЕГЕНДА: **со површина од 8.5Ари**

ТРАНСЕ НА ПРОСТОР ОПФАТ = 85.00м * 0.50м

- Планирани на катастарски парцели
- ИЗГРАДБА НА ДАЛНОВОД
- ИЗГРАДБА НА ПОДЗЕМЕН ВОДОВОД
- ИЗГРАДБА НА ПОДЗЕМЕН КАБЕЛСКИ ВОД ОПТИЧКО
- 1012/18 - ВКУПЕН БРОЈ НА ПАРЦЕЛИ
- 850 - БРОЈ НА ДЕТАЛНА ТОЧКА
- Планирани на катастарски парцели

АКТУЕЛНА ГЕОДЕТСКА ПОДЛОГА:

АТЕЛИЕ ЗА ГРАДЕЖНИШТВО, АРХИТЕКТУРА И ИНЖЕНЕРИНГ, ИНЖЕНЕРИНГ И ДИЗАЈН
ул. Ленинова бр. 102, 102 /3, 102 /4, 102 /5

НАРАЧАТЕЛ:	**ВИТ СОЛАР ДООЕЛ ЕКСПОРТ**
ТЕМА:	ПРОСТОРНО ПРОГРАМА ЗА ИЗГРАДБА НА УРБАНИСТИЧКИ ПРОЕКТ ВОН СЛОЈАТ НА ПРОМЕНИТЕЛИ ПЛАН ЗА ИЗГРАДБА НА ДАЛНОВОД ДО 35KV, ПОДЗЕМЕН ВОДОВОД, ПОДЗЕМЕН КАБЕЛСКИ ВОД ОПТИЧКО, ВО ПРАВОЈАС, КО БИСТРИЧИНЕ, ОПШТИНА ДЕМИР КАПИЈА ДЕЛ 4 - СЕ КО 1170/3 ВО КО ПРАЈДЕВО И ВО 1344 ВО КО ПОСТИНЕ ОПШТИНА ДЕМИР КАПИЈА
ФАЗА:	**ПО**
ПРОЕКТ:	**ЗАЕДНИЧКА ГЕОДЕТСКА ПОДЛОГА**
ГЕОДЕТ:	**ИНЖЕНЕРИНГ ПРОЕКТИРАЊЕ** д.о.о. ул. бр. 1 Ф4 **ГЕОДЕТСКИ ИНЖЕНЕРИНГ** д.о.о. ул. бр. 5 Ф6 - лиценц
СОРАБОТНИЦИ:	**ТЕАМ ПРОМЕНА** д.о.о. - скопје/скопје
УПРАВИТЕЛ:	**д.и.в ВЕСНА ВАСИЛЕВА**

ГЕОДЕТСКИ ПЛАН: **ГП 1**
ГЕОДЕТСКИ ЕЛАБОРАТ: **ГЕОДЕТСКИ ЕЛАБ.**

ГЕОДЕТСКИ ЕЛАБ. **ГЕ-ЕЛАБ-0001**
ГЕОДЕТСКИ ПЛАН **ГП-ГП-0001**
ГЕОДЕТСКИ ЕЛАБОРАТ

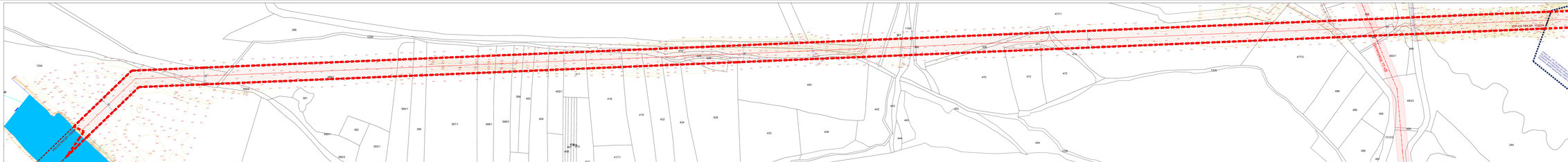

ПРОСТОРНА ПРОГРАМА ЗА ИЗГРАДБА НА УРБАНИСТИЧКИ ПРОЕКТ ВОН ОПШТИНА ДЕМИР КАПИЈА ЗА ИЗГРАДБА НА ДАЛНОВОД ДО 35KV, ВЕТРОЕЛЕКТРАНА ЕЛЕМЕНТИ И ДЕЛОВИ ВО ГРАДЕЖО, ВО БИСТРЕНЕЦ, ОПШТИНА ДЕМИР КАПИЈА

ДЕЛ А - СЕ ВО ЕТПО ВО ВО ГРАДЕЖО И ВО БИСТРЕНЕЦ ОПШТИНА ДЕМИР КАПИЈА

ВО ЕТПО ВО ВО ГРАДЕЖО И ВО БИСТРЕНЕЦ ОПШТИНА ДЕМИР КАПИЈА

ЕЛЕМЕНТИ ОД ВЕТРОЕЛЕКТРАНА ЕЛЕМЕНТИ И ДЕЛОВИ ОПШТИНА ДЕМИР КАПИЈА